江门市农房设计通用图集(第二版)

江门市住房和城乡建设局

前言

《图集》贯彻落实“适用、经济、绿色、美观”新时期建筑方针，坚持“以人为本、节约集约、绿色低碳、乡土特色”的设计理念，充分考虑江门本地村民的生产方式和生活习惯，突出侨乡文化特色和本地广府传统民居特点，融入侨乡文化和广府文化典型元素。《图集》根据宅基地面积不同，大致分为80㎡、100㎡、110㎡、120㎡和150㎡5类户型，其中80㎡4套，100㎡6套，110㎡2套，120㎡3套，150㎡1套，共16套户型方案，供江门市县（区）级住建、农业农村、自然资源等有关主管部门或镇村推荐给农户选用，电子版可在江门市人民政府门户网站江门市住房和城乡建设局部门频道网站下载。

使用《图集》时，所选户型应符合村庄建设规划和当地宅基地管理的要求，对选址、总平面布置、建筑高度等应有统筹安排，所有户型的施工图均应与《图集》中的各专业设计说明结合使用。《图集》印刷时比例有微调，施工图中的尺寸以标注为准，不得在图中量取。使用本图集设计、施工，除特别注明外，均应严格执行国家有关设计与施工规范，确保结构安全性。工程施工前，建设方应组织专业单位对施工现场进行勘察，提供工程地质勘察报告给有建筑工程设计资质的设计单位，由设计单位根据地质勘察情况完成基础设计。当图集依据的标准规范进行修订或有新的标准规范出版实施时，本图集中与现行工程建设标准不符的内容、限制或淘汰的技术或产品，视为无效。建设方在工程施工前，应注意加以区分，并应对本图集相关内容进行复核后选用。使用本《图集》时如遇到技术问题，可联系江门市规划勘察设计研究院有限公司进行技术咨询，如发现错漏之处或非技术问题，请联系江门市住房和城乡建设局，相关联系方式在《图集》末页。

江门市农房设计通用图集--索引

序号	户型	层数	宅基地面积(M^2)	图幅
01	设计说明			A4
02	80-1	三	88	A4
03	80-2	三	89	A4
04	80-3	三	72	A4
05	100-1	三	100	A4
06	100-2	三	100	A4
07	100-3	三	100	A4
08	100-4	三	100	A4
09	100-5	三	100	A4
10	110-1	三	110	A4
11	120-1	三	120	A4
12	120-2	三	120	A4
13	120-3	三	120	A4
14	150-1	三	150	A4
15	A80-1	三	80	A4
16	B95-1	三	95	A4
17	C110-1	三	110	A4

工程名称	江门市农房设计通用图集-设计说明	专　业	建筑
图　名	总目录	图　号	ML-01

江门市农房设计通用图集-设计说明

序号	图 纸 名 称	图别	图号	图幅	附注
01	建筑设计说明一	说明	SM-01	A4	
02	建筑设计说明二	说明	SM-02	A4	
03	建筑设计说明三	说明	SM-03	A4	
04	建筑构造做法表一	说明	SM-04	A4	
05	建筑构造做法表二、建筑内装修材料表	说明	SM-05	A4	
06	框架结构设计说明一	说明	SM-06	A4	
07	框架结构设计说明二	说明	SM-07	A4	
08	框架结构设计说明三	说明	SM-08	A4	

工程名称	江门市农房设计通用图集-设计说明	专　业	建筑
图　名	设计说明目录	图　号	ML-02

建筑设计说明一

一、工程概况

1.1 工程名称：江门市农房设计通用图集。

1.2 建筑耐火等级为：二级；屋面防水等级为：Ⅰ级。

1.3 结构类型：框架结构；设计使用年限：50年；抗震设防烈度：7度。

二、设计依据

2.1 建设单位提供的设计标准和设计要求。

2.2 相关专业提供的工程设计资料、技术资料和要求。

2.3 国家及地方现行的有关规程、规范及相关行业标准。

《民用建筑设计统一标准》(GB50352-2019)

《建筑设计防火规范》(GB50016-2014 (2018年版))

《住宅设计规范》(GB50096-2011)

三、设计说明

3.1 工程设计标高±0.000m现场确定（建议比室外地坪高0.35米）。

3.2 本工程设计图所注尺寸，除总平面及标高以米（m）为单位外，其余均以毫米（mm）为单位；建筑图中标高除注明为结构面标高者外，其余标高为建筑完成面标高。

3.3 二次装修另行设计，设计与施工不得危及结构安全，影响水电系统及空调方式，且应满足消防要求。

3.4 本设计仅适用于与周边建筑消防间距符合规范要求的情况；建筑节能届时根据实际工程具体朝向另行设计。

3.5 本项目建筑设计图纸中大样图以结构面定位标注，装饰面层未完善部位以建筑构造做法为准。

四、砌体

4.1 材料：加气混凝土砌块，水泥砖或页岩砖。

4.2 墙厚：外墙，楼梯间墙，分户墙厚200mm；内墙，卫生间墙厚100mm。

4.3 砌筑时必须将砌块表面浮灰清理干净，墙体日砌高度控制在1.4m以内为宜。

4.4 需做基础的隔墙除另有要求者外，均随混凝土垫层做元宝基础，上底宽500mm，下底宽300mm，高300mm；位于楼层的隔墙可直接安装于结构梁面上，特殊者见结构图。

4.5 墙基防潮层宜设在室内地坪下约0.06m标高处；室内地坪标高有变化时，防潮层应设在较低标高处并在高低差埋土一侧壁身做垂直防潮层，垂直防潮层应与水平防潮层连续，防潮层宜采用10mm厚聚合物防水砂浆或20mm厚水泥防水砂浆。

4.6 砌体转角及纵横交接处应咬槎砌筑。如采用不同材料或不同规格蒸压加气混凝土砌块接槎时，应沿墙高每隔500mm~600mm用2 Φ6钢筋伸入墙内拉结，每边长度应不小于1000mm。

4.7 薄浆干砌墙体或普通砌筑的墙体与结构柱、混凝土墙、构造柱交接处，应沿柱(或墙)全高每隔500mm~600mm设置2 Φ6的拉结筋，拉结筋伸入墙内不应小于700mm。

4.8 砌体的转角和纵横墙交界处应同时砌筑，因特殊原因不能同时砌筑及其他需留置的临时间断处应设置施工缝。施工缝应砌成斜槎，斜槎水平投影长度应不小于高度的2/3。如留斜槎确有困难时，转角处或抗震设防地区的墙体外，也可砌成直搓，但必须沿墙高每隔 500mm~600mm设置2 Φ6拉结筋，每边长度应不小于1000mm。

4.9 砌筑至距梁板底部，预留25mm±5mm空隙，当墙高小于3m时，应间隔7d后塞缝；当墙高大于3m时，应间隔14d。塞缝采用填缝枪压入≥M10微膨胀砂浆，并用弹性聚氨酯发泡胶密封填实。

4.10 窗间墙长度不宜小于600mm，门垛宽度除图中注明外均为200mm、100mm或50mm宽。

4.11 当墙长超过5m时应设置构造柱，门窗洞口上方应做混凝土过梁构造柱及过梁配筋详见结构设计图。施工时应先砌墙后浇注构造柱的混凝土。

五、门窗

5.1 门窗型材及玻璃要求详见各户型门窗设计图。

5.2 门窗立面均表示洞口尺寸，门窗加工尺寸要按照装修面厚度由承包商予以调整；一般四周均须留25mm空隙，用1:2中性膨胀低碱水泥砂浆填塞缝隙，在门窗框料与外墙面接触处留10X5凹槽用耐候硅酮密封胶嵌缝。

5.3 内外墙门窗立樘位置除注明外均居于墙中。一般标准木门选用全国通用标准或地区通用标准；高标准的装修木门须选用硬木高级成品木门。立樘平墙面粉刷者加贴脸。

5.4 门窗预埋在墙或柱内的木、铁件应做防腐、防锈处理。混凝土墙洞口应采用射钉或膨胀螺钉固定；实心砖墙洞口洞口应采用膨胀螺钉固，不得固定在砖缝处，严禁采用射钉固定；轻质砌块、空心砖或加气混凝土材料洞口可在预埋混凝土块上用射钉或膨胀螺钉固定。

5.5 建筑外窗玻璃可见光透射比不应小于0.4。

六、防水设计

6.1 屋面防水

6.1.1 屋面防水等级：Ⅰ级

6.1.2 屋面防水及隔热（保温）做法详见建筑构造及装修材料表和相关详图，屋面排水组织详见屋面平面图及水施图。

工程名称	江门市农房设计通用图集-设计说明	专　业	建筑
图　名	建筑设计说明一	图　号	SM-01

建筑设计说明二

6.1.3 防水层不得有渗漏或积水现象。屋面工程防水所选材料和施工等必须符合《屋面工程质量验收规范》(GB50207-2012)。

6.1.4 细部构造:

1 出屋面管道或泛水以下穿墙管,安装后用细石混凝土封严,管根四周与找平层及刚性防水层之间留凹槽嵌填密封材料,且管道周围的找平层加大排水坡度并增设柔性防水附加层与防水层固定密封;水落口除周围500mm直径范围内坡度不小于5%;

2 现浇钢筋混凝土平屋面、坡屋面凡有砖砌女儿墙、梯屋立墙、天窗壁、变形缝、烟囱等高出屋面的建构筑物时,其底部应同时加设钢筋混凝土0.3m高,厚度与所在墙体相同,配筋详结构图纸和说明;

3 屋面防水附加层规定:檐沟、天沟与屋面交接处、屋面平面与立面交接处,以及水落口、伸出屋面管道根部等部位,应设置卷材或涂膜附加层;屋面找平层分格缝等部位,宜设置卷材空铺附加层,其空铺宽度不宜小于100mm;

4 卷材防水屋面基层与突出屋面结构的交接处,以及基层的转角处(水落口、檐口、天沟、檐沟、屋脊等),均应做成圆弧;

5 块体材料、水泥砂浆、细石混凝土面层与女儿墙或山墙之间,应预留宽度为20mm~30mm的缝隙,缝内填塞聚乙烯泡沫背衬材料,并应用密封材料嵌填;

6 女儿墙压顶横向坡度不应小于5%,并坡向内侧;

7 采用块体材料做面层时,分格缝纵横间距不应大于10m;采用水泥砂浆、细石混凝土做面层时,分格缝纵横间距不大于4~6m;缝宽20mm,嵌填密封材料;细石混凝土保护层的厚度不应小于40mm,并应配置直径为4~6mm、间距为100~200mm的双向钢筋网片;钢筋网片在分格缝处应断开,其保护层厚度不应小于10mm;分格缝应设在屋面板的支承端、屋面转折处、防水层与突出屋面结构的交接处。

6.2 室内防水设计

6.2.1 室内防水等级:Ⅱ级

6.2.2 室内防水包括涉水楼地面及内墙面,构造详见建筑构造及装修材料表。

6.2.3 厕、浴、厨房、阳台、外廊等易水湿部位应采用迎水面设防,具有长期蒸汽环境的浴、厨房间,所有的墙面、地面和顶面均应设置防水层。

6.2.4 上述易积水部位及其它带防水层房间,楼板四周除门洞外应预先做C20混凝土翻边,高度不小于200mm,宽同墙厚。

6.2.5 上述易积水部位,除图中另有说明外,其楼(地)面标高均应比同楼层(地)面标高低20mm~50mm(或另详大样),地面防水采用2.0mm厚聚合物水泥防水涂料(Ⅱ型),并以不少于1%的坡度向地漏方向找坡,防水层在门口处应向外延展长度不应小于500mm且向两侧延展的宽度不应小于200mm。

6.2.6 凡管道穿过此类房间楼地面时,须预埋套管,高出地面50mm,套管周边200mm范围抹2.0mm厚聚合物水泥防水涂料(Ⅱ型);楼地面工程铺设前必须对立管、套管和地漏与楼板节点之间进行密封处理,并应进行隐蔽验收。

6.2.7 室内地面防水层应搭接墙面防水层不小于200mm,且地面防水层应压过墙面防水层。

6.2.8 住宅室内防水工程不得使用溶剂型防水涂料,宜使用聚氨酯防水涂料、聚合物乳液防水涂料、聚合物水泥防水涂料和水乳型沥青防水涂料等水性或反应型防水涂料。

6.2.9 室内涉水部位的门、窗与墙体连接部位应进行防水密封处理。

6.2.10 卫生间、浴室、厨房等涉水部位埋设各类管线(道),在防水层施工前必须采用聚合物水泥防水砂浆进行嵌填严密,并沿管线方向进行防水增强层施工,严禁在防水层施工后进行管线(道)拆凿安装。

6.3 外墙防水

6.3.1 外墙防水包括涂料饰面、块材饰面和幕墙饰面的外墙,构造详见建筑构造及装修材料表。

6.3.2 突出墙面的腰线、檐板、窗楣板上部都应做防水处理,并设置不小于5%的向外排水坡,下部应做滴水,板面与墙面交角处应做直径圆角。

6.3.3 穿过外墙防水层的管道、螺栓、构件等宜预埋,在预埋件四周留凹槽,并嵌填密封材料。

6.3.4 外窗台最高点应比内窗台面低不小于20mm,且应向外排水,排水坡度不小于5%,窗框内缘高出内窗台面不应少于30mm。饰面层与窗框下横档接缝处留宽10mm,深5mm的凹槽,嵌填高弹性耐候密封材料。(见图1、图2、图3)

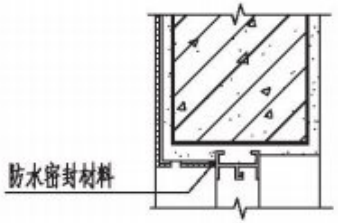

图 1

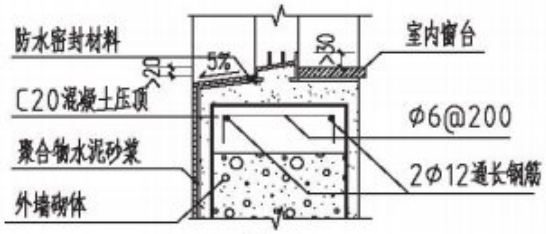

图 2

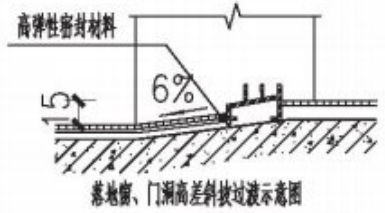

图 3

工程名称	江门市农房设计通用图集-设计说明	专　业	建筑
图　名	建筑设计说明二	图　号	SM-02

建筑设计说明三

七、其他

7.1 凡檐口、雨蓬、飘板均应做滴水线。用1:2.5水泥砂浆批25mmx40mm或另详大样。采用贴面材料时，与滴水线下齐平。

7.2 加气混凝土块内外墙抹灰，在砌体与梁柱结合处和门窗边框处加挂钢网，钢网宽度大于等于400mm将钢网固定牢固后再抹灰。

7.3 所有的湿滑楼地面均采用防滑地砖。

7.4 除特殊注明外，所有家具及厨具等一律由建设单位或使用单位自理，图中仅作位置示意。

7.5 各设备专业预留洞与预埋件详各设备专业图纸，所有墙体、钢筋混凝土板，如有孔洞必须在施工前配合有关专业图纸预留，不得后打洞。

7.6 采用分体式空调的建筑物，须做50mm的PVC冷凝水排水管，其位置和做法详见水施图。

7.7 楼梯栏杆（栏板）净高≥900mm，当水平段栏杆长度>500mm时，水平处栏杆（栏板）净高≥1050mm。梯井净宽>200mm时，必须采取防儿童攀滑的举措。

7.8 多层阳台栏杆（栏板）净高≥1050mm，栏杆净间距≤110mm，阳台栏杆设计应防止儿童攀登。

7.9 防护栏板或栏杆的最薄弱处承受的最小水平推力应不小于1.5KN/m，上人屋面的栏杆高度均不小于1200mm，栏杆高度是指从可踏面起算的净高。

7.10 本工程按《广东省住宅质量通病防治技术措施二十条》的规定执行。

7.11 本工程要求依据《预拌砂浆应用技术规程》（JGJ/T223-2010）使用预拌砂浆。

7.12 本工程需要按照住建部《房屋白蚁预防技术规程》（JGJ/T245-2011）进行白蚁预防处理。

索引中南标和国标大样

序号	部位	图集号	索引号
☑	楼梯栏杆	20ZJ401	C2 29
☑	楼梯起步	20ZJ401	6 68
☑	楼梯防滑	20ZJ401	6 69
☑	无障碍坡道地面	13ZJ301	3 19 ； 7 19
☑	首层散水	11ZJ901	2 5
☑	排水沟	11ZJ901	3 7
☑	室外台阶	11ZJ901	9 9 ； 14 9
☑	砖砌花池	11ZJ901	B 17
☑	外窗平窗台	11ZJ103	2 13

（如图中无特别注明，各部位索引大样以本表为准，打√者为本工程选用大样）

工程名称	江门市农房设计通用图集-设计说明	专　业	建筑
图　名	建筑设计说明三	图　号	SM-03

建筑构造做法表一

一、屋面做法

屋1：平屋面（材料找坡）
中南标 15ZJ001 屋面206

1 50厚C20细石混凝土表面抹平压光内配钢筋双向Φ6@150
2 干铺聚酯无纺布一层
3 40mm厚挤塑聚苯乙烯泡沫塑料板
4 1.5+1.5厚双层自粘无胎高聚物改性沥青防水卷材专用基层处理剂一道
5 20mm厚1:25水泥砂浆找平
6 30厚(最薄处)LC50轻骨料混凝土找2%坡
7 钢筋混凝土屋面板

屋2：简板瓦坡屋面
中南标 15ZJ001 屋面301C

1 屋面筒板瓦(板瓦盖六留四)采用双股铜丝绑扎固定
2 25厚(最薄处)1:1:4水泥石灰麻刀砂浆卧瓦
3 30厚1:水泥砂浆内配Φ3@50X50钢丝网
4 满铺0.4厚聚乙烯薄膜一层
5 40mm厚挤塑聚苯乙烯泡沫塑料板
6 3.0厚自粘聚酯胎聚合物改性沥青防水卷材专用基层处理剂一道
7 15mm厚1:25水泥砂浆找平
8 钢筋混凝土屋面板 板内预埋锚筋Φ12@900伸入卧瓦层20

二、外墙做法

外1：面砖外墙面
中南标 15ZJ001 外墙18

1 20厚水泥砂浆
2 200厚加气混凝土块
3 刷专用界面剂一遍
4 15厚专用抹灰砂浆分两次抹灰
5 5厚(干粉类)聚合物防水水泥砂浆,中间压入一层普通钢丝网丝径Φ1.0mm的镀锌钢丝网网孔12.7x12.7
6 5-7厚面砖陶瓷墙地砖胶粘剂粘贴 填缝剂填缝

外2：涂料外墙面
中南标 15ZJ001 外墙12

1 20厚水泥砂浆
2 200厚加气混凝土块
3 刷专用界面剂一遍
4 15厚专用抹灰砂浆分两次抹灰
5 5厚(干粉类)聚合物防水水泥砂浆,中间压入一层普通钢丝网丝径Φ1.0mm的镀锌钢丝网网孔12.7x12.7
6 喷或滚刷底涂料一遍
7 喷或滚刷面层涂料二遍

外3：真石漆外墙面
中南标 15ZJ001 外墙13

1 20厚水泥砂浆
2 200厚加气混凝土块
3 15厚1:3水泥砂浆
4 5厚(干粉类)聚合物防水水泥砂浆,中间压入一层普通钢丝网径Φ1.0mm的镀锌钢丝网网孔12.7x12.7
5 涂饰底层涂料
6 喷涂主层涂料
7 图饰面层涂料二遍

三、地/楼面做法

1：晾晒场做法
中南标 15ZJ001 地101/楼101

1 20厚1:2水泥砂浆
2 素水泥砂浆一遍
3 100厚C15混凝土地坪/3 现浇钢筋混凝土楼板
4 基土压(夯)实

2：陶瓷砖地/楼面
中南标 15ZJ001 地201/楼201

1 8~14厚面砖铺实拍平，水泥浆擦缝（面砖规格材质见各层装材料表）
2 30厚1:3干硬性水泥砂浆
3 素水泥浆结合层一道（内掺建筑胶）
4 100厚C20混凝土/4 现浇钢筋混凝土楼板
5 基土压(夯)实

3：卫生间防水地/楼面
中南标 15ZJ001 地201F/楼201F
(适用于卫生间、前室、露台、阳台等有水但不沉板的房间)

1 8~14厚面砖铺实拍平，水泥浆擦缝（面砖规格材质见各层装修材料表）
2 25厚1:2水泥砂浆
3 1.5厚聚氨酯防水涂料
4 最薄处20厚1:3水泥砂浆抹平找破坡向地漏2%
5 素水泥浆一遍
6 100厚C20混凝土/6 现浇钢筋混凝土楼板
7 基土压(夯)实

4：卫生间防水地/楼面（沉箱）
中南标 15ZJ001 地201XF/楼201XF
(适用于沉板结构的卫生间)

1 8~14厚面砖铺实拍平，水泥浆擦缝（面砖规格材质见各层装修材料表）
2 25厚1:2水泥砂浆
3 1.5厚聚氨酯防水涂料
4 20厚1:3水泥砂浆找平
5 h厚C10轻骨料混凝土填充层找坡，坡向地漏2%（厚度单项工程设计确定）
6 0.7厚聚乙烯丙纶防水卷材（芯材厚度≥0.5）用1.3厚专用配套粘结料满粘
7 20厚1:3水泥砂浆找平
8 100厚C20混凝土/8 现浇钢筋混凝土楼板

四、内墙面做法

内1：抛光砖踢脚 中南标 15ZJ001 踢15

1 刷素水泥浆一遍(内掺建筑胶)
2 17厚2:1:8水泥石灰砂浆，分两次抹灰
3 3-4厚1:1水泥砂浆加水重20%建筑胶镶贴
4 8~10厚面砖 水泥浆擦缝

内2：釉面砖墙裙 中南标 15ZJ001 裙9

1 刷素水泥浆一遍(内掺建筑胶)
2 15厚专用抹灰砂浆，分两次抹灰
3 3-4厚1:1水泥砂浆加水重20%建筑胶镶贴
4 4~5厚面砖 白水泥浆擦缝

工程名称	江门市农房设计通用图集-设计说明	专　业	建筑
图　名	建筑构造做法表一	图　号	SM-04

建筑构造做法表二

内3:内墙面（乳胶漆墙面）

中南标 15ZJ001 内墙12

1 10厚1：3水泥砂浆
2 2~5厚专用基底料打底
3 涂刷封底漆封底
4 抹涂0.8厚石粉类涂料找平
5 抹涂0.7厚石粉类涂料找平
6 抹涂0.5厚石粉类涂料面层

内4：内墙面（非防水面砖内墙）

中南标 15ZJ001 内墙21

1 刷素水泥浆一遍(内掺建筑胶)
2 15厚专用抹灰砂浆，分两次抹灰
3 3-4厚1:1水泥砂浆加水重20%建筑胶镶贴
4 4~5厚面砖 白水泥浆擦缝

内5：内墙面（防水面砖内墙）

中南标 15ZJ001 内墙23（适用于卫生间等有水的房间）

1 15厚1:3水泥砂浆
2 5厚涂刮型聚合物水泥防水砂浆
3 3-4厚1:1水泥砂浆加水重20%建筑胶镶贴
4 4~5厚釉面砖，白水泥浆擦缝

五、顶棚

顶棚1:刮腻子顶棚

中南标 15ZJ001 顶9

1 现浇钢筋混凝土楼板底面清理干净
2 2-3厚柔韧型腻子分遍刮平
3 涂刷封底漆封底
4 刷或滚底漆一遍
5 刷或滚无机涂料（A级）二遍

顶棚2:吊顶天花

中南标 15ZJ001 棚17

1 铝合金配套龙骨主龙骨900~1000，T型龙骨中距300或600，横撑中距600
2 成品铝合金方形板

建筑内装修材料表

房间名称	装修部位	饰面材料	材料参数	图集做法
客厅 饭厅 卧室	楼（地面）	抛光砖	800x800 米白色	15ZJ001楼（地）201
	（内）墙面	乳胶漆墙面	乳白色	11ZJ001内墙106
	顶棚天花	乳胶漆顶棚	白色	15ZJ001顶9
	踢脚	面砖踢脚（暗贴）	800x120 啡色	15ZJ001踢15
楼梯间	楼（地面）	防滑梯级砖	800x梯级宽 灰白色	15ZJ001楼（地）207
	（内）墙面	乳胶漆墙面	乳白色	11ZJ001内墙106
	顶棚天花	乳胶漆顶棚	白色	15ZJ001顶9
	踢脚	面砖踢脚（暗贴）	800x120 啡色	15ZJ001踢15
阳台 露台	楼（地面）	防滑砖	600x600 浅啡黄	15ZJ001楼（地）201
	（内）墙面	釉面砖	300x600 灰白色	15ZJ001内墙23
	顶棚天花	乳胶漆顶棚	白色	15ZJ001顶9
卫生间、厨房	楼（地面）	防滑砖	600x600 浅啡黄	15ZJ001楼（地）201XF
	（内）墙面	釉面砖	300x600 灰白色	15ZJ001内墙23
	顶棚天花	无机涂料（A级）	白色	15ZJ001顶9

说明：各地砖、墙砖颜色及规格以使用单位最终确定为准

预拌砂浆标注对应表

品种	《预拌砂浆》GB/T25181-2010 标注	其他标准标注
砌体砂浆	DM M5、WM M5	M5混合砂浆、M5水泥砂浆；Mb5混凝土块体(砖)专用砌筑砂浆
	DMM7.5、WM M7.5	M7.5混合砂浆、M7.5水泥砂浆 Mb7.5混凝土块体(砖)专用砌筑砂浆
	DM M10、WM M10	M10混合砂浆、M10水泥砂浆 Mb10混凝土块体(砖)专用砌筑砂浆： Ms10蒸压灰砂普通砖、蒸压粉煤灰普通砖专用砌体砂浆
	DM M15、WM M15 Mb15	M15混合砂浆、M15水泥砂浆； Mb15混凝土块体(砖)专用砌筑砂浆： Ms15蒸压灰砂普通砖、蒸压粉煤灰普通砖专用砌体砂浆
	DM M20、WM M20	M20水泥砂浆； Mb20混凝土块体(砖)专用砌筑砂浆： Ms20蒸压灰砂普通砖、蒸压粉煤灰普通砖专用
	DM M25、WM M25	M25水泥砂浆； Ms25蒸压灰砂普通砖、蒸压粉煤灰普通砖专用砌体砂浆
	DM M30、WM M30	M30水泥砂浆
抹灰砂浆	DP M5、WP M5	1:1:6混合砂浆

工程名称	江门市农房设计通用图集-设计说明	专 业	建筑
图 名	建筑构造做法表二 、建筑内装修材料表	图 号	SM-05

框架结构设计说明一

一、工程概况

1.1 工程名称：江门市农房设计通用图集。

1.2 建筑耐火等级为：二级。

1.3 结构类型：框架结构。

二、设计依据

2.1 建设单位提供的设计标准和设计要求。

2.2 相关专业提供的工程设计资料、技术资料和要求。

2.3 国家及地方现行的有关规程、规范及相关行业标准。

《蒸压加气混凝土建筑应用技术规程》（JGJ/T 17-2008）

《建筑结构荷载规范》（GB50009-2012）

《建筑地基处理技术规范》（JGJ79-2012）

《建筑抗震设计规范》（GB50011-2010（2016年版））

《镇（乡）村建筑抗震技术规程》（JGJ161-2008）

《砌体结构设计规范》（GB50003-2011）

《建筑地基基础设计规范》（GB50007-2011）

《混凝土结构设计规范》（GB50010-2010（2015年版））

《建筑与市政工程抗震通用规范》（GB55002-2021）

《建筑与市政地基基础通用规范》（GB55003-2021）

《工程结构通用规范》（GB55001-2021）

《混凝土结构通用规范》（GB55008-2021）

《砌体结构通用规范》（GB55007-2021）

《混凝土异形柱结构技术规程》（JGJ149-2017）

《建筑结构可靠性设计统一标准》（GB50068-2018）

《建筑地基基础设计规范》（DBJ15-31-2016）

《广东省住宅工程质量通病防治技术措施二十条》

《建筑结构荷载规范》（DBJ15-101-2014）

《蒸压加气混凝土砌块自承重墙技术规程》（DB-15-82-2011）

三、设计说明

3.1 图中除注明外，长度单位均为毫米（mm）；标高单位为米（m）；角度单位为度。

3.2 施工时一律根据图中标注尺寸施工，不得测量图纸的尺寸施工，施工前须核对图中尺寸，包括与其它各专业图纸的核对，遇有图纸和实际情况存在差异时，应及时通知设计人。

3.3 本工程用途为住宅，未经技术鉴定或设计单位书面许可，不得改变结构用途。

3.4 本工程设计图构造详图及构件代码、编号等均以系列图集22G101为准。

3.5 施工单位在施工前必须全面理解22G101系列图集的所有内容，审阅设计图纸，施工中出现难以确定的问题应及时与设计协商解决。

3.6 结构应按设计规定的用途使用，并应定期检查结构状况，进行必要的维护和维修。严禁下列影响结构使用安全的行为：

1 未经技术鉴定或设计许可，擅自改变结构用途和使用环境；

2 损坏或者擅自变动结构体系及抗震设施；

3 擅自增加结构使用荷载；

4 损坏地基基础；

5 违规存放爆炸性、毒害性、放射性、腐蚀性等危险物品；

6 影响毗邻结构使用安全的结构改造与施工。

3.7 设计基准期为：50年；设计使用年限为：50年；建筑结构安全等级为：二级；结构重要性系数为：1.0。

3.8 地基基础设计等级丙级；本图集适用设防烈度6、7度；基本地震加速度0.05g、0.10g，设防类别为丙类。

3.9 本图集适用场地类别为Ⅱ类；地震分组：第一组；场地特征周期值：0.35s；抗震等级为：四级（6度）、三级（7度）。

3.10 结构设计采用计算软件：YJK4.0.0；编制单位：北京盈建科软件有限责任公司。

四、主要荷载（作用）取值

4.1 活荷载标准值

使用功能	住宅	楼梯	卫生间	阳台	不上人屋面	上人屋面	露台花园	栏杆
附加恒载标准值(KN/m²)	1.5	1.5	6.0	1.5	3.5	3.5	3.5	按建施计
活荷载标准值(KN/m²)	2.0	2.0	2.5	2.5	0.5	2.0	4.0	栏杆顶部：1.0kN/m 垂向：1.2kN/m

4.2 风荷载：本图集适用基本风压为0.60~1.05kN/m²；地面粗糙度类别为B类。

五、主要结构材料

5.1 混凝土

5.1.1 混凝土强度：基础垫层C15；构造柱、圈梁、压顶C20；主体结构梁、板、柱、基础混凝强度等级均为C25。

工程名称	江门市农房设计通用图集-设计说明	专　业	结构
图　名	框架结构设计说明一	图　号	SM-06

框架结构设计说明二

5.1.2 混凝土强度：基础垫层C15；构造柱、圈梁、压顶C20；主体结构梁、板、柱、基础混凝强度等级均为C25。

5.1.3 混凝土结构环境类别：±0.000以下为二b类，±0.000以上外露构件和天面、露台等环境类别为二a，其余为一类。

5.1.4 混凝土耐久性基本要求见表：

环境类别	最大水胶比	最低强度等级	最大氯离子含量(%)	最大碱含量(Kg/m³)
一	0.60	C20	0.30	不限制
二a	0.55	C25	0.20	3.0
二b	0.50	C30	0.15	3.0

说明：氯离子含量系指其占胶凝材料总量的百分比

5.2 钢筋的受拉强度设计值fy (N/mm²)

HRB400（Φ），fy=360N/mm²;HPB300（Φ），fy=270N/mm²；施工中当需要进行钢筋代换时，应按照钢筋承载力设计值相等的原则换算，并应满足抗裂验算及最小配筋率、保护层厚度、钢筋间距等构造要求。当采用进口钢筋时，应符合我国相关规定的要求。

抗震等级为一、二、三级的框架和斜撑构件（含楼段），其纵向受力钢筋采用普通钢筋时，应采用带"E"编号的抗震钢筋，钢筋的抗拉强度实测值与屈服强度实测值的比值不应小于1.25；钢筋屈服强度实测值与屈服强度标准值的比值不应大于1.3，且钢筋在最大拉力下的总伸长率实测值不应小于9%；混凝土结构用普通钢筋、预应力筋及结构混凝土的强度标准值应具有不小于95%的保证率。

当施工中进行混凝土结构构件的钢筋、预应力筋代换时，应符合设计规定的构件承载能力、正常使用、配筋构造及耐久性能要求，并应取得设计变更文件。

5.3 砌体填充墙

砌筑砂浆：内、外墙+0.2米以下采用水泥普通砖MU20；水泥砂浆M7.5；内、外墙+0.2米以上采用蒸压加气混凝土砌块（页岩砖、水泥砖），强度等级分别为A5.0；MU10.0加气块干密度级别为B06；容重不大于725kg/m³，砌筑砂浆采用M5.0混合砂浆。

六、地基基础

本图集提供柱底轴力标准值及基本组合值，在动工前应提供工程地质勘察报告给有相关资质的设计单位，由结构设计人员根据柱底轴力要求进行基础选型及设计。

七、混凝土结构构造要求

7.1 最外层钢筋（箍筋及分布筋）混凝土保护层厚度详表：

环境类别		一	二a	二b
板、墙、壳	≤C25	20	25	30
	>C25	15	20	25
梁、柱、杆	≤C25	25	30	40
	>C25	20	25	35

说明：底层柱在±0.000上下钢筋保护层厚度不同时，严禁采用弯曲钢筋的做法来满足不同的钢筋保护层厚度，应采用加大截面的方法来满足钢筋保护层厚度较厚的施工段。

7.2 钢筋的锚固和连接：详国标22G101-1第2-2~2-6页。（施工注意：2-2页表中的仍然是基本锚固长度，只有乘以锚固长度修正系数后，方为钢筋的锚固长度）。

7.3 拉筋、箍筋及预埋件等不应与梁、柱纵筋焊接。

7.4 框架梁与非框架梁的构造要求详22G101-1.第2-23~2-42页。

7.5 非框架梁，梁端节点做法详各梁配筋平面图说明。

7.6 浇楼板及屋面板，板构造详22C101-1；板端支座面筋按充分利用钢筋的抗拉强度施工；板底长向钢筋置于短向钢筋之上支座面筋长向置于短向筋之下。

八、填充墙构造要求

8.1 本工程采用加气块（页岩砖、水泥砖）后砌填充墙，填充墙的厚度、平面位置、门窗洞口尺寸及定位见建筑平面图，未经设计单位同意不得增加和移位。

8.2 填充墙沿框架柱全高设2 Φ6@600通长拉结筋，拉结筋弯锚入钢筋混凝柱内直线长度为200mm。

8.3 填充墙中构造柱平面位置详建筑平面图；构造柱截面为：墙厚X200，纵筋4 Φ12，箍筋为Φ6@200构造柱的纵筋在梁、基础中的锚固做法详12G614-1第10-15页。

8.4 门、窗过梁选用国标12SG121-1第29页，过梁选用表。当墙体为加气块时，过梁支承长度改为300mm。

8.5 填充墙施工要求

8.5.1 墙体施工要求详12G614-1第2、5页。

8.5.2 墙体不得预留水平沟槽；后砌填充墙应在主体结构施工完毕后自上而下逐层砌筑。特别是悬挑构件上的填充墙体必须自上而下砌筑。

8.5.3 当首层填充墙下无基础或无系梁时，填充墙可直接砌筑于地面，构造做法详图一。

工程名称	江门市农房设计通用图集-设计说明	专　业	结构
图　名	框架结构设计说明二	图　号	SM-07

框架结构设计说明三

九、混凝土结构施工要求

9.1 图中预留孔、洞、槽、管、预埋件及防雷做法等应与各专业图纸核对后方能施工，不得后凿或后做。若结构图与相关专业图不符时，应即时通知设计人埋件，并确保形成通路，柱内严禁预留孔洞和接线合。当梁上开洞时，详见图二。

9.2 悬挑构件其根部钢筋位置要求应严格施工，专人检查，临时支撑需构件强度达100%时才能拆除。

9.3 当梁、板跨度不小于4.0m时，梁跨中起拱必须按《混凝土结构工程施工质量验收规范》GB50204-2015的要求施工。

十、梯间构件的构造要求

梯间构件除设计及22G101-2要求外其中TZ及TL分别按22G101-1LZ中的及KL施工；LZ与支承梁KL节点做法详2-14页大样。

十一、图例

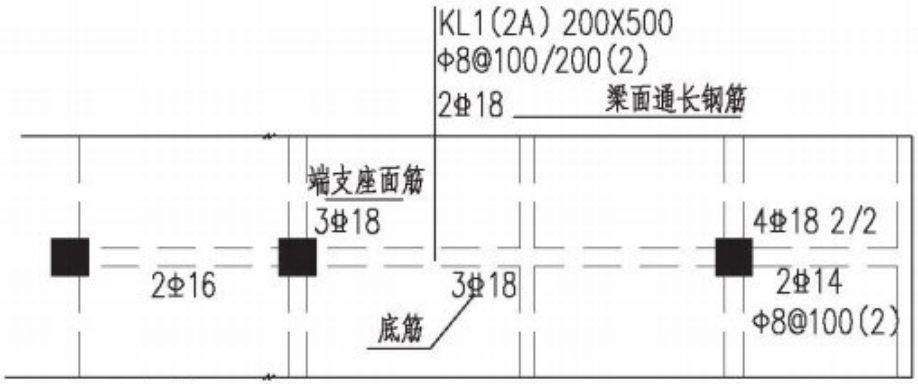

梁配筋平面图例程建

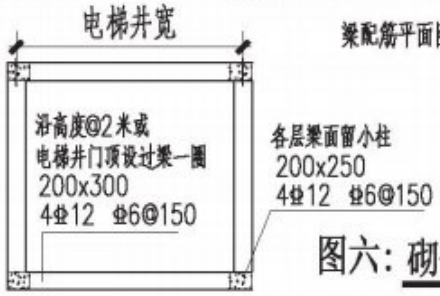

图六：砌体电梯井构造梁柱平面

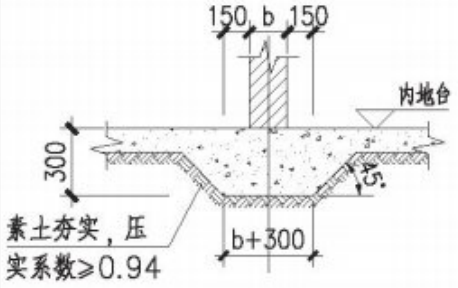

图一：首层内墙“地骨”

注：首层隔墙（高度≤6000mm）允许砌筑在局部加厚的混凝土地坪上

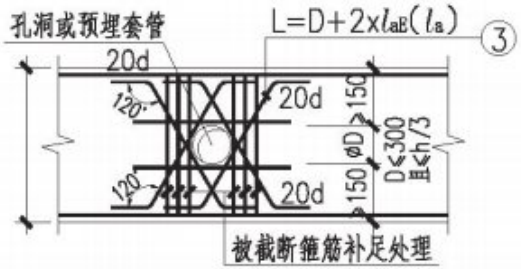

图二：梁上孔洞加强筋布置图

Φ50≤ØD≤Φ250时要求按本图设置加强筋；梁宽b≤300时，③号筋2Φ14，共8条；

图三：折梁折角构造图

注：当为框架梁(KL)时，图中la 改用laE
β≥160° 时纵筋可不分离
β<145° 时箍筋直径加大一级

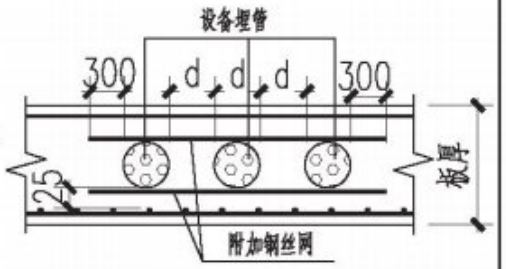

图四：板内预埋暗管大样

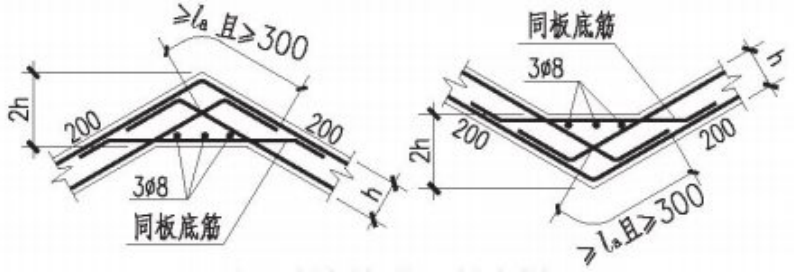

图五：板折角处配筋大样

工程名称	江门市农房设计通用图集-设计说明	专　业	结构
图　名	框架结构设计说明三	图　号	SM-08

户型80-1
沿街效果图

户型80-1
沿街效果图

设计说明

方案设计既兼顾实用性、美观性，又符合农村生活习惯和地域特色。户型设计可供两到三代人居住，共有 4 房3厅5卫 1厨 1 阳台1 露台 1 车房，首层设置 1客厅、1厨房、1卫生间及1车房；二层设置 1起居室、2卧室、2卫生间及1阳台；三层设置 1起居室、2卧室、2卫生间及1露台。建筑外立面线条简洁、采用大玻璃窗、素色外墙，通过平屋顶设计，与墙身色彩的对比烘托设计感，既有文化底蕴，又不失现代感。

经济技术指标

指标	数量（单位）
用地面积	88.00 ㎡
基底面积	88.00㎡
总建筑面积	250.80㎡
建筑高度	10.30m
建筑层数	3
建筑面宽	8.00m
建筑进深	11.00m

造价估算表

序号	工程和费用名称	单位	数量	单价(元/㎡)	合计（元）	备注
	主体工程				557765.40	
1	土建工程	㎡	250.80	700	175560.00	不含地基基础、含地上建筑主体结构、墙体砌筑等
2	室内客厅、卧室及公共区域装修	㎡	213.15	800	170520.00	地面抛光砖、墙身天花抹灰乳胶漆
3	室内厨房、卫生间装修	㎡	37.65	1500	56475.00	地面防滑砖 + 墙面瓷砖 + 天花抹灰乳胶漆 + 地面墙身防水
4	外立面装饰工程	㎡	250.80	320	58521.60	按建筑面积计算
5	屋面及防水	㎡	88.00	400	32500.00	
6	电气及照明工程	㎡	250.80	150	37620.00	配电及照明系统
7	给排水工程	㎡	250.8	80	20064.00	含给、排水系统、洁具及附件
8	白蚁防治费	㎡	250.8	6	1504.80	
9	室外排污排水及化粪池	项	1.00	5000	5000.00	不含至化粪池排出至市政部分

江门市农房设计通用图集--户型80-1

图 纸 目 录

序号	图纸名称	专业	图号	图幅	备注
01	一层平面图	建 筑	JS-01	A4	
02	二层平面图	建 筑	JS-02	A4	
03	三层平面图	建 筑	JS-03	A4	
04	屋顶平面图	建 筑	JS-04	A4	
05	①-④轴立面图	建 筑	JS-05	A4	
06	④-①轴立面图	建 筑	JS-06	A4	
07	Ⓐ-Ⓒ轴立面图	建 筑	JS-07	A4	
08	Ⓒ-Ⓐ轴立面图	建 筑	JS-08	A4	
09	1-1剖面图	建 筑	JS-09	A4	
10	节点大样图	建 筑	JS-10	A4	
11	门窗表	建 筑	JS-11	A4	
01	柱平面定位图	结 构	GS-01	A4	
02	柱配筋大样图	结 构	GS-02	A4	
03	一层梁配筋图	结 构	GS-03	A4	
04	二层梁配筋图	结 构	GS-04	A4	
05	三层梁配筋图	结 构	GS-05	A4	
06	屋面层梁配筋图	结 构	GS-06	A4	
07	二层板配筋图	结 构	GS-07	A4	
08	三层板配筋图	结 构	GS-08	A4	
09	屋面层板配筋图	结 构	GS-09	A4	

工程名称	江门市农房设计通用图集-户型80-1	专 业	建筑
图 名	图纸目录	图 号	JS-ML01

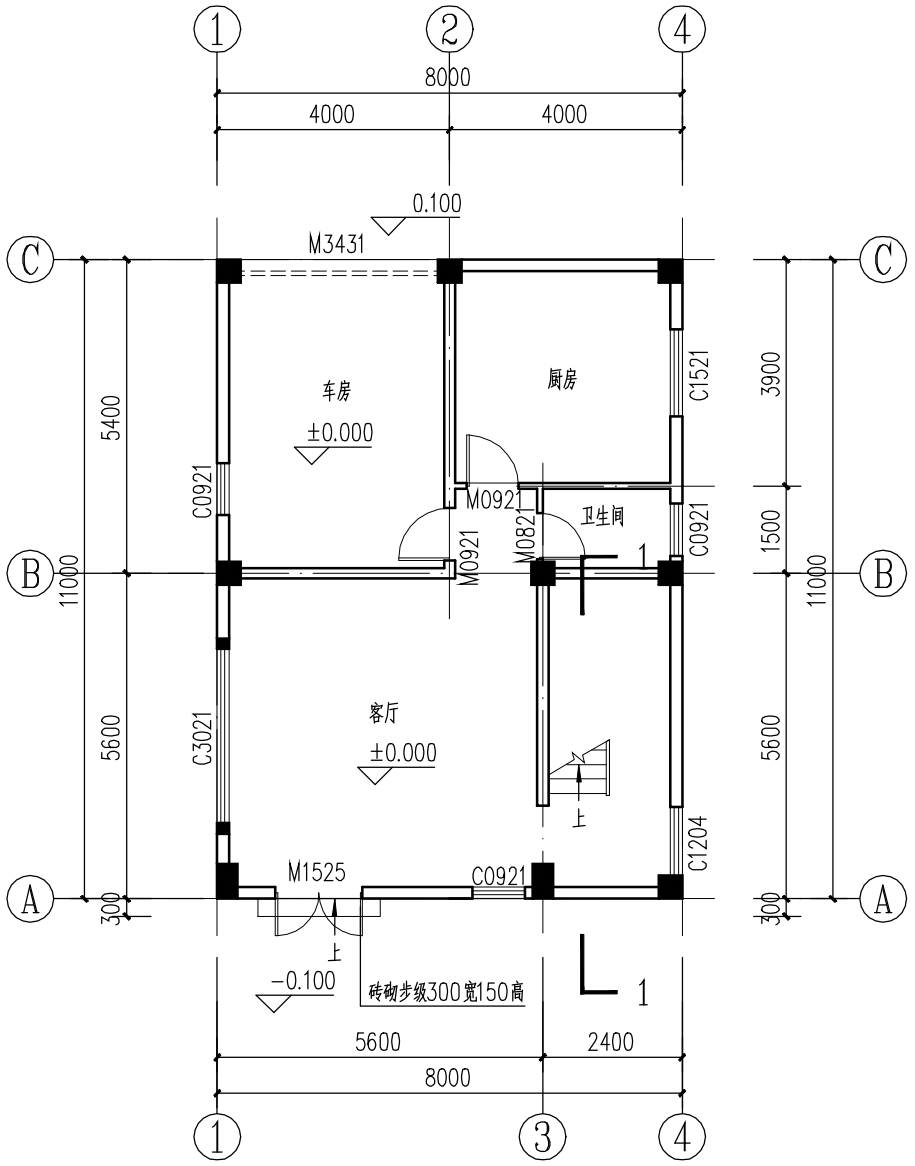

首层平面图 1:100

各功能空间建筑及结构标高对应表（H为当前层建筑完成面标高）		
位 置	建筑完成面标高	结构面标高
客餐厅、户内走道	H	H-0.050
卧室	H	H-0.050
厨房	H-0.030	H-0.050
阳台	H-0.050	H-0.100
露台	H-0.050	H-0.100
卫生间	H-0.015（地面最高处）	H-0.400

工程名称	江门市农房设计通用图集-户型80-1	专 业	建筑
图 名	首层平面图	图 号	JS-01

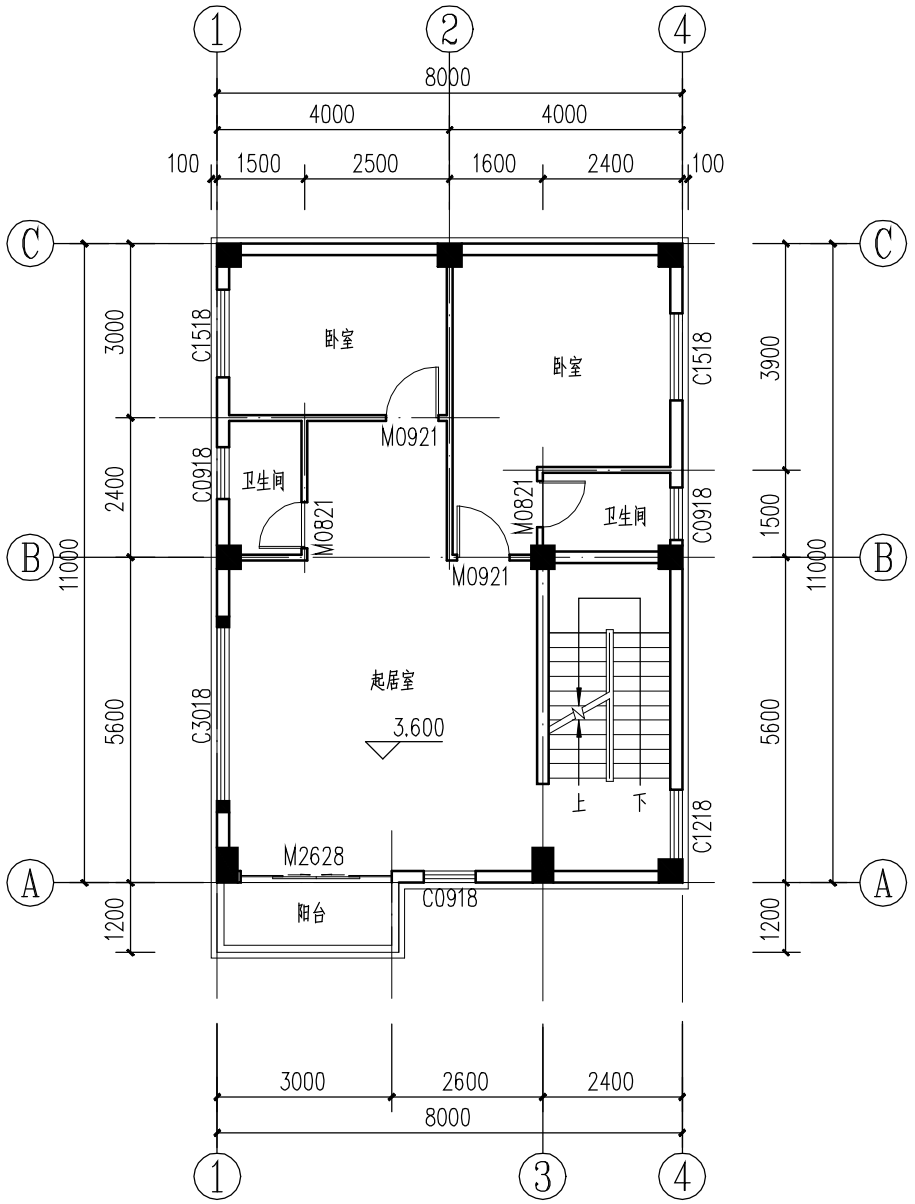

二层平面图 1:100

各功能空间建筑及结构标高对应表（H为当前层建筑完成面标高）		
位 置	建筑完成面标高	结构面标高
客餐厅、户内走道	H	H-0.050
卧室	H	H-0.050
厨房	H-0.030	H-0.050
阳台	H-0.050	H-0.100
露台	H-0.050	H-0.100
卫生间	H-0.015（地面最高处）	H-0.400

工程名称	江门市农房设计通用图集-户型80-1	专 业	建筑
图 名	二层平面图	图 号	JS-02

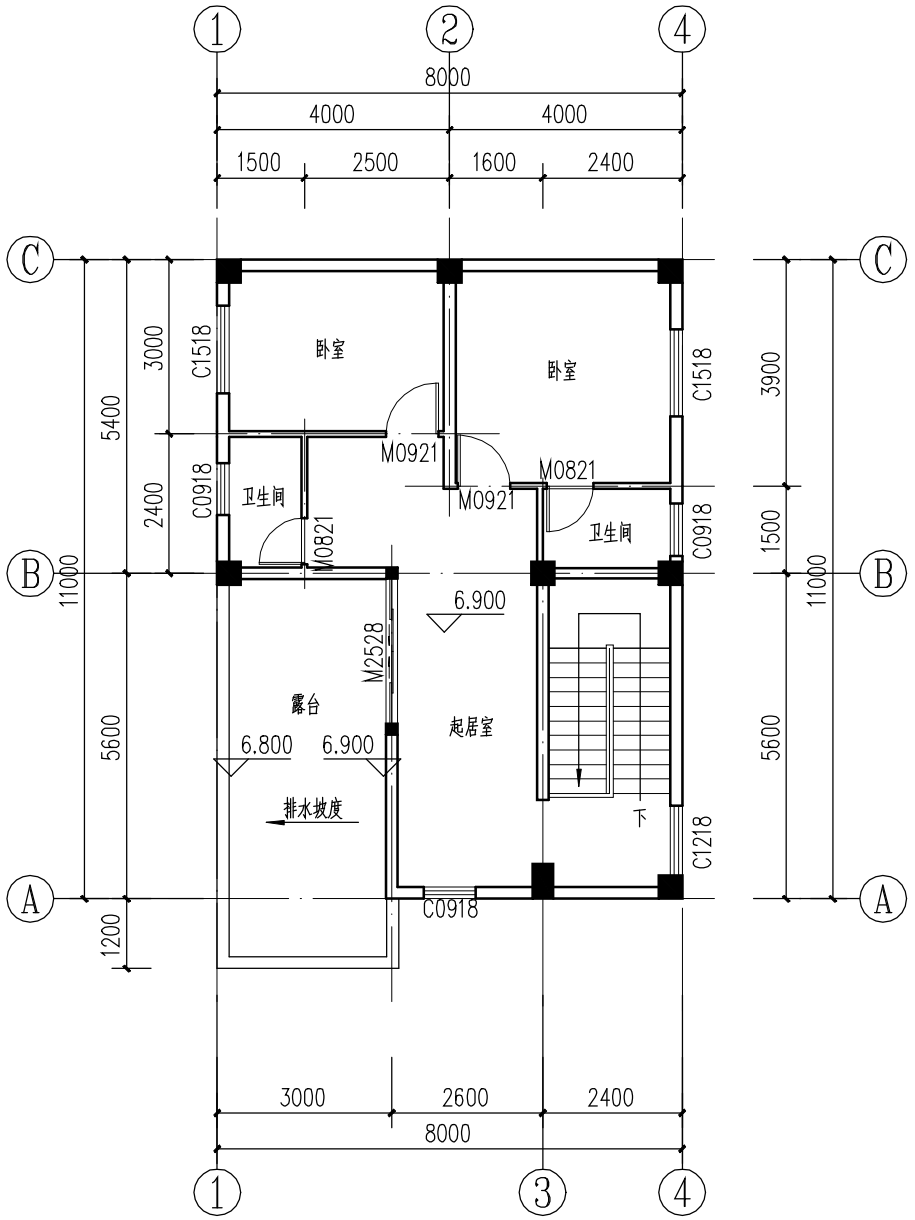

三层平面图 1:100

各功能空间建筑及结构标高对应表（H为当前层建筑完成面标高）		
位 置	建筑完成面标高	结构面标高
客餐厅、户内走道	H	H-0.050
卧室	H	H-0.050
厨房	H-0.030	H-0.050
阳台	H-0.050	H-0.100
露台	H-0.050	H-0.100
卫生间	H-0.015（地面最高处）	H-0.400

工程名称	江门市农房设计通用图集-户型80-1	专 业	建筑
图 名	三层平面图	图 号	JS-03

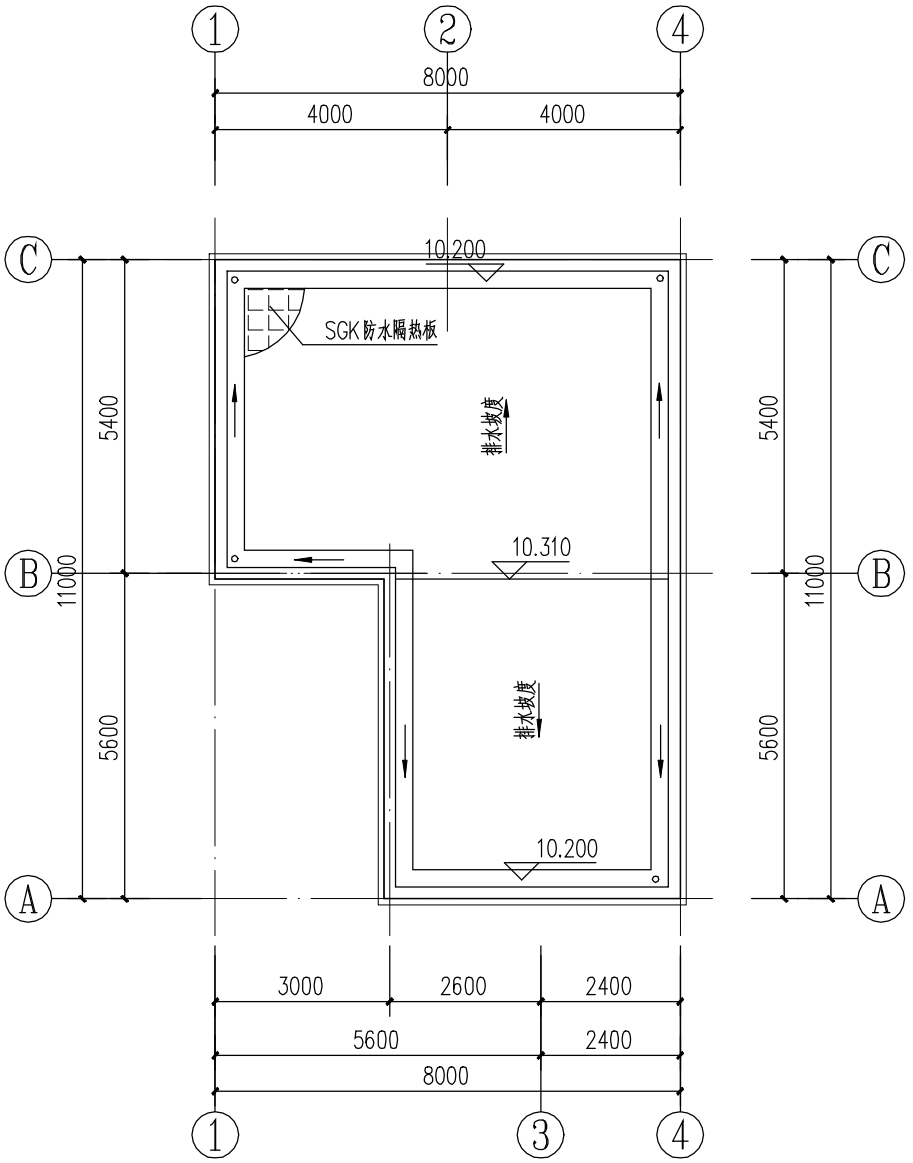

天面平面图 1:100

工程名称	江门市农房设计通用图集-户型80-1	专　业	建筑
图　名	屋顶平面图	图　号	JS-04

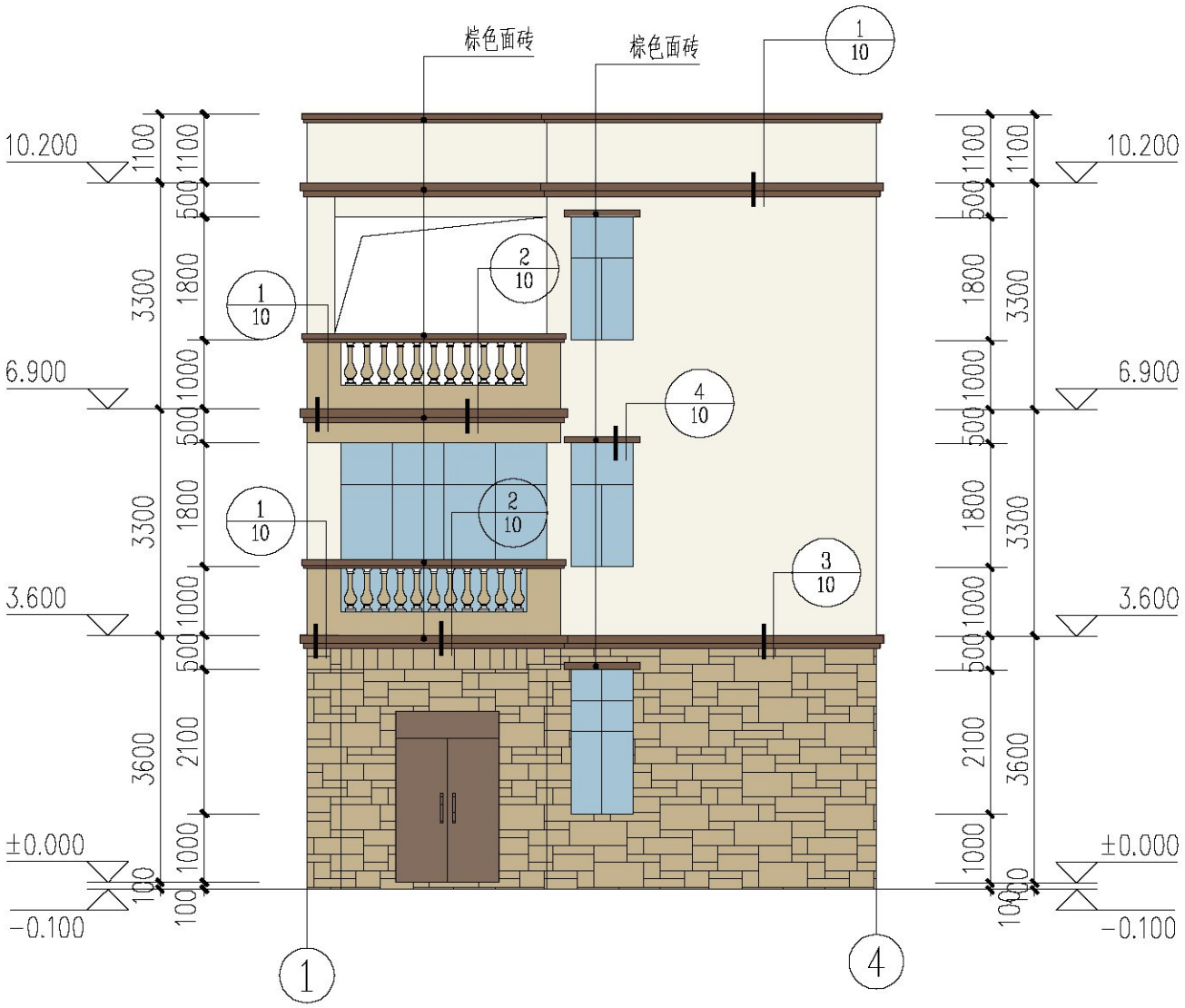

①-④轴立面图 1:100

立面材质图例:

杏色仿石砖

白色外墙砖

工程名称	江门市农房设计通用图集-户型80-1	专　业	建筑
图　名	①-④轴立面图	图　号	JS-05

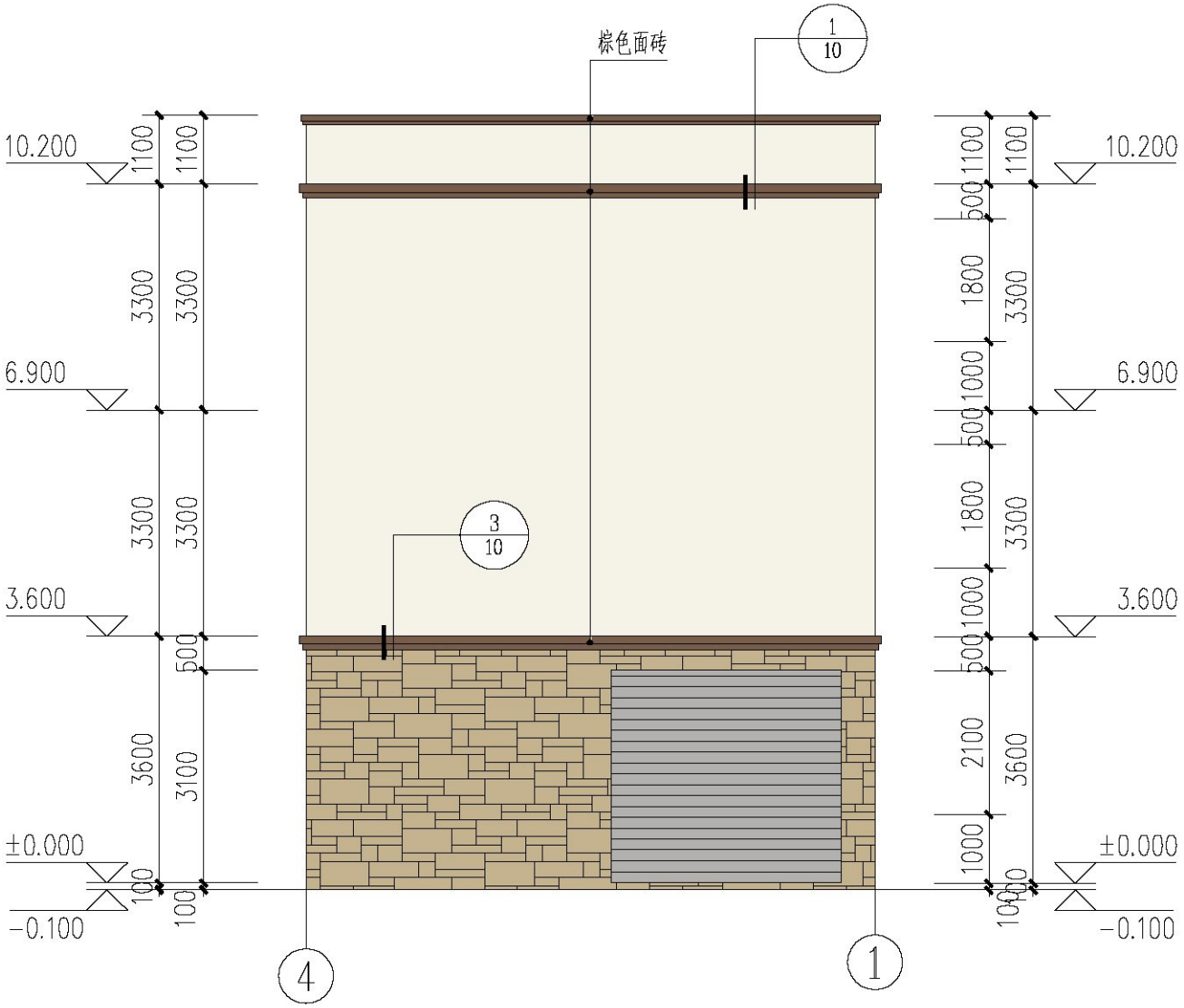

④-①轴立面图 1:100

立面材质图例:

杏色仿石砖

白色外墙砖

工程名称	江门市农房设计通用图集-户型80-1	专　业	建筑
图　名	④-①轴立面图	图　号	JS-06

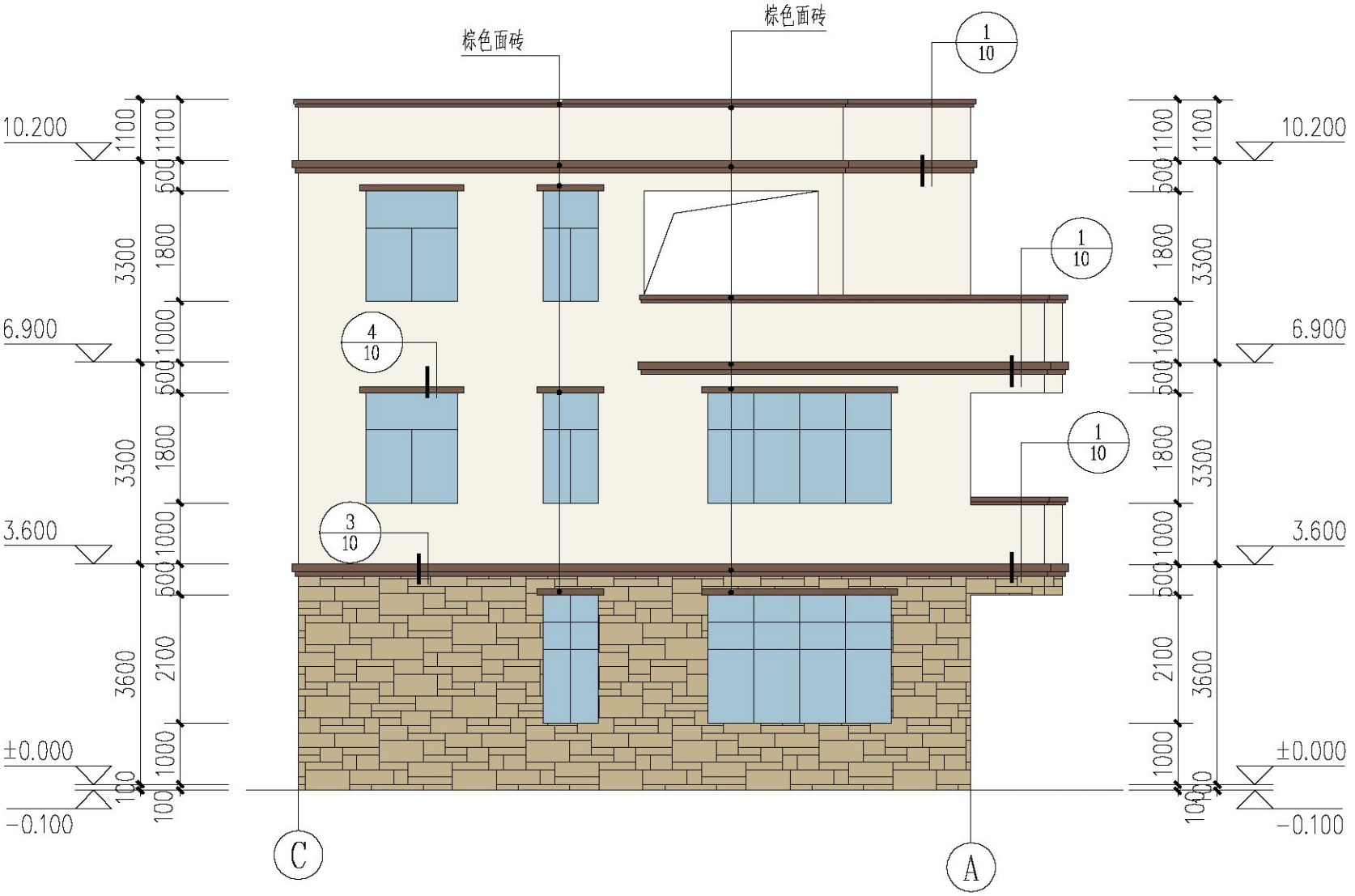

Ⓒ-Ⓐ轴立面图 1:100

立面材质图例:

杏色仿石砖

白色外墙砖

工程名称	江门市农房设计通用图集-户型80-1	专　业	建筑
图　名	Ⓒ-Ⓐ轴立面图	图　号	JS-08

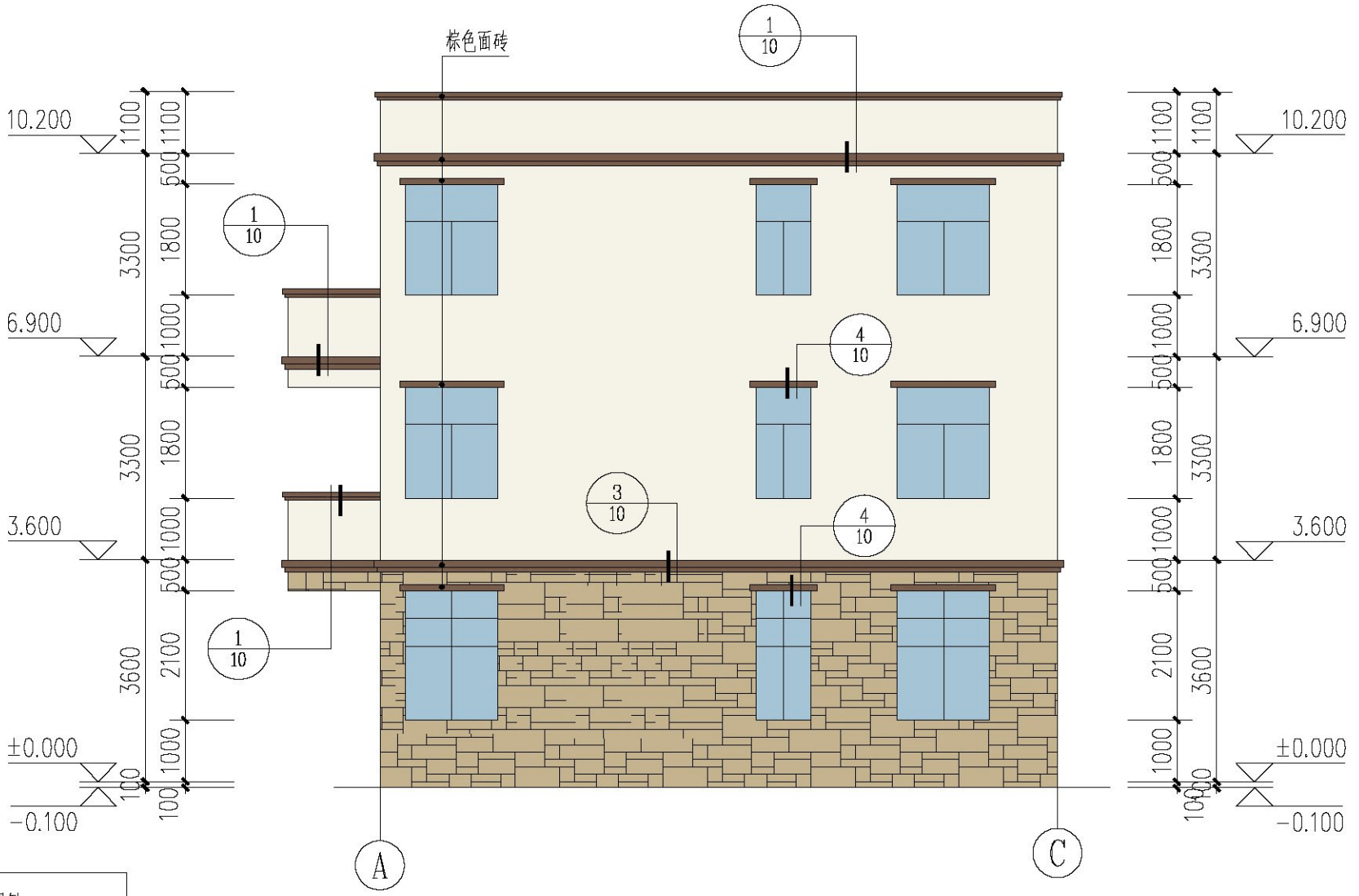

立面材质图例：

杏色仿石砖

白色外墙砖

Ⓐ-Ⓒ轴立面图 1:100

工程名称	江门市农房设计通用图集-户型80-1	专　业	建筑
图　名	Ⓐ-Ⓓ轴立面图	图　号	JS-07

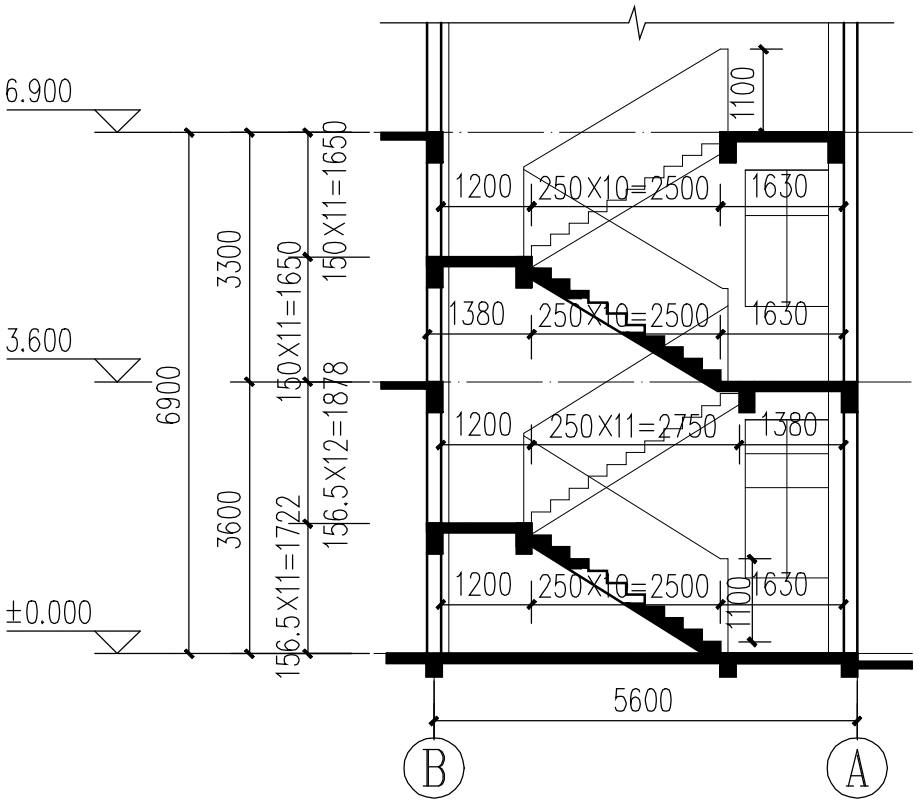

1-1剖面图 1:100

说明：

1、楼梯栏杆高1.1米。

2、楼梯栏杆竖杆之间的水平净距不大于0.11m。

工程名称	江门市农房设计通用图集-户型80-1	专　业	建筑
图　名	1-1剖面图	图　号	JS-09

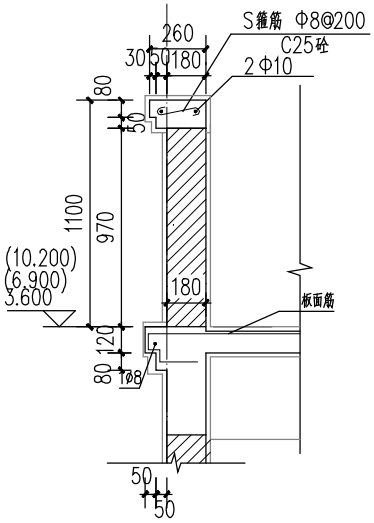

① 栏杆大样一 1:20

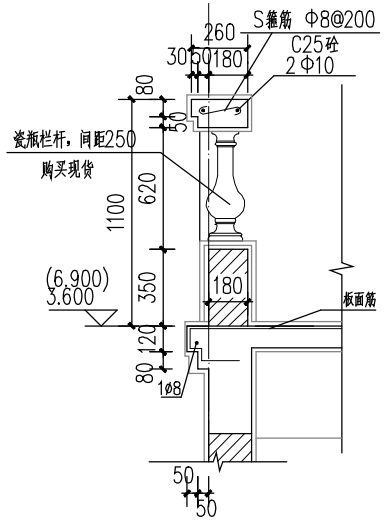

② 栏杆大样二 1:20

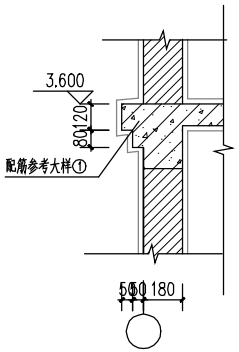

③ 墙身大样 1:25

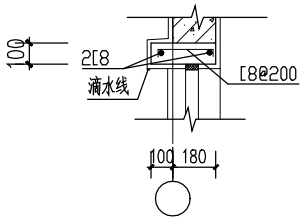

④ 窗眉大样 1:20

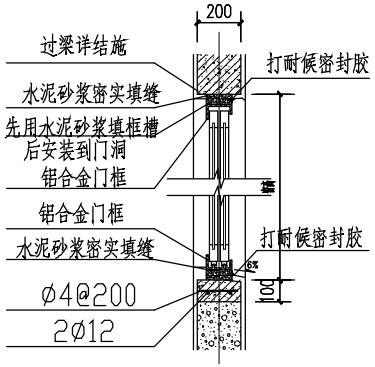

⑤ 窗口剖面 1:10

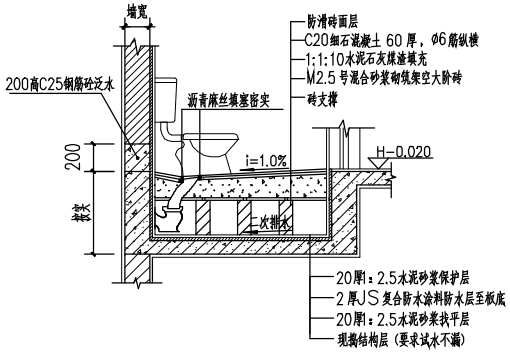

⑥ 座式厕所构造大样 1:20

H为厕所所在楼地面的标高

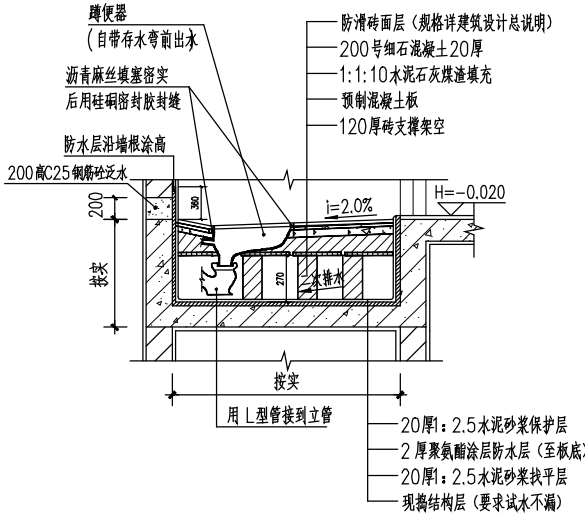

⑦ 蹲式厕所构造大样 1:20

H为厕所所在楼地面的标高

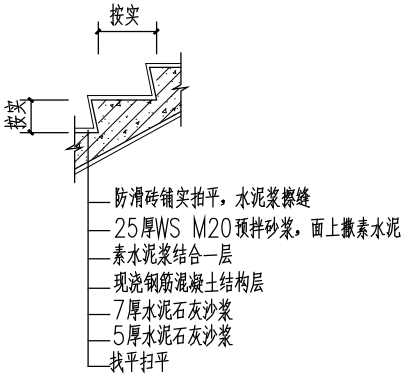

⑧ 楼梯踏步大样

工程名称	江门市农房设计通用图集-户型80-1	专　业	建筑
图　名	节点大样图	图　号	JS-10

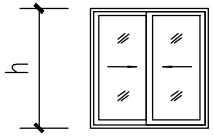

A1

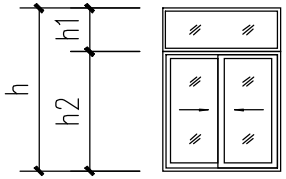

A2

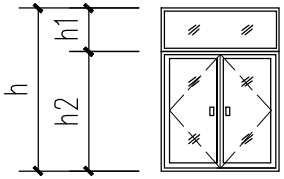

A3

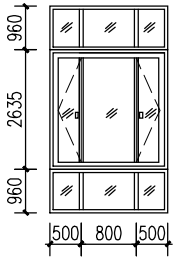

A4

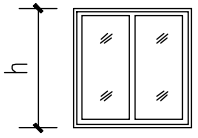

A5

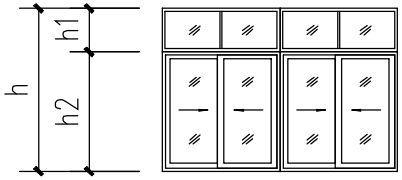

A6

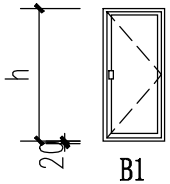

B1

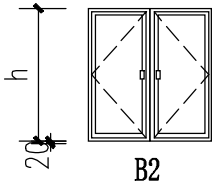

B2

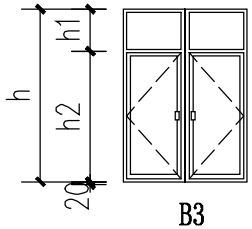

B3

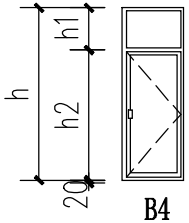

B4

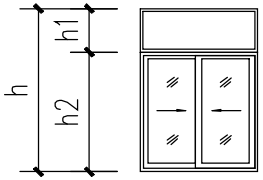

B5

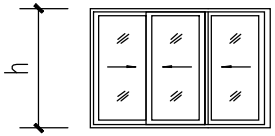

A8

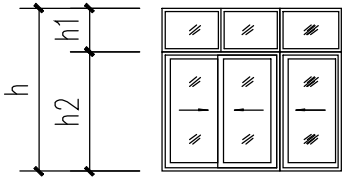

A9

门窗表

类型	设计编号	洞口尺寸(mm)	数量	h1	h2	选用型号	备注
普通门	M0821	800X2100	5			B1	实木门（款色甲方自定）
	M0921	900X2100	6			B1	实木门（款色甲方自定）
	M1525	1500X2500	1	400	2100	B3	防盗门（款色甲方自定）
	M1821	1800X2100	1			A1	铝合金推拉门（款色甲方自定）
	M2528	2500X2800	1	600	2100	A6	铝合金推拉门（款色甲方自定）
	M2628	2600X2800	1	600	2100	A6	铝合金推拉门（款色甲方自定）
	M3431	3450X3100	1				不锈钢卷帘门
普通窗	C0921	900X2100	3	450X2=900	1200	A2	铝合金推拉窗,5mm厚玻璃
	C0918	900X1800	4	600	1200	A2	铝合金推拉窗,5mm厚玻璃
	C1218	1200X2100	2	600	1200	A2	铝合金推拉窗,5mm厚玻璃
	C1521	1500X2100	2	450X2=900	1200	A2	铝合金推拉窗,5mm厚玻璃
	C1518	1500X1800	4	600	1200	A2	铝合金推拉窗,5mm厚玻璃
	C3021	3000X2100	1	450X2=900	1200	A6	铝合金推拉窗,5mm厚玻璃
	C3018	3000X1800	1	600	1200	A6	铝合金推拉窗,5mm厚玻璃

说明：

1. 铝合金门窗为白色框料，白色玻璃5厘，用玻璃胶嵌固，铜或不锈钢钉固定，按防锈、防水、防渗处理，五金小件均为上等防锈制品。每条窗边框与墙体的连接固定点不得少于2处，间距不得>0.5米，边框端部的第一固定点距端部的距离≤0.2米。
2. 平开门用4001、4010框料，不锈钢地弹簧、推拉铝合金窗采用铝型材90系列，门框料壁厚2.0，窗框料壁厚1.4，平开铝合金窗采用38系列，施工前先选样再详定。
3. 窗高≥2米或面积≥6M^{2}或通长窗，窗台增加砼压顶。（详建筑说明）
4. 铝合金窗安装前，应撕去水泥砂浆接触处的包装纸，并涂刷聚胺脂清漆保护剂。门窗框与墙体安装缝隙用1：3水泥防水砂浆嵌缝饱满，不得使用混合砂浆嵌缝。
5. 玻璃门或落地玻璃窗，均采用钢化玻璃，层数≥7层时，窗采用钢化玻璃。外窗台高度小于0.9M采用钢化玻璃并采用可靠的防护措施，单块玻璃大于1.5M^{2}时，采用钢化玻璃。
6. 除图中注明者外，尚应遵照现行国家施工验收规范，并应执行省通病防治技术措施二十条。
7. 木框池板门、门框采用60X100，门扇采用40X90,12厚池板。
8. 木框夹板门、门框采用60X100，夹板双面采用三夹板。
9. 铁门用简易铁门。
10. 幕墙由专业设计施工公司设计后送我公司审校.

工程名称	江门市农房设计通用图集-户型80-1	专　业	建筑
图　名	门窗表	图　号	JS-11

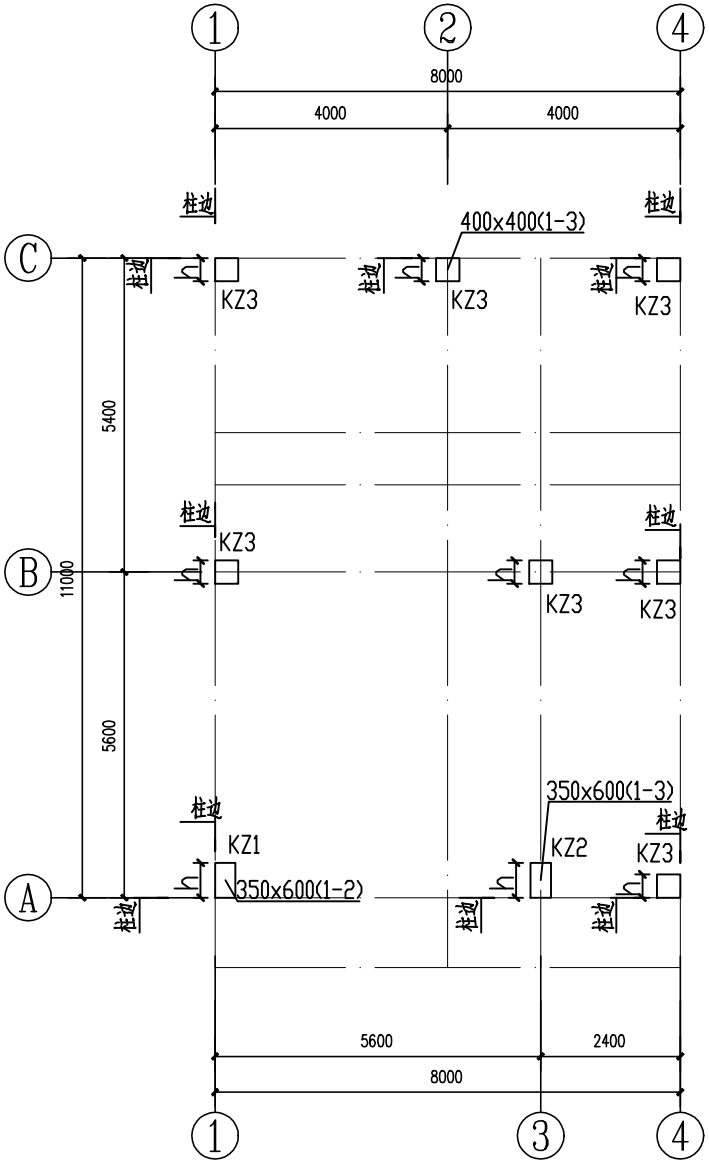

柱平面定位图

除注明外，轴线与柱边或柱中心重合

4	10.200		
3	6.900	3.300	C25
2	3.600	3.300	C25
首层	0.000	3.600	C25
层号	标高(m)	层高(m)	混凝土等级

结构层楼面标高
结 构 层 高

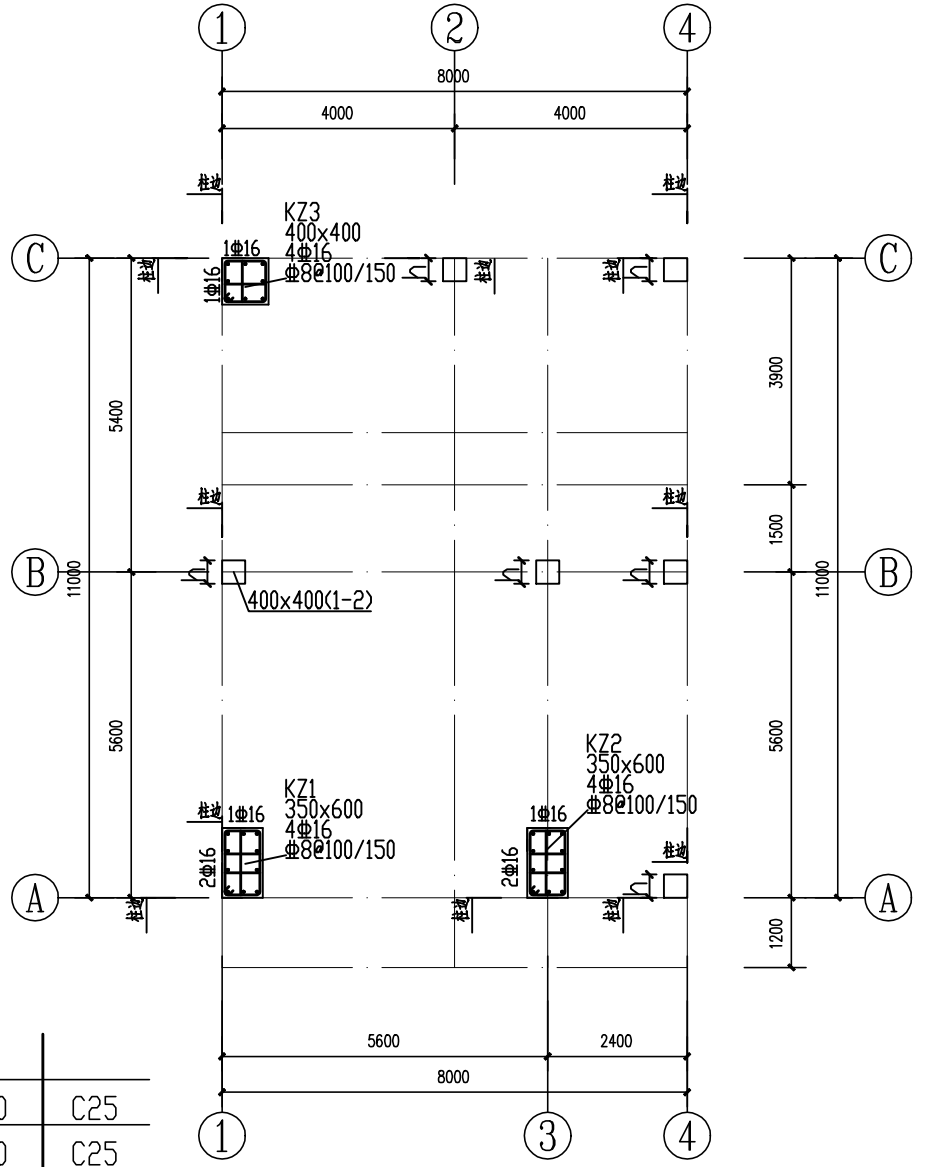

柱配筋大样图

工程名称	江门市农房设计通用图集-户型80-1	专　业	结构
图　名	柱平面定位图、柱配筋大样图	图　号	GS-01

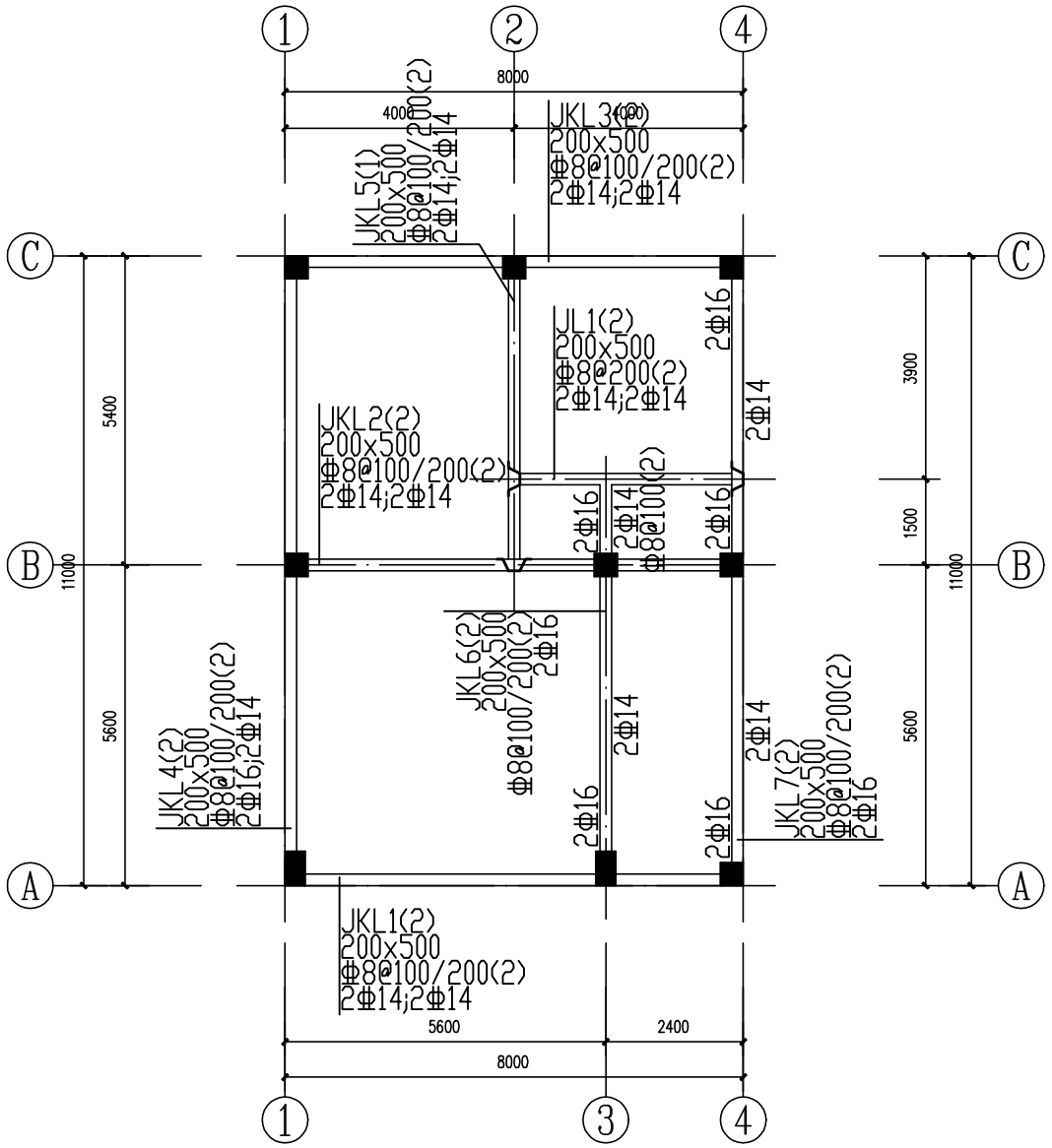

首层梁钢筋图

说明：

1. 梁混凝土强度等级分别为：C25

   梁钢筋采用 HRB400(Φ)级钢筋，$f_y=360N/mm^2$

2. 除注明外梁吊筋均为2Φ14 ，6Φ*（*为梁箍筋直径）

3. 除注明外梁面标高为H,H=-0.200m

工程名称	江门市农房设计通用图集-户型80-1	专　业	结构
图　名	首层梁钢筋图	图　号	GS-02

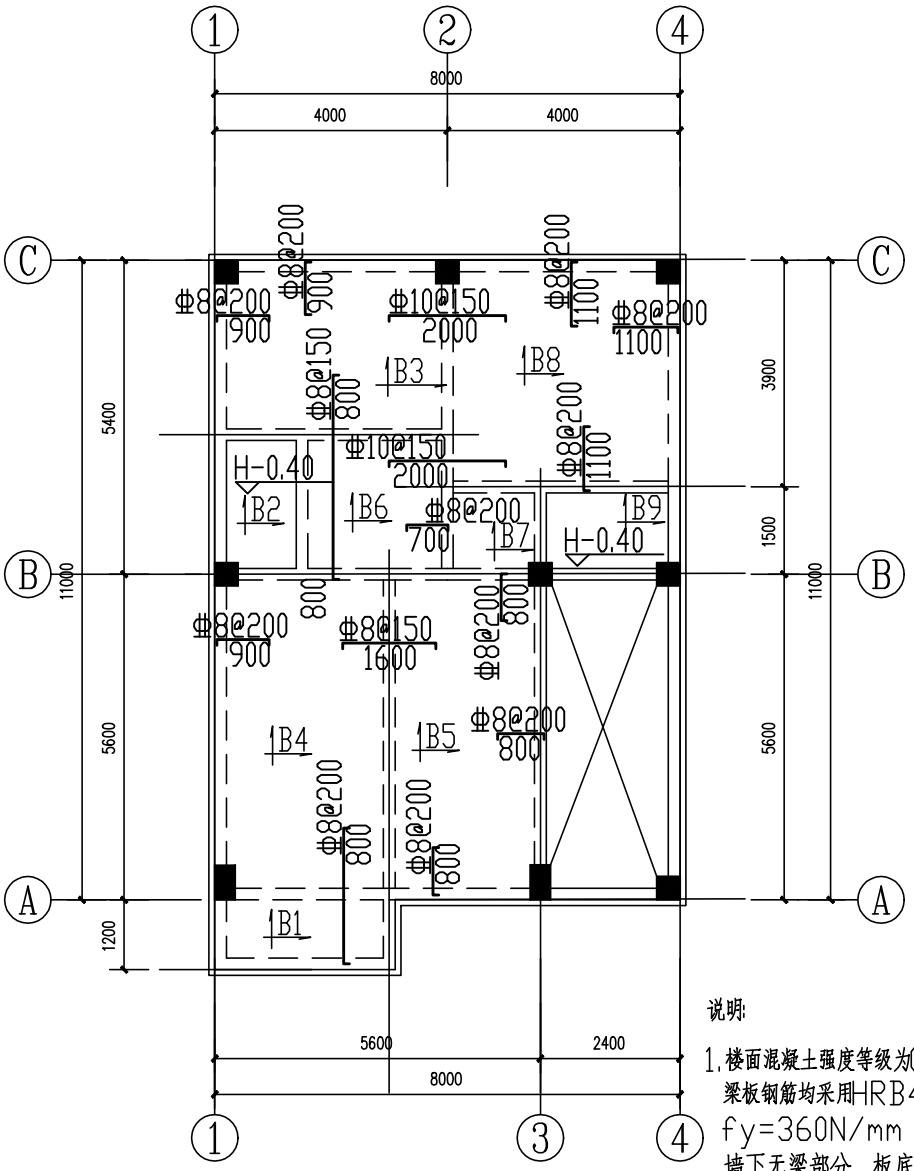

二层板钢筋图

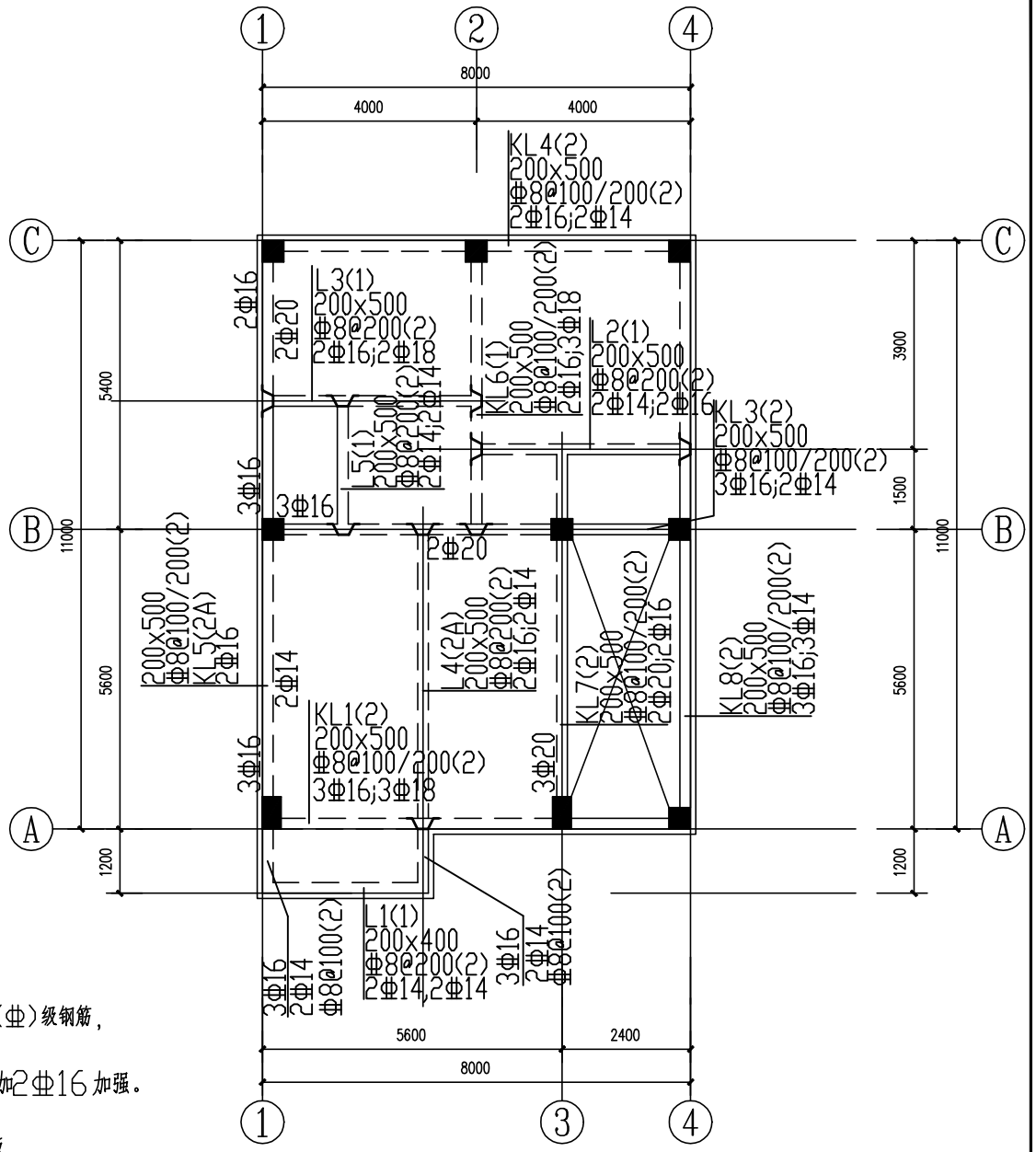

二层梁钢筋图

说明:

1. 楼面混凝土强度等级为C25
   梁板钢筋均采用HRB400(Φ)级钢筋,
   fy=360N/mm²。
   墙下无梁部分,板底筋另加2Φ16加强。
   飘线按建施图施工。
2. 图中凡未注明钢筋的小跨度板
   支座筋和底筋按Φ8@200构造配筋,面筋伸入板长度为短跨L/4(当短跨L<1500mm时,则拉通)
3. 图中未注明者板厚为100mm
4. 图中未注明者板面和梁顶标高为H,H为3.60m
5. 图中未注明板底筋均为双向Φ8@200拉通
6. 除注明外梁吊筋均为2Φ14,6Φ*(*为梁箍筋直径)

工程名称	江门市农房设计通用图集-户型80-1	专　业	结构
图　名	二层板钢筋图、二层梁钢筋图	图　号	GS-03

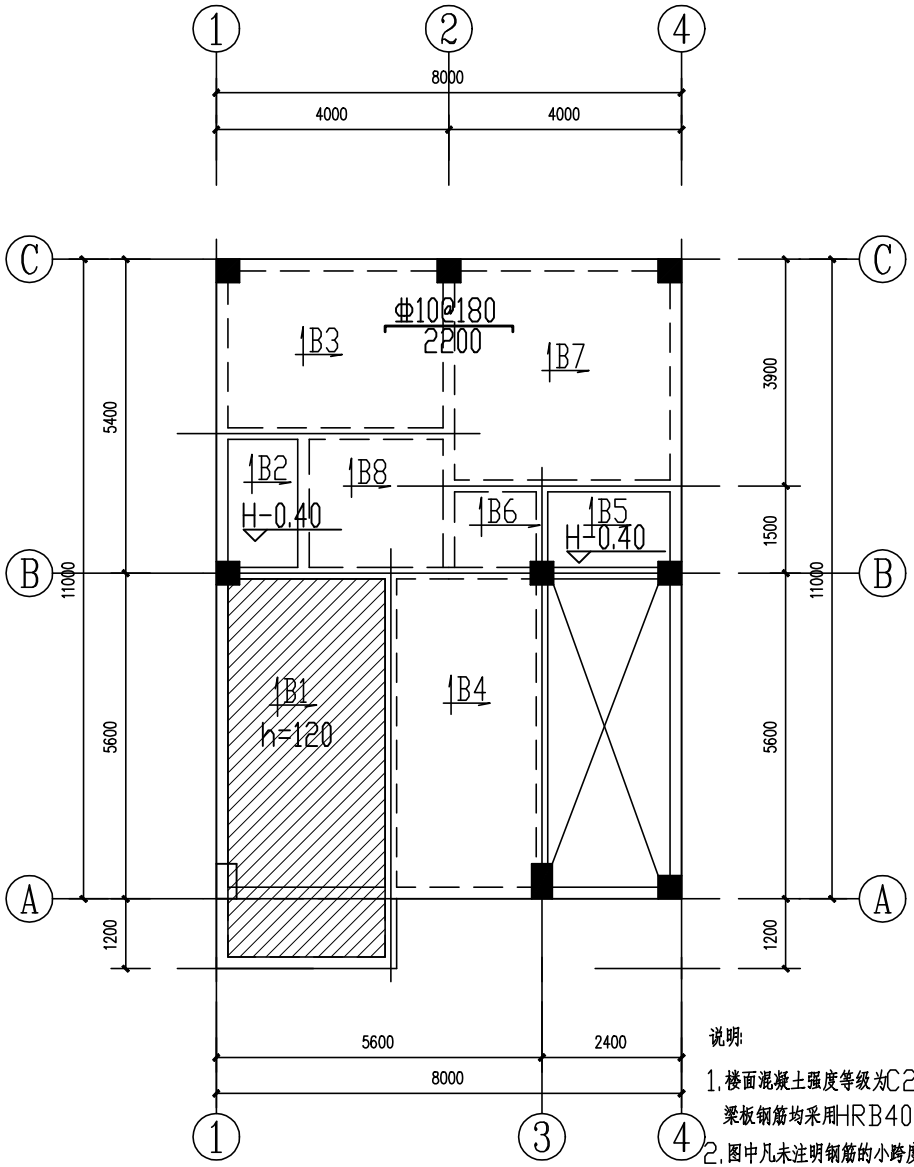

三层板钢筋图

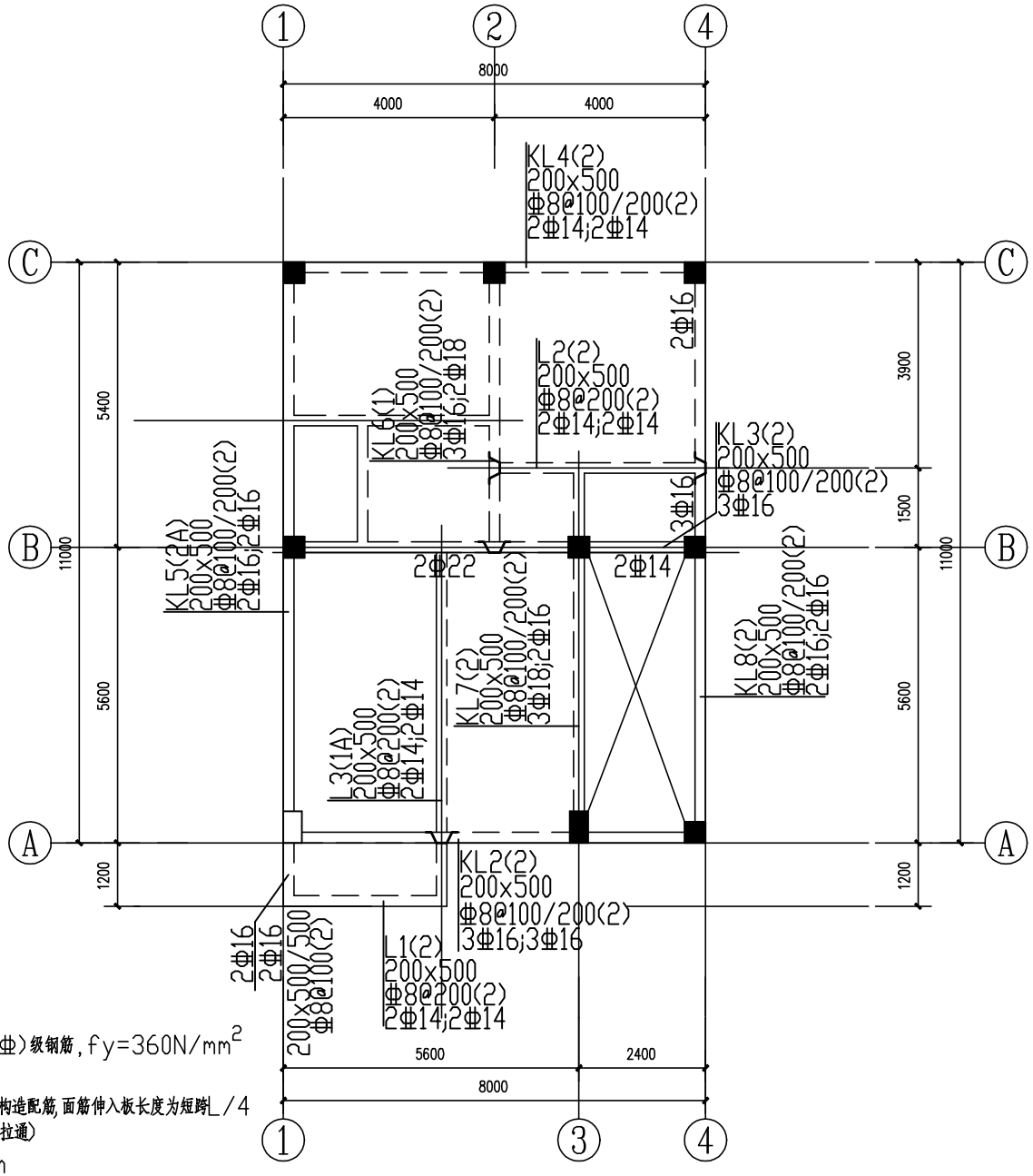

三层梁钢筋图

说明:

1. 楼面混凝土强度等级为C25
   梁板钢筋均采用HRB400(Φ)级钢筋, $f_y=360N/mm^2$
2. 图中凡未注明钢筋的小跨度板
   支座筋和底筋按Φ8@200构造配筋,面筋伸入板长度为短跨L/4
   (当短跨L<1500mm时,则拉通)
3. 图中未注明者板厚为100mm
4. 图中未注明者板面和梁顶标高为H,H为6.90m
5. 图中未注明板底筋均为双向Φ8@180拉通
6. 除图中标注的支座筋外,还需另加一层双向Φ8@180面筋拉通
7. 露台 ▨ 阴影部分梁面标高详建筑,配筋为双层双向Φ8@150
8. 除注明外梁吊筋均为2Φ14 ,6Φ*(*为梁箍筋直径)

工程名称	江门市农房设计通用图集-户型80-1	专　业	结构
图　名	三层板钢筋图、三层梁钢筋图	图　号	GS-04

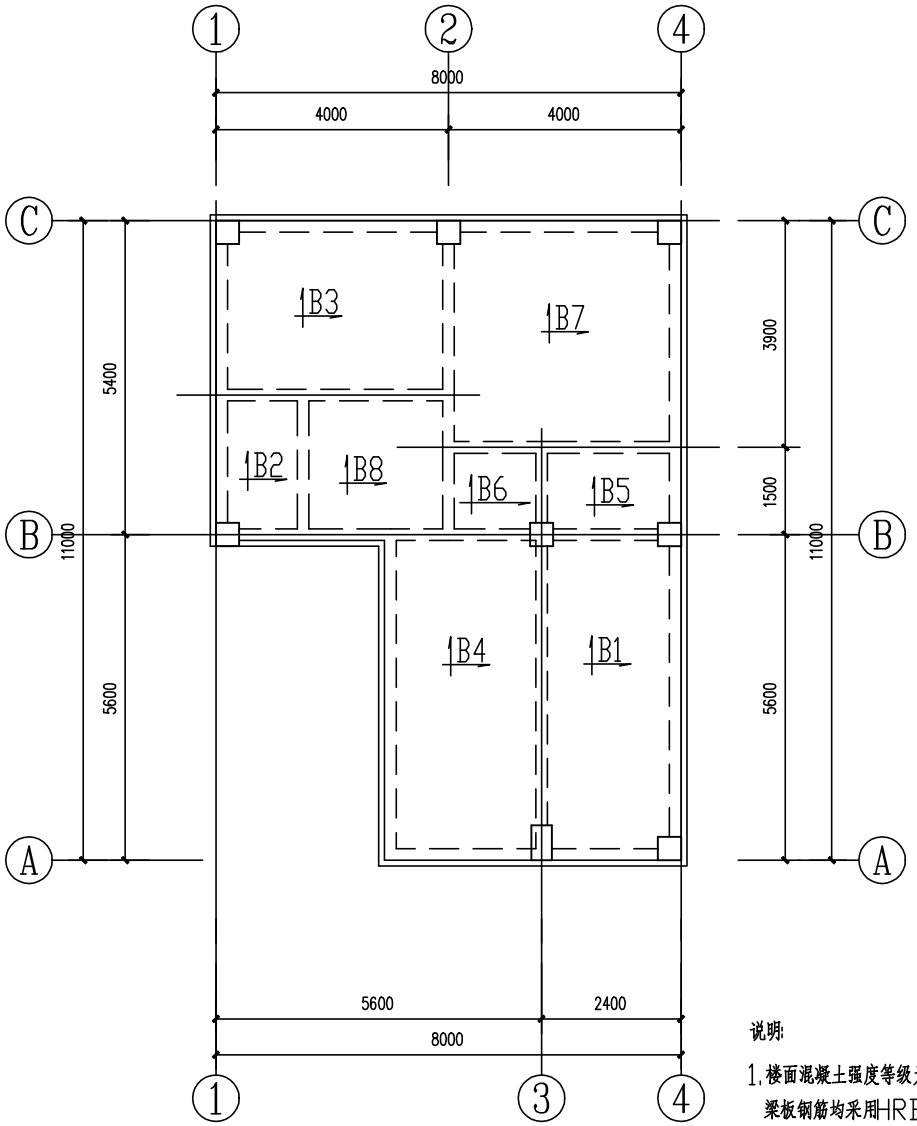

屋面层板钢筋图

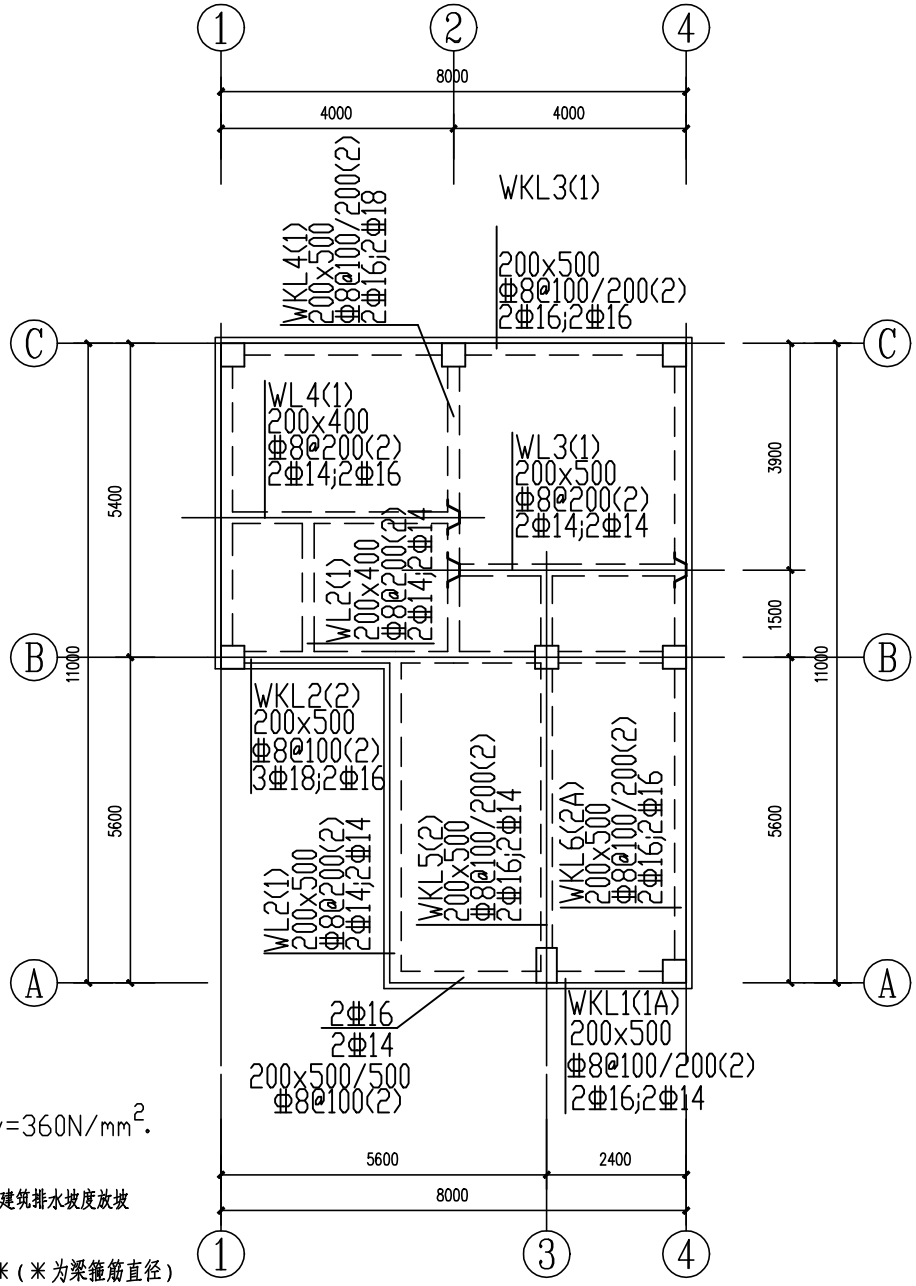

屋面层梁钢筋图

说明:

1. 楼面混凝土强度等级为C25
   梁板钢筋均采用HRB400(Φ)级钢筋, $f_y=360N/mm^2$.
2. 图中未注明者板厚为120mm
3. 图中未注明者板面和梁顶标高为H,H按建施图建筑排水坡度放坡
4. 板底面筋均为双向Φ8@180拉通
5. 除注明外梁吊筋均为2Φ14 ,6Φ*(*为梁箍筋直径)

工程名称	江门市农房设计通用图集-户型80-1	专　业	结构
图　名	屋面层板钢筋图、屋面层梁钢筋图	图　号	GS-05

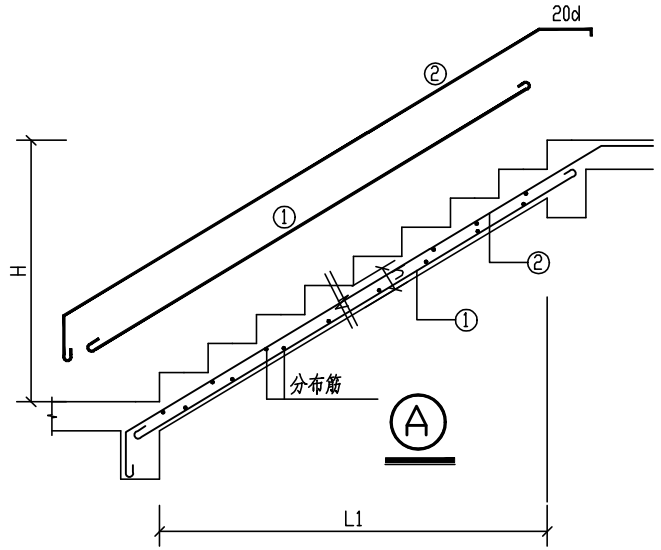

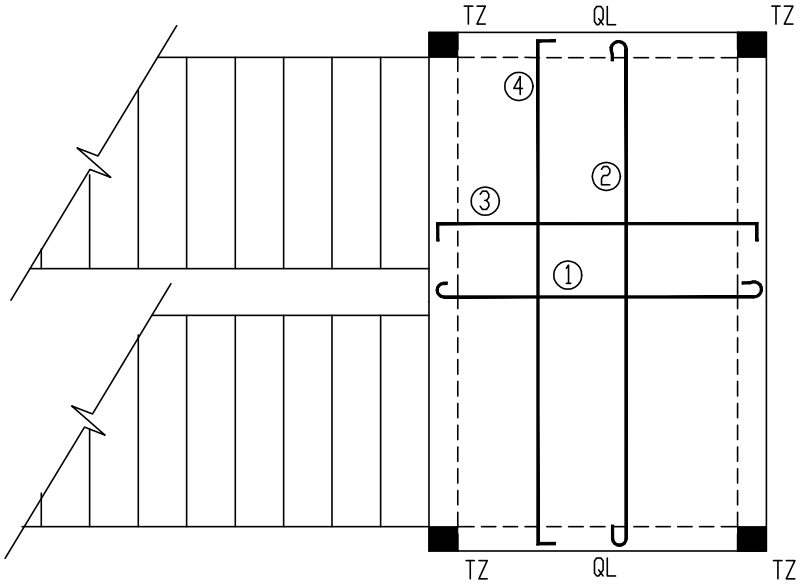

梯平台 Ⓕ

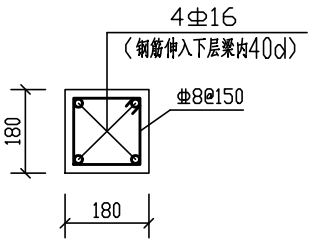

TZ配筋图

(高度按实测)
(截面尺寸或按设计)

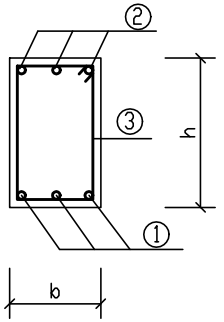

平台梁截面

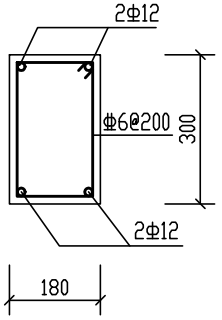

QL

楼梯号	梯跑编号	标高	断面形式	梯板厚 h	梯板底筋 ①	梯板底筋 ②	梯板支座筋 ③	梯板支座筋 ④	梯板支座筋 ⑤	梯板支座筋 ⑥	备注
1#	TB1		A	100	Φ8@180		Φ8@180				
	TB2		A	120	Φ12@200		Φ12@200				

梯平台板表

楼梯号	板编号	板面标高	断面形式	平面尺寸 AXB	板厚 h	板配筋 ①	板配筋 ②	板配筋 ③	板配筋 ④	备注
1#	PB1		F		120	Φ10@180	Φ10@180	Φ10@180	Φ10@180	

楼梯平台梁表

楼梯号	梁编号	截面 bxh	配筋 ①	配筋 ②	配筋 ③	备注
1#	TL1	200x350	2Φ16	2Φ16	Φ8@180	
	TL2	200x350	2Φ16	2Φ16	Φ8@150	

工程名称	江门市农房设计通用图集-户型80-1	专　业	结构
图　名	楼梯大样	图　号	GS-06

户型80-2
沿街效果图

户型80-2
沿街效果图

设计说明

设计方案打破传统农村中常规的住宅形式，用现代的手法点缀传统元素，提供有新意又不失传统的现代农村住宅形式。户型设计可供两到三代人居住，共有 8 卧室 1 客厅 1 厨房 2 起居室 3 卫生间 1 阳台 1 露台；首层含客厅、厨房、卫生间、杂物间和2间卧室；二层含3间卧室、1起居室、1卫生间和1个阳台；三层设置3间卧室、1起居室、1卫生间和1个大露台。建筑外立面借鉴岭南传统建筑的坡顶样式，外墙采用传统色调饰面。该方案外观造型融合中西传统文化元素又具有乡土气息，功能上满足农村现代居住生活的使用需求，整体设计兼顾实用性，美观性。

经济技术指标

指标	数量（单位）
用地面积	89.00 ㎡
基底面积	83.40 ㎡
总建筑面积	255.90 ㎡
建筑高度	11.20m
建筑层数	3
建筑面宽	8.40m
建筑进深	10.60m

造价估算表

序号	工程和费用名称	单位	数量	单价(元/㎡)	合计（元）	备注
一	主体工程				592840.40	
1	土建工程	㎡	255.90	700	179130.00	不含地基基础、含地上建筑主体结构、墙体砌筑等
2	室内客厅、卧室及公共区域装修	㎡	225.00	800	180000.00	地面抛光砖、墙身天花抹灰乳胶漆
3	室内厨房、卫生间装修	㎡	30.90	1500	46350.00	地面防滑砖 + 墙面瓷砖 + 天花抹灰乳胶漆 + 地面墙身防水
4	外立面装饰工程	㎡	255.90	320	81888.00	按建筑面积计算
5	屋面及防水	㎡	100.20	400	40080.00	
6	电气及照明工程	㎡	255.90	150	38385.00	配电及照明系统
7	给排水工程	㎡	255.90	80	20472.00	含给、排水系统、洁具及附件
8	白蚁防治费	㎡	255.90	6	1535.40	
9	室外排污排水及化粪池	项	1.00	5000	5000.00	不含至化粪池排出至市政部分

江门市农房设计通用图集--户型80-2

图 纸 目 录

序号	图纸名称	专业	图号	图幅	备注
01	首层平面图	建 筑	JS-01	A4	
02	二层平面图	建 筑	JS-02	A4	
03	三层平面图	建 筑	JS-03	A4	
04	屋面层平面图	建 筑	JS-04	A4	
05	1~3轴立面图	建 筑	JS-05	A4	
06	E~A轴立面图	建 筑	JS-06	A4	
07	3~1轴立面图	建 筑	JS-07	A4	
08	A~E轴立面图	建 筑	JS-08	A4	
09	剖面图	建 筑	JS-09	A4	
10	节点大样图	建 筑	JS-10	A4	
01	柱平面定位图	结 构	GS-01	A4	
02	柱配筋大样图	结 构	GS-02	A4	
03	首层梁钢筋图	结 构	GS-03	A4	
04	二层梁钢筋图	结 构	GS-04	A4	
05	三层梁钢筋图	结 构	GS-05	A4	
06	屋面层梁钢筋图	结 构	GS-06	A4	
07	二层板钢筋图	结 构	GS-07	A4	
08	三层板钢筋图	结 构	GS-08	A4	
09	屋面层板钢筋图	结 构	GS-09	A4	
10	柱底内力图	结 构	GS-10	A4	

工程名称	江门市农房设计通用图集-户型80-2	专 业	建筑
图 名	图纸目录	图 号	JS-ML01

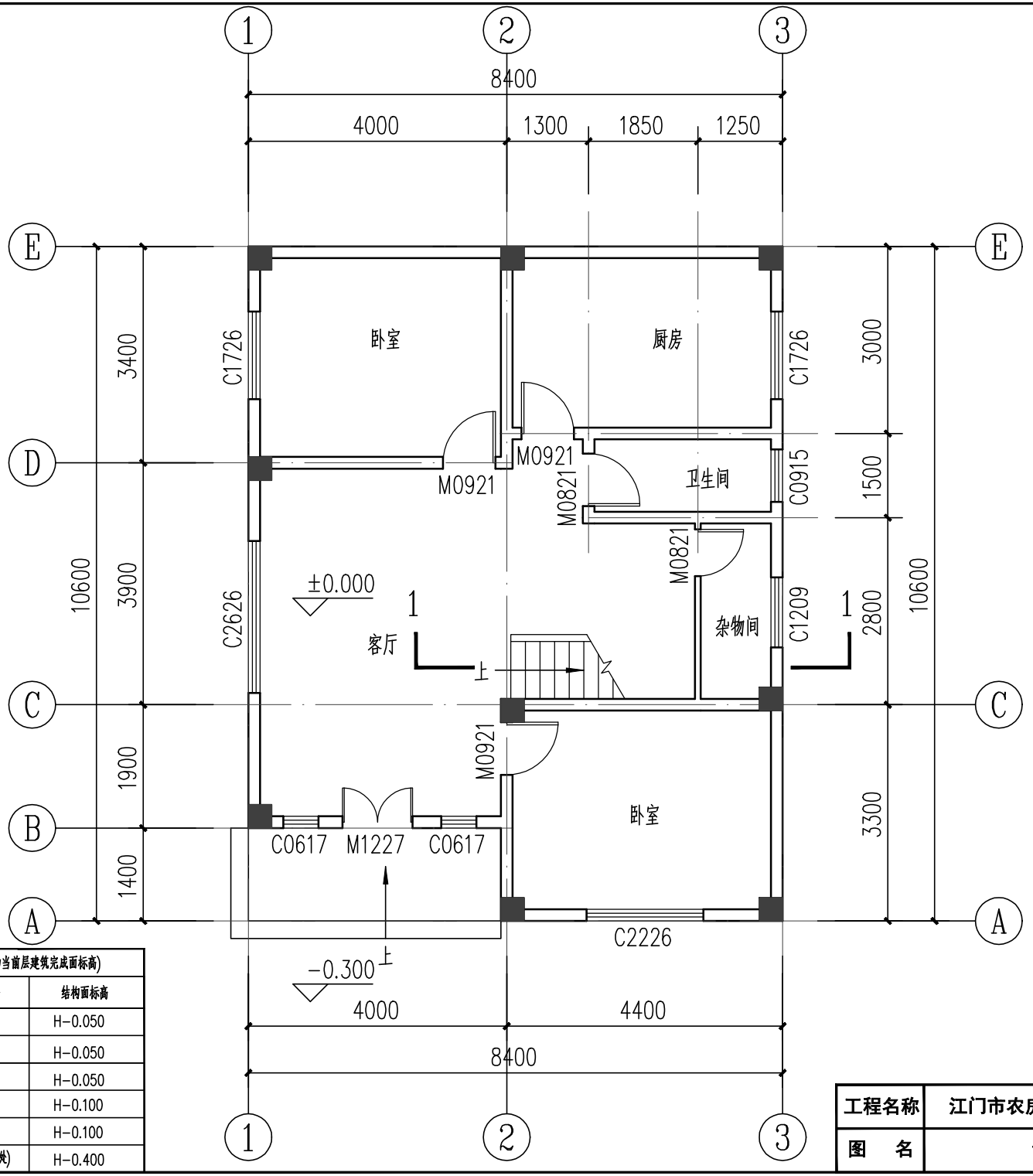

首层平面图 1:100

各功能空间建筑及结构标高对应表(H为当前层建筑完成面标高)		
位 置	建筑完成面标高	结构面标高
客餐厅、户内走道	H	H-0.050
卧室	H	H-0.050
厨房	H-0.030	H-0.050
阳台	H-0.050	H-0.100
露台	H-0.050	H-0.100
卫生间	H-0.015(地面最高处)	H-0.400

工程名称	江门市农房设计通用图集-户型80-2	专 业	建筑
图 名	首层平面图	图 号	JS-01

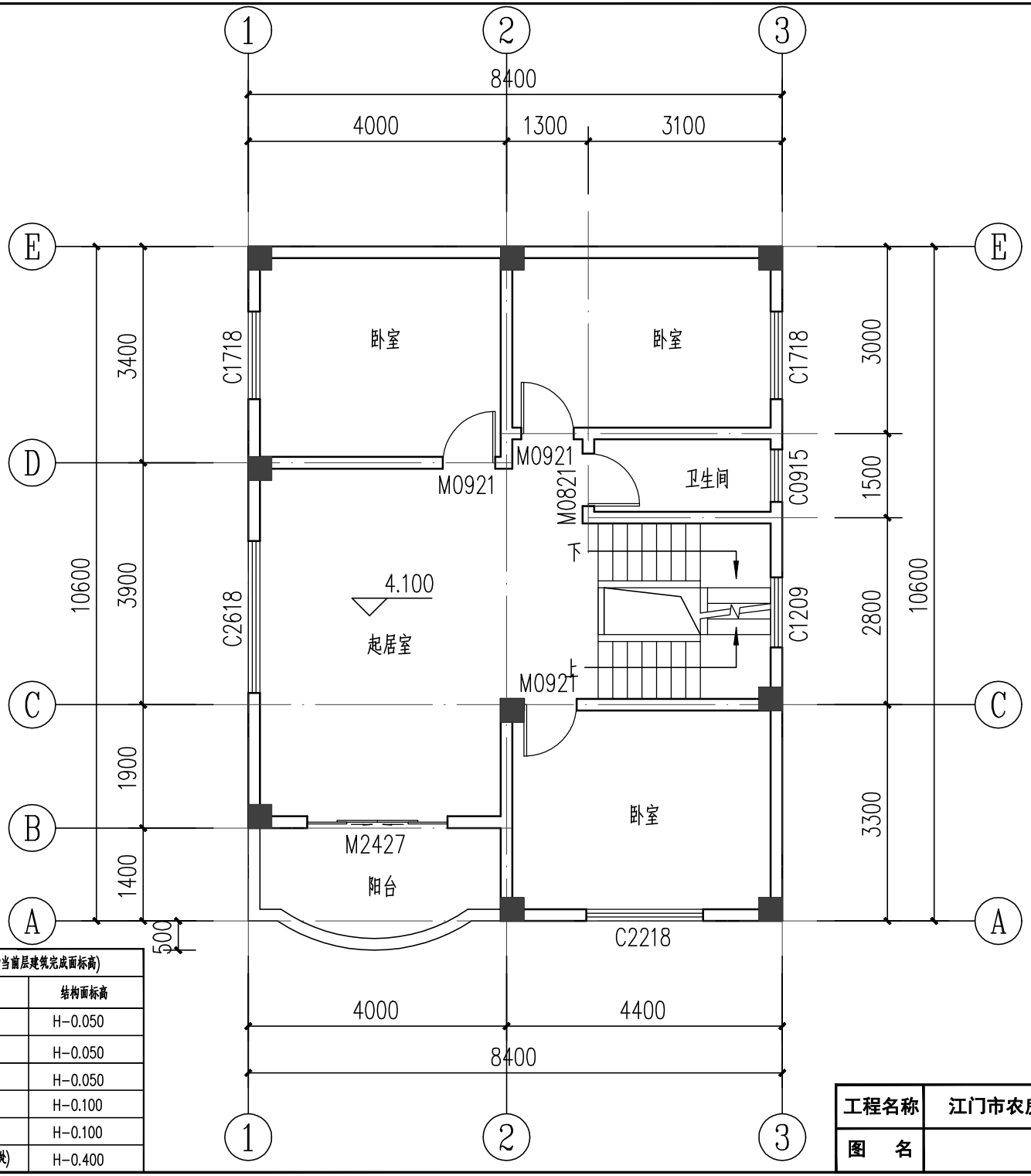

二层平面图 1:100

各功能空间建筑及结构标高对应表(H为当前层建筑完成面标高)		
位 置	建筑完成面标高	结构面标高
客餐厅、户内走道	H	H-0.050
卧室	H	H-0.050
厨房	H-0.030	H-0.050
阳台	H-0.050	H-0.100
露台	H-0.050	H-0.100
卫生间	H-0.015(地面最高处)	H-0.400

工程名称	江门市农房设计通用图集-户型80-2	专 业	建筑
图 名	二层平面图	图 号	JS-02

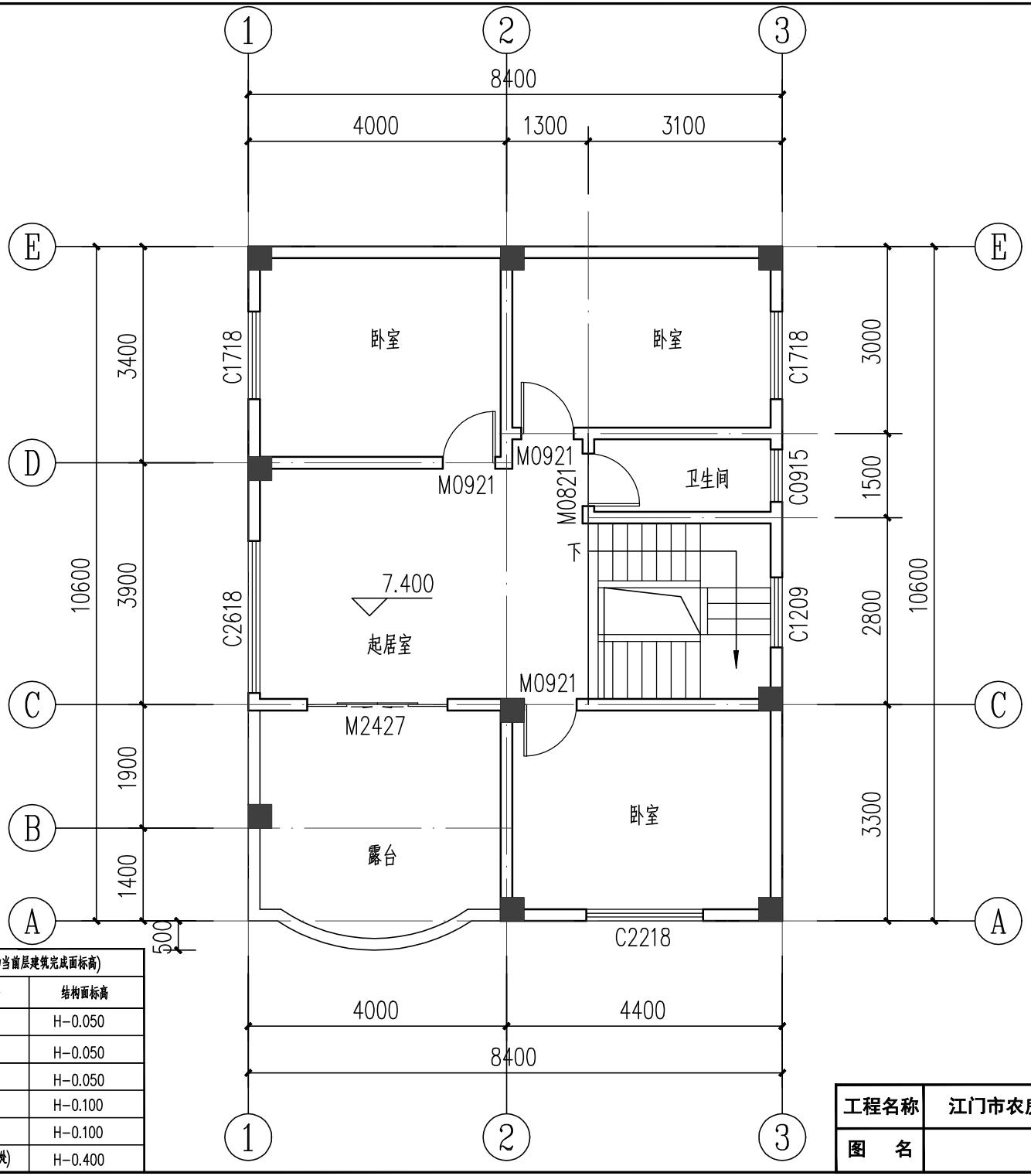

三层平面图 1:100

各功能空间建筑及结构标高对应表(H为当前层建筑完成面标高)		
位 置	建筑完成面标高	结构面标高
客餐厅、户内走道	H	H-0.050
卧室	H	H-0.050
厨房	H-0.030	H-0.050
阳台	H-0.050	H-0.100
露台	H-0.050	H-0.100
卫生间	H-0.015(地面最高处)	H-0.400

工程名称	江门市农房设计通用图集-户型80-2	专 业	建筑
图 名	三层平面图	图 号	JS-03

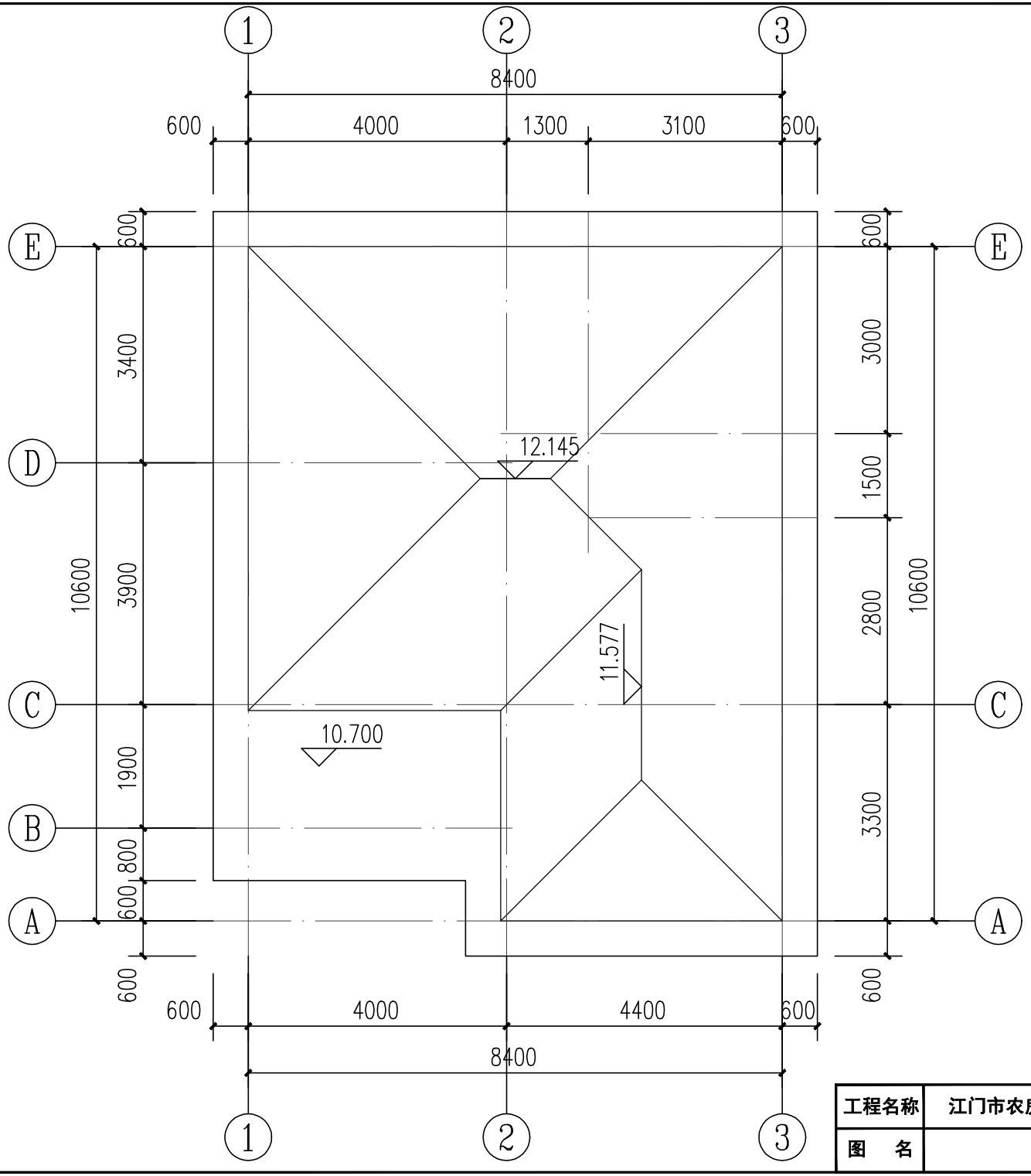

屋面层平面图 1:100

工程名称	江门市农房设计通用图集-户型80-2	专　业	建筑
图　名	屋面层平面图	图　号	JS-04

①-③轴立面图 1:100

立面材质图例:

灰色仿石砖

深蓝色西瓦

浅灰色外墙砖

工程名称	江门市农房设计通用图集-户型80-2	专　业	建筑
图　名	①-③轴立面图	图　号	JS-05

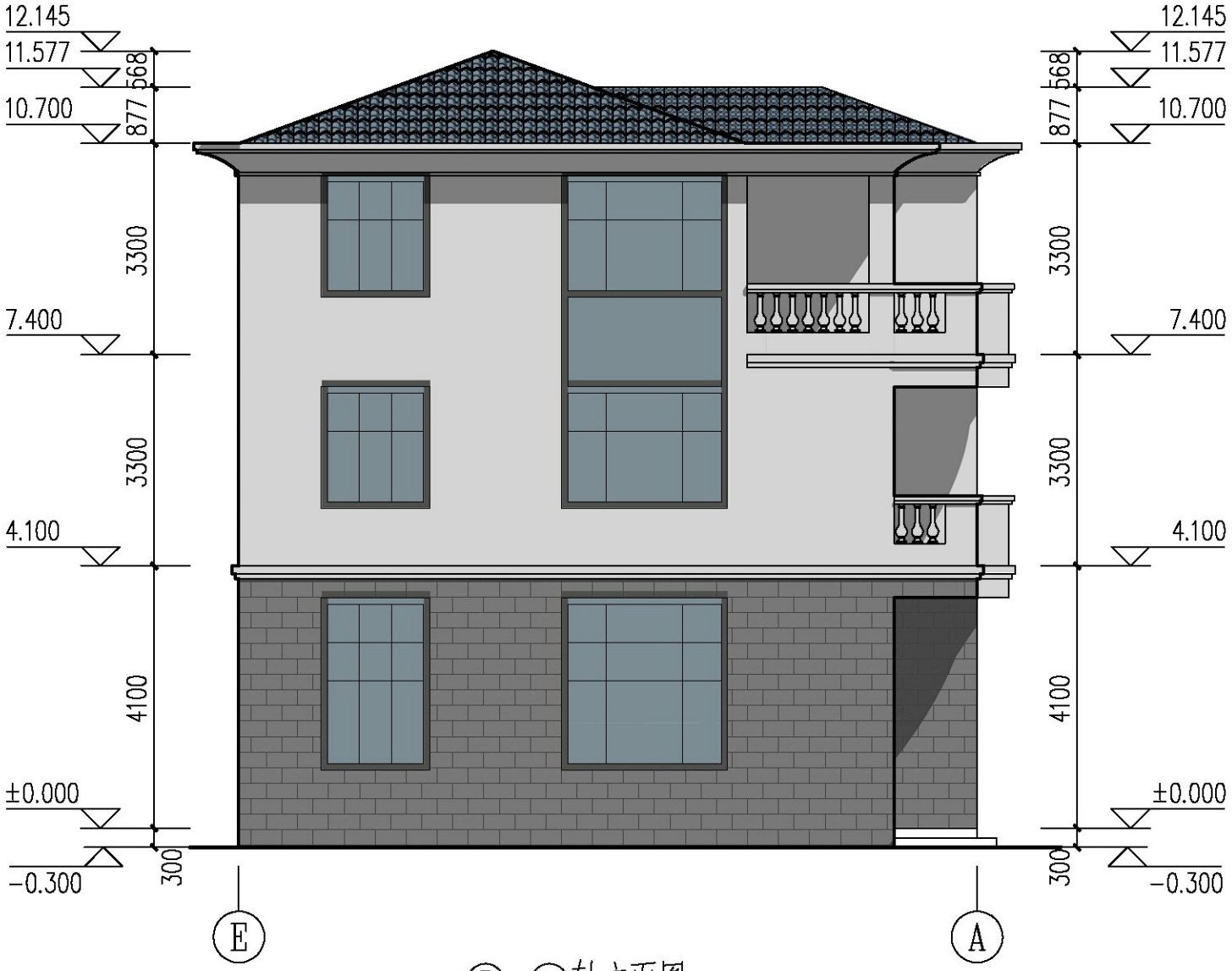

Ⓔ-Ⓐ轴立面图 1:100

立面材质图例:

- 灰色仿石砖
- 深蓝色西瓦
- 浅灰色外墙砖

工程名称	江门市农房设计通用图集-户型80-2	专　业	建筑
图　名	Ⓔ-Ⓐ轴立面图	图　号	JS-06

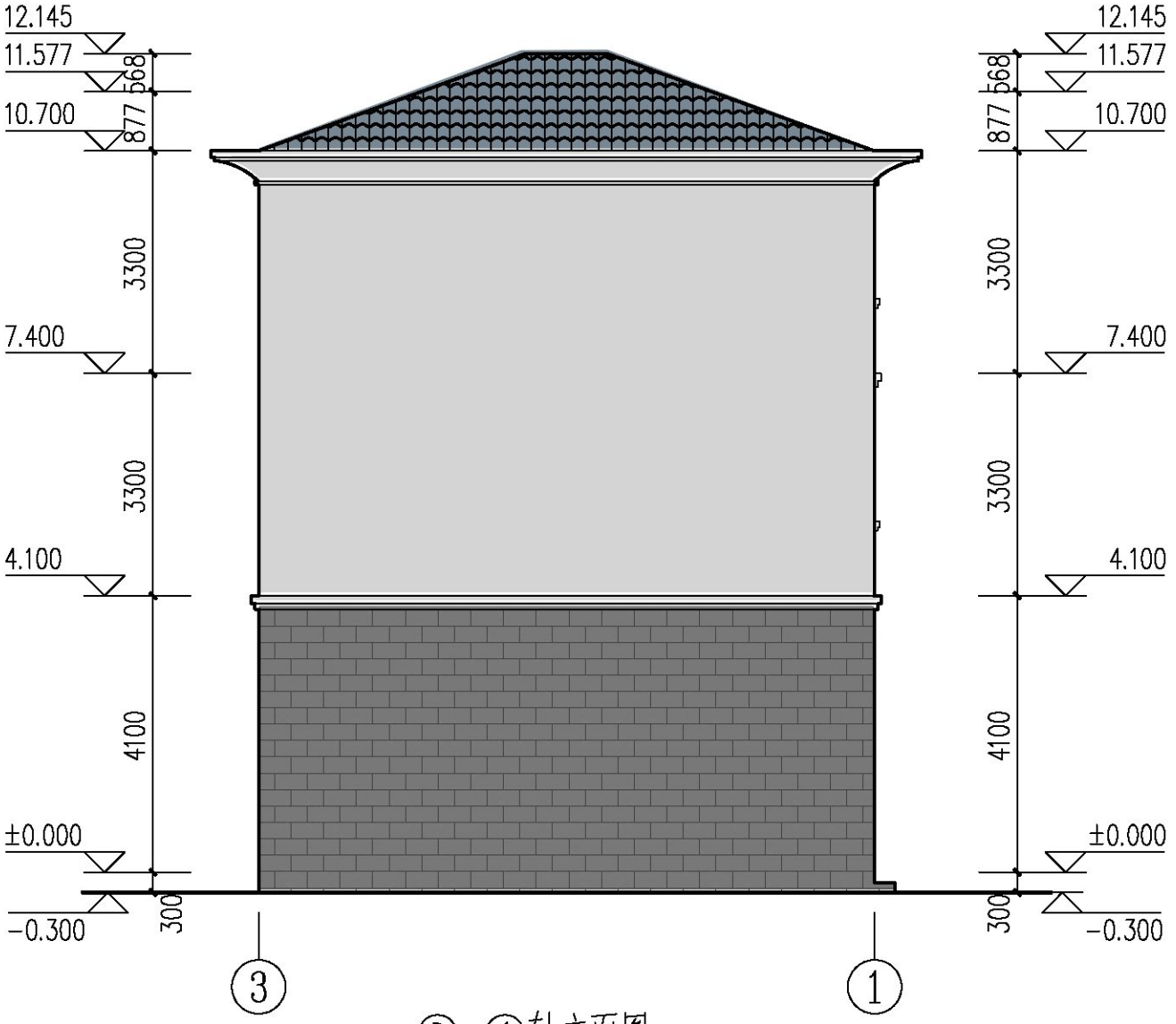

③-①轴立面图 1:100

立面材质图例:

灰色仿石砖

深蓝色西瓦

浅灰色外墙砖

工程名称	江门市农房设计通用图集-户型80-2	专　业	建筑
图　名	③-①轴立面图	图　号	JS-07

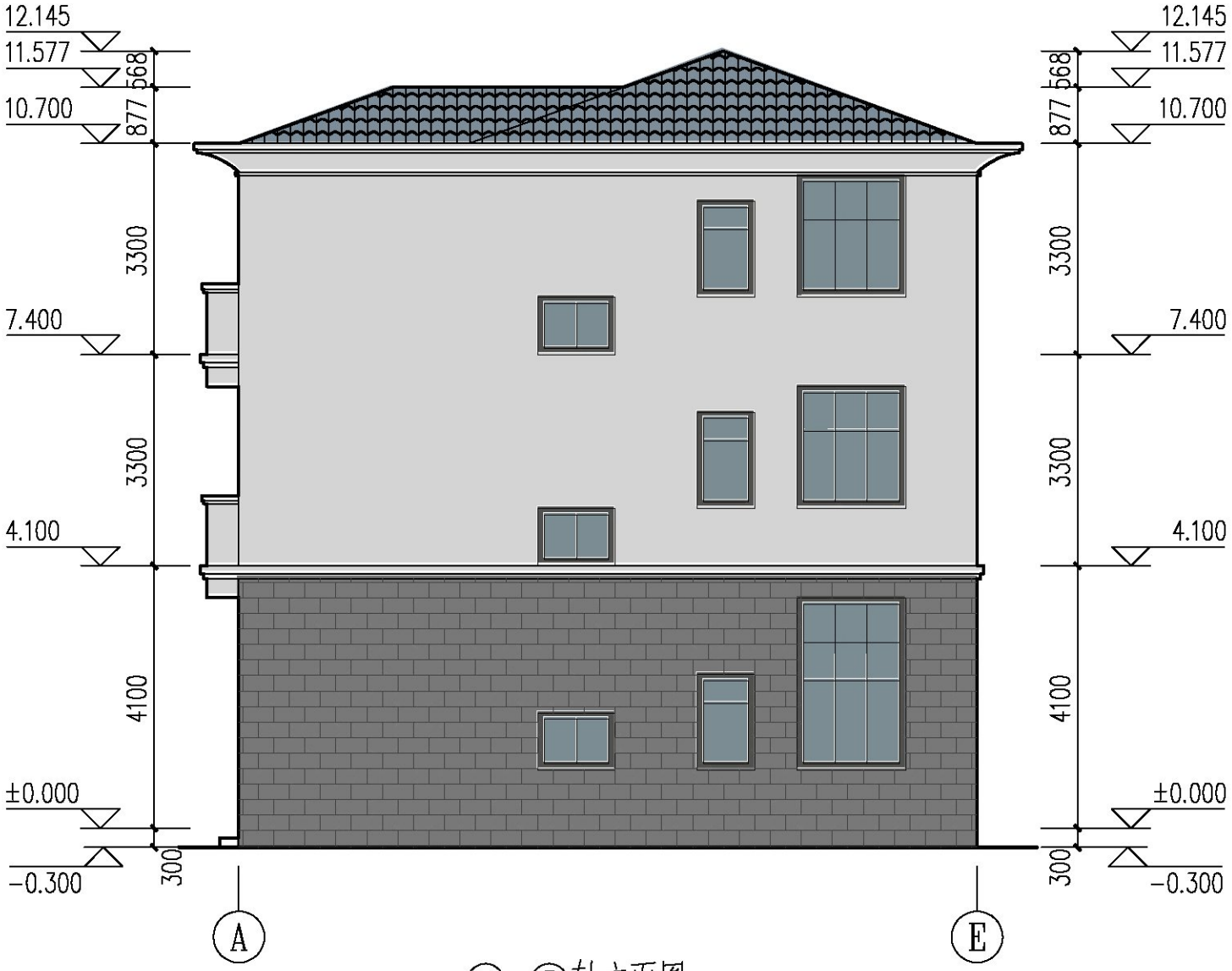

Ⓐ-Ⓔ轴立面图 1:100

立面材质图例:

- 灰色仿石砖
- 深蓝色西瓦
- 浅灰色外墙砖

工程名称	江门市农房设计通用图集-户型80-2	专　业	建筑
图　名	Ⓐ-Ⓔ轴立面图	图　号	JS-08

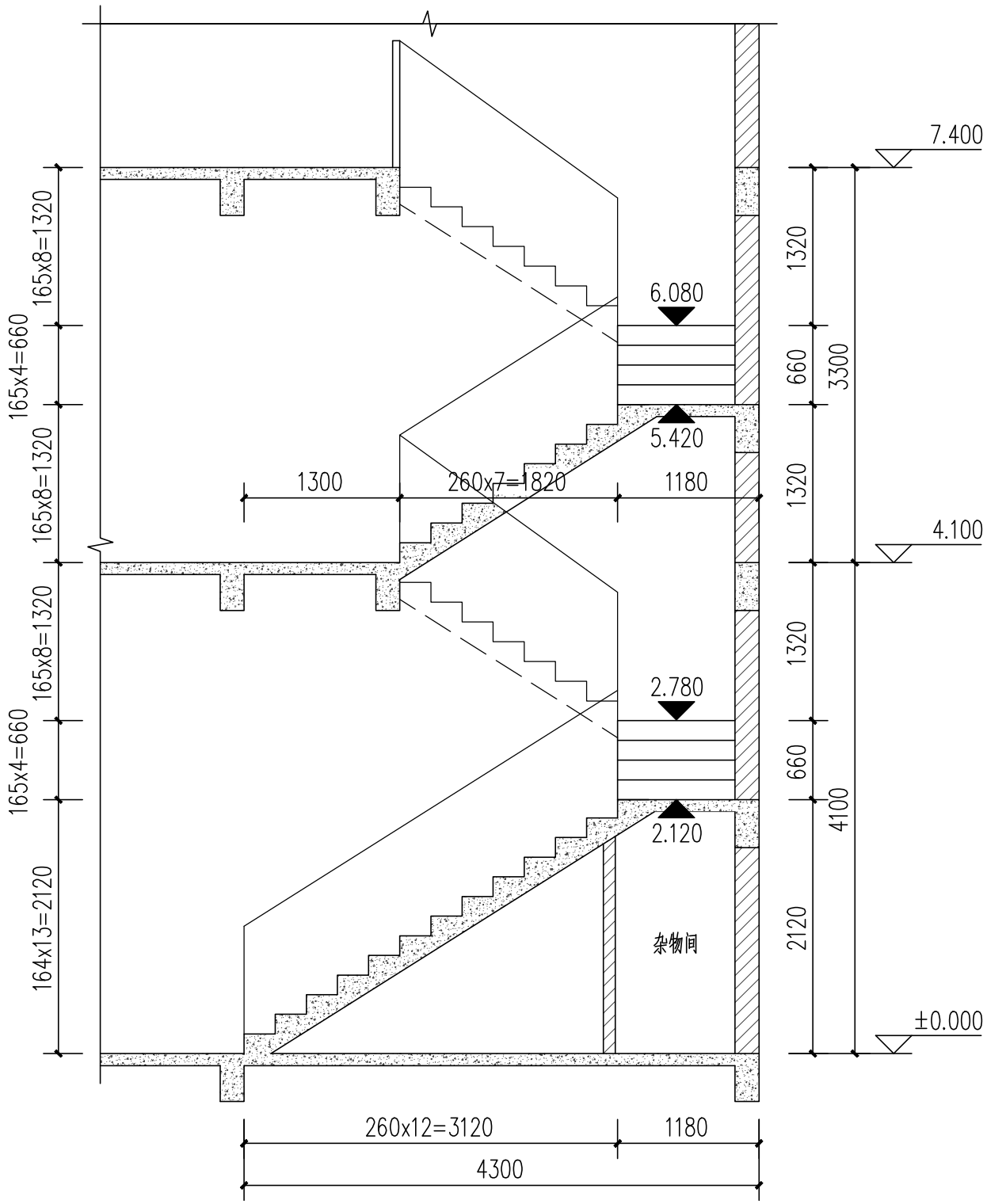

1-1剖面图 1:50

说明：

1.楼梯栏杆高1.1m。

2.楼梯栏杆竖杆之间水平净距不大于0.11m。

工程名称	江门市农房设计通用图集-户型80-2	专业	建筑
图名	剖面图	图号	JS-09

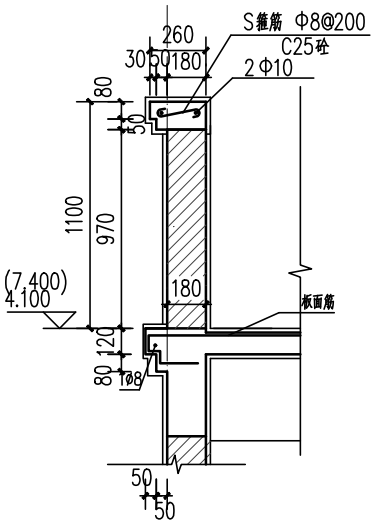

① 栏杆大样一

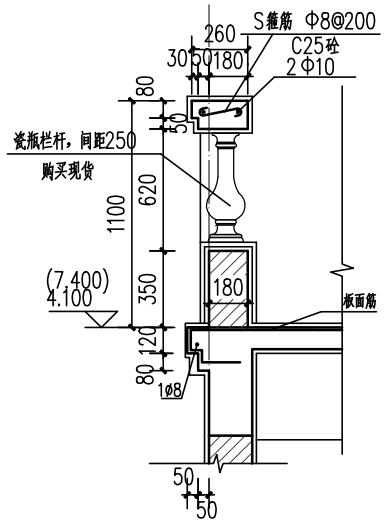

② 栏杆大样二

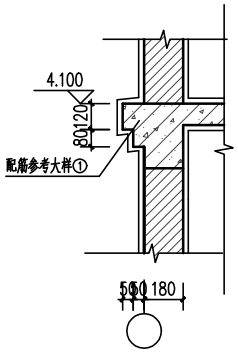

③ 墙身大样

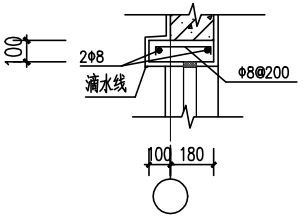

④ 窗眉大样

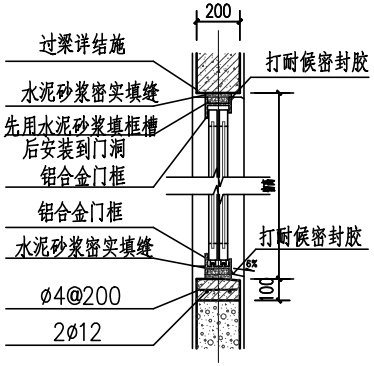

⑤ 窗口剖面

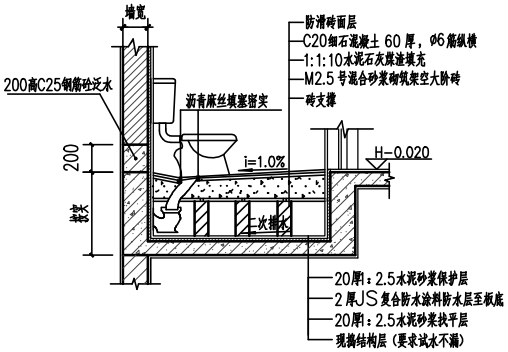

⑥ 座式厕所构造大样

H为厕所所在楼地面的标高

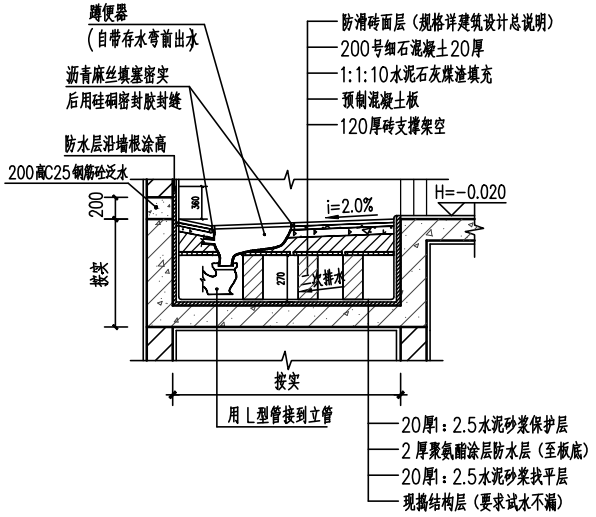

⑦ 蹲式厕所构造大样

H为厕所所在楼地面的标高

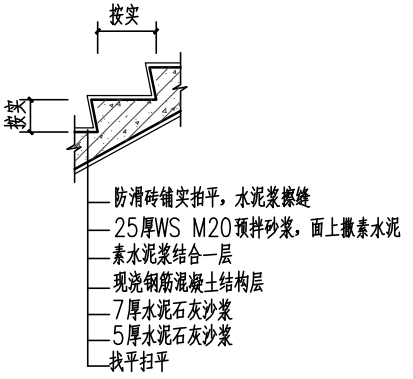

⑧ 楼梯踏步大样

工程名称	江门市农房设计通用图集-户型80-2	专　业	建筑
图　名	节点大样图	图　号	JS-10

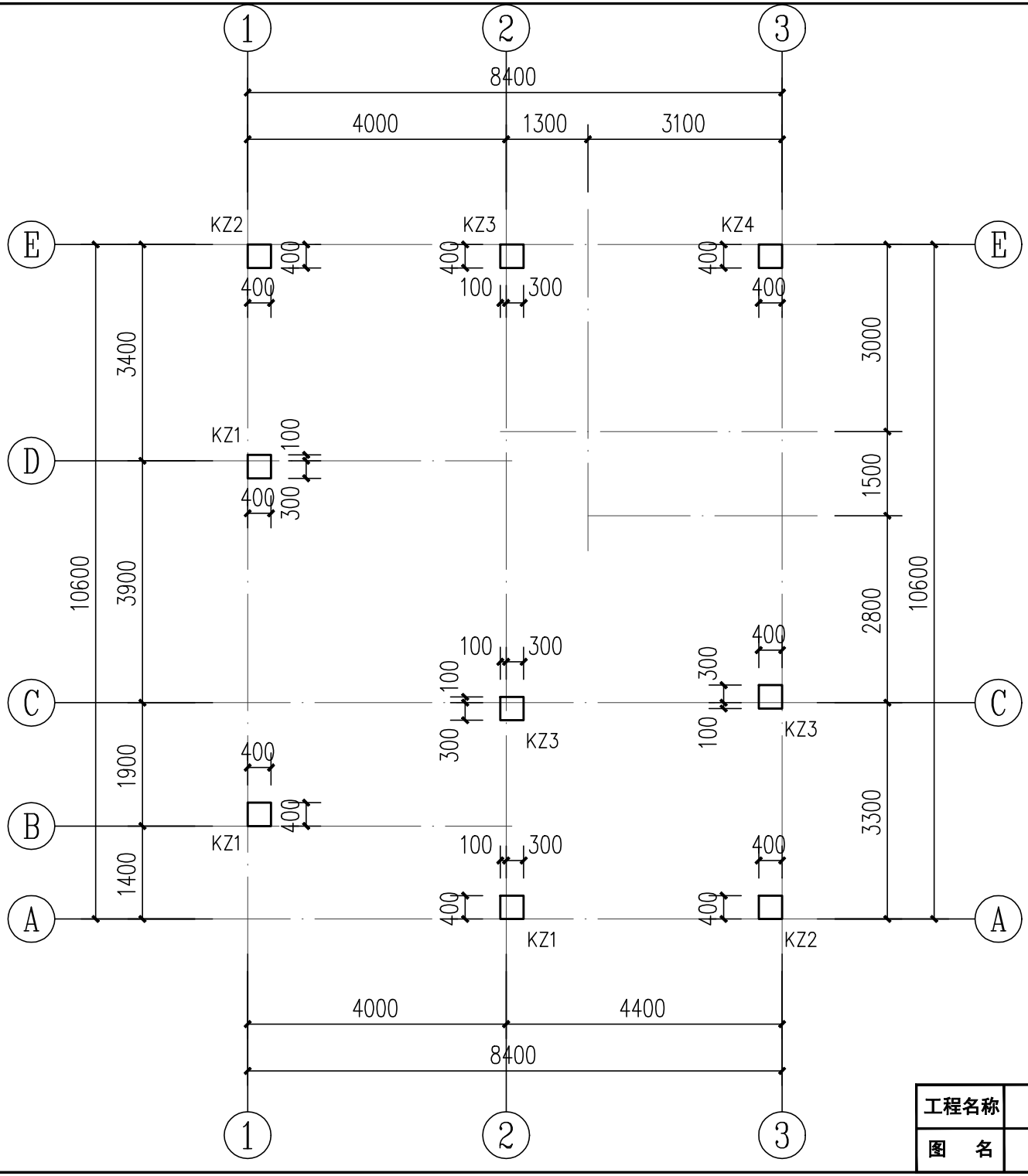

柱平面定位图 1:100

工程名称	江门市农房设计通用图集-户型80-2	专　业	结构
图　名	柱平面定位图	图　号	GS-01

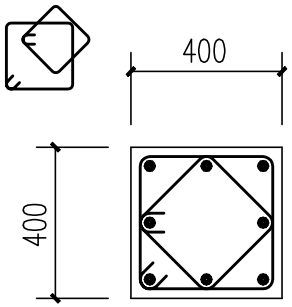	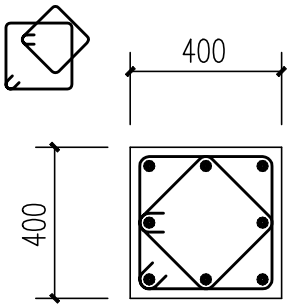	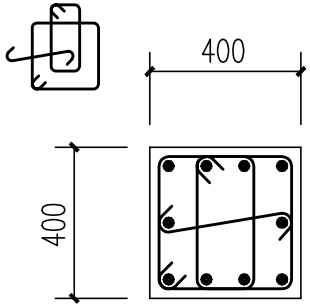	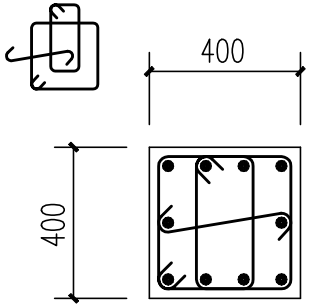
KZ1	KZ2	KZ3	KZ4
基础顶面~坡屋面	基础顶面~坡屋面	基础顶面~坡屋面	基础顶面~坡屋面
8Φ16	8Φ20	10Φ18	10Φ20
Φ8@100/200	Φ8@100/200	Φ8@100/200	Φ8@100/200

工程名称	江门市农房设计通用图集-户型80-2	专　业	结构
图　名	柱配筋大样图	图　号	GS-02

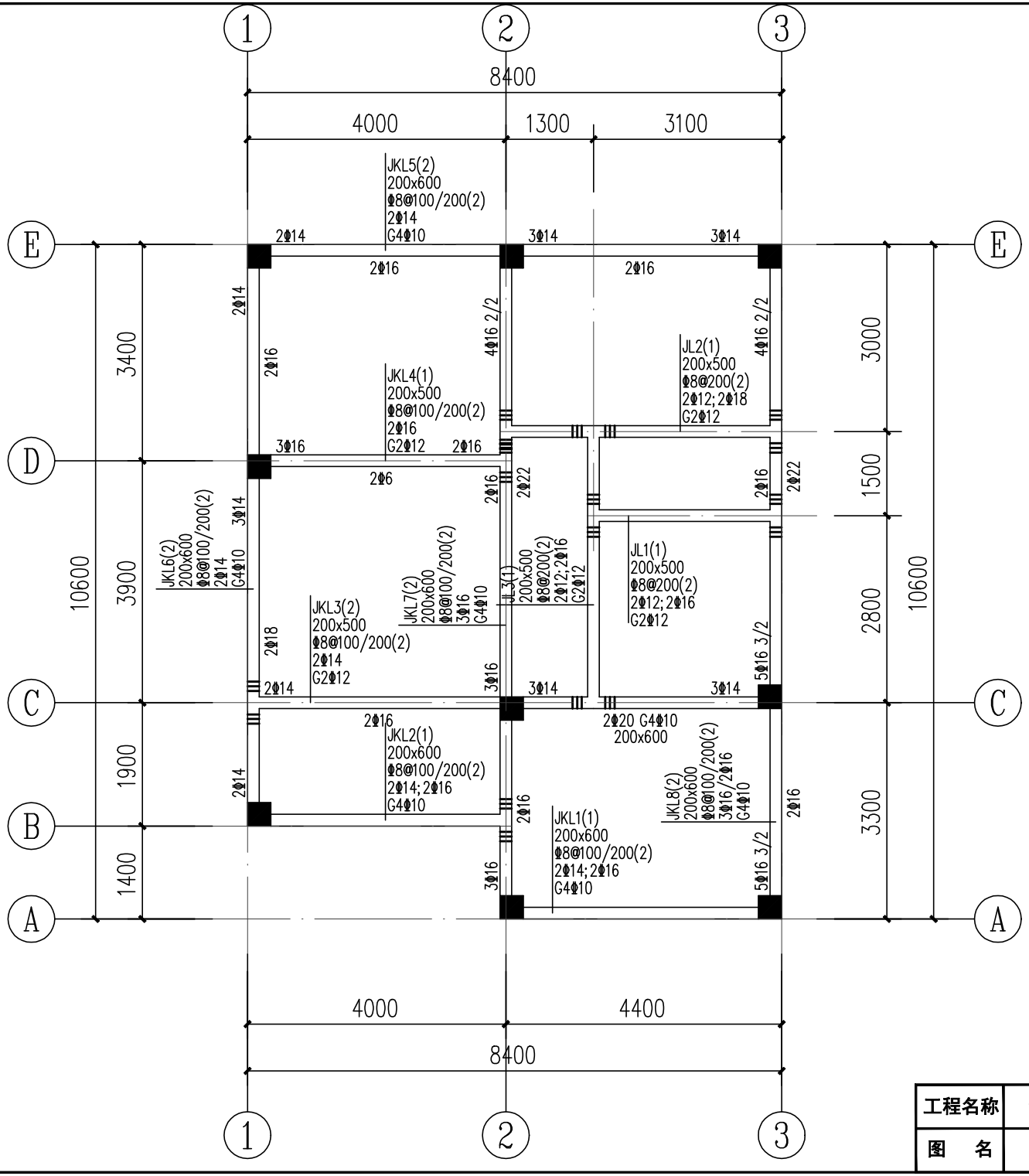

首层梁钢筋图 1:100

说明：

1. 本图与“框架结构设计说明”结合使用。
2. 本层梁面标高 H=-0.10m，混凝土等级为C25。
3. 除注明外，梁集中密箍为6 Φd，d为梁箍筋直径。
4. 本图须结合建筑及设备专业图纸一起施工，预留、预埋应在结构施工时进行，不得后凿。

工程名称	江门市农房设计通用图集-户型80-2	专　业	结构
图　名	首层梁钢筋图	图　号	GS-03

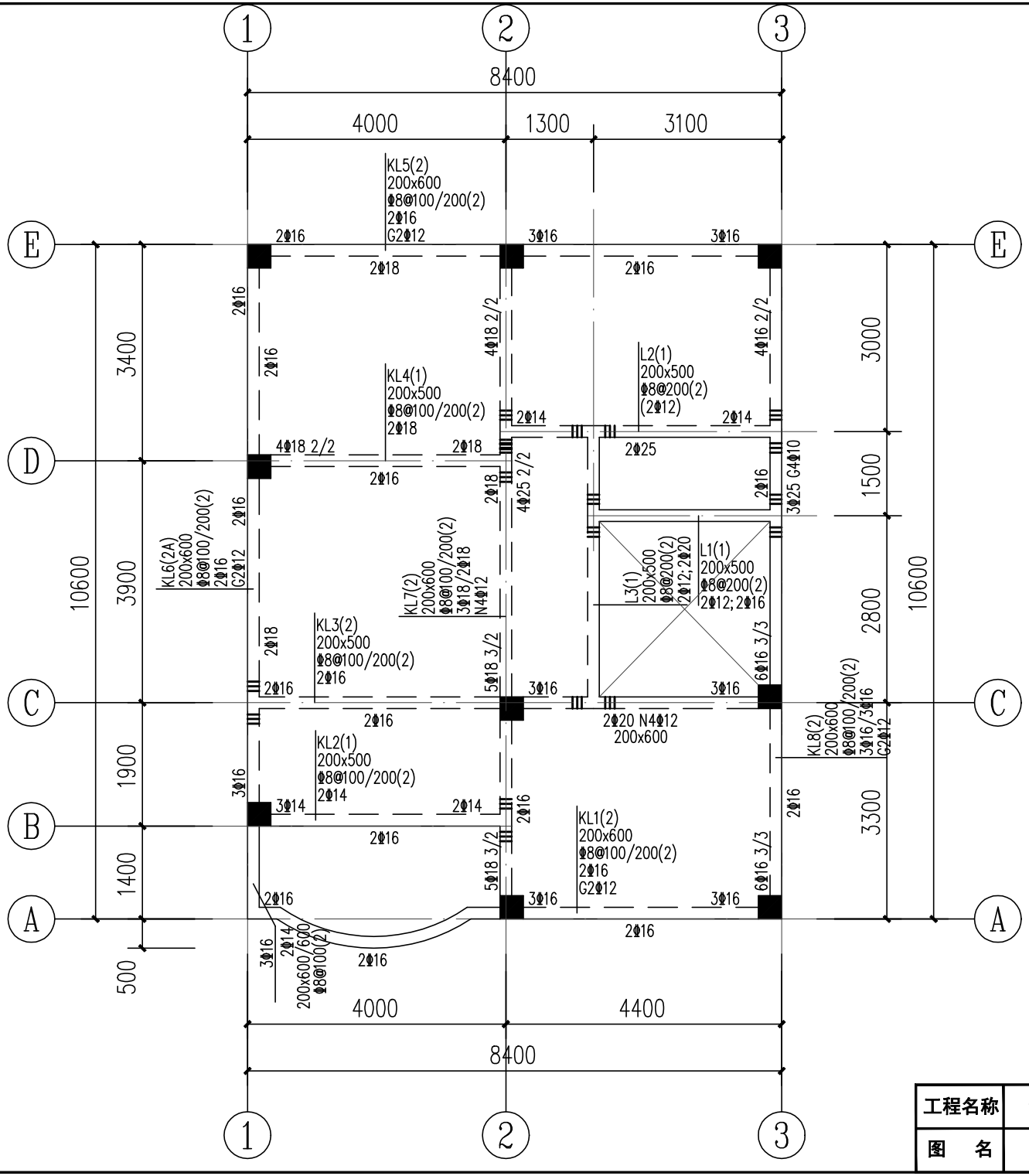

二层梁钢筋图 1:100

说明：

1. 本图与"框架结构设计说明"结合使用。
2. 本层梁面标高 H=4.10m，混凝土等级为C25。
3. 除注明外，梁集中箍筋为6 Φd，d为梁箍筋直径。
4. 本图须结合建筑及设备专业图纸一起施工，预留、预埋应在结构施工时进行，不得后凿。

工程名称	江门市农房设计通用图集-户型80-2	专　业	结构
图　名	二层梁钢筋图	图　号	GS-04

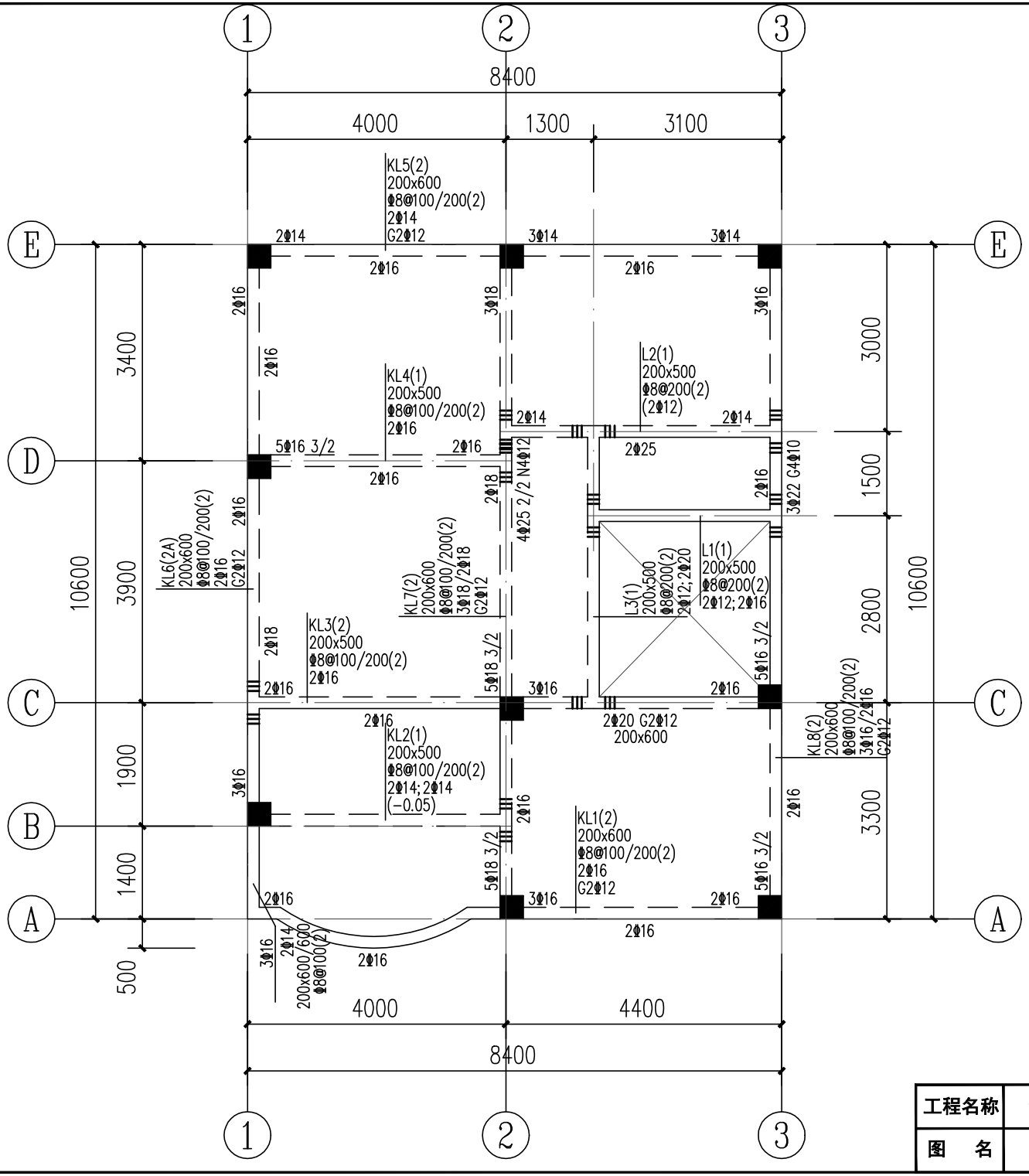

三层梁钢筋图 1:100

说明：

1. 本图与"框架结构设计说明"结合使用。
2. 本层梁面标高 H=7.40m，混凝土等级为C25。
3. 除注明外，梁集中密箍为6 ⊕d，d为梁箍筋直径。
4. 本图须结合建筑及设备专业图纸一起施工，预留、预埋应在结构施工时进行，不得后凿。

工程名称	江门市农房设计通用图集-户型80-2	专　业	结构
图　名	三层梁钢筋图	图　号	GS-05

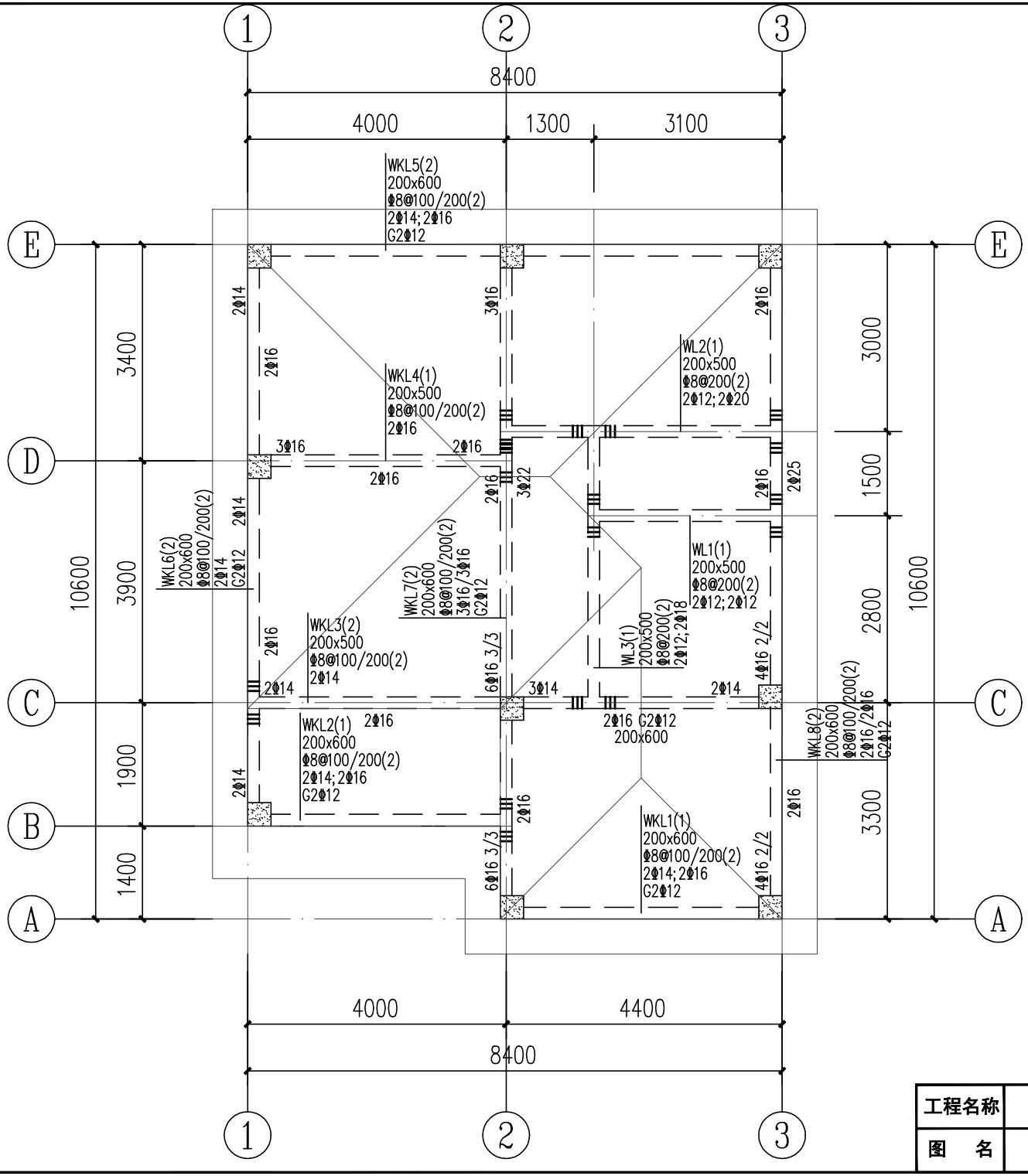

屋面层梁钢筋图 1:100

说明：

1. 本图与"框架结构设计说明"结合使用。
2. 本层梁面标高按建筑坡屋面，混凝土等级为C25。
3. 除注明外，梁集中密箍为6 Φd，d为梁箍筋直径。
4. 本图须结合建筑及设备专业图纸一起施工，预留、预埋应在结构施工时进行，不得后凿。

工程名称	江门市农房设计通用图集-户型80-2	专　业	结构
图　名	屋面层梁钢筋图	图　号	GS-06

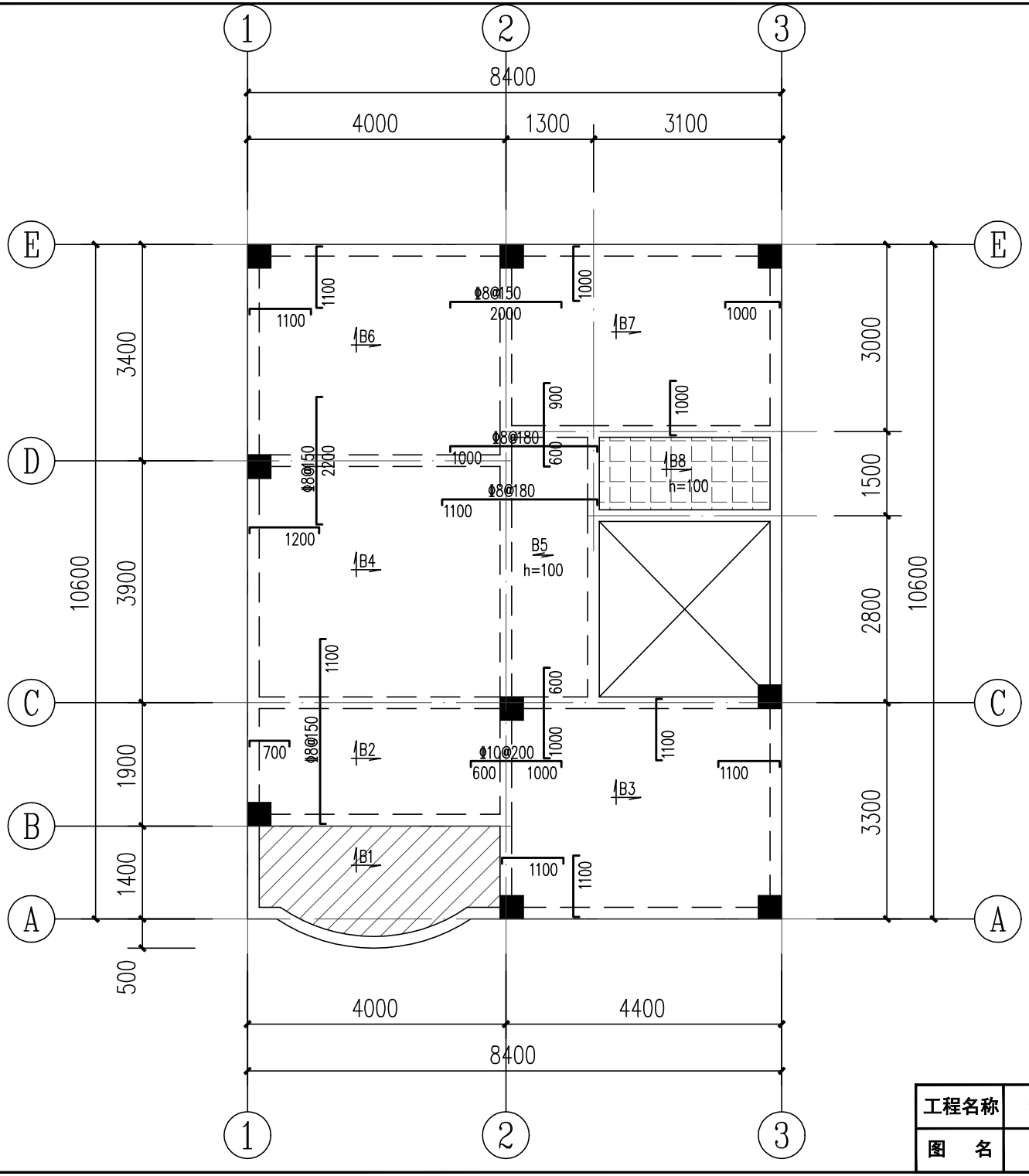

二层板钢筋图 1:100

说明：

1.本图与"框架结构设计说明"结合使用。

2.本层板面标高 H=4.10m，混凝土等级为C25。

3.除注明外，板厚均为110mm，底筋为双向Φ8@200拉通，图中未标注支座筋为Φ8@200。

4.本图须结合建筑及设备专业图纸一起施工，预留、预埋应在结构施工时进行，不得后凿。

此填充区域板面标高 H−0.35，板厚100mm，钢筋为双层双向Φ8@200拉通配置。

此填充区域板面标高 H−0.05，板厚110mm，钢筋为双层双向Φ8@200拉通配置。

工程名称	江门市农房设计通用图集-户型80-2	专　业	结构
图　名	二层板钢筋图	图　号	GS-07

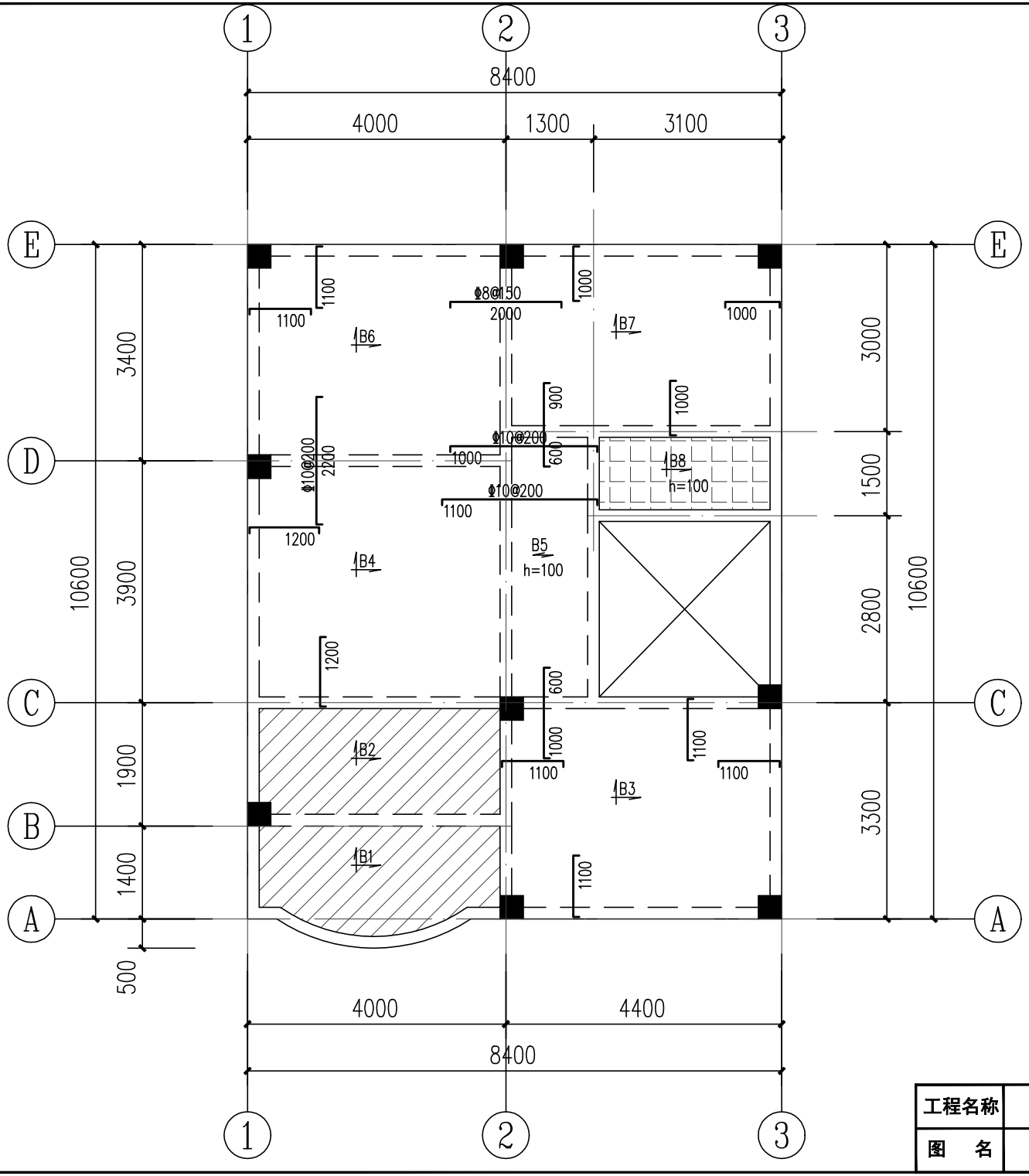

三层板钢筋图 1:100

说明：

1.本图与"框架结构设计说明"结合使用。

2.本层板面标高 H=7.40m，混凝土等级为C25。

3.除注明外，板厚均为110mm，底筋为双向Φ8@200拉通，图中未标注支座筋为Φ8@200。

4.本图须结合建筑及设备专业图纸一起施工，预留、预埋应在结构施工时进行，不得后凿。

此填充区域板面标高 H−0.35，板厚100mm，钢筋为双层双向Φ8@200拉通配置。

此填充区域板面标高 H−0.05，板厚110mm，钢筋为双层双向Φ8@200拉通配置。

工程名称	江门市农房设计通用图集-户型80-2	专　业	结构
图　名	三层板钢筋图	图　号	GS-08

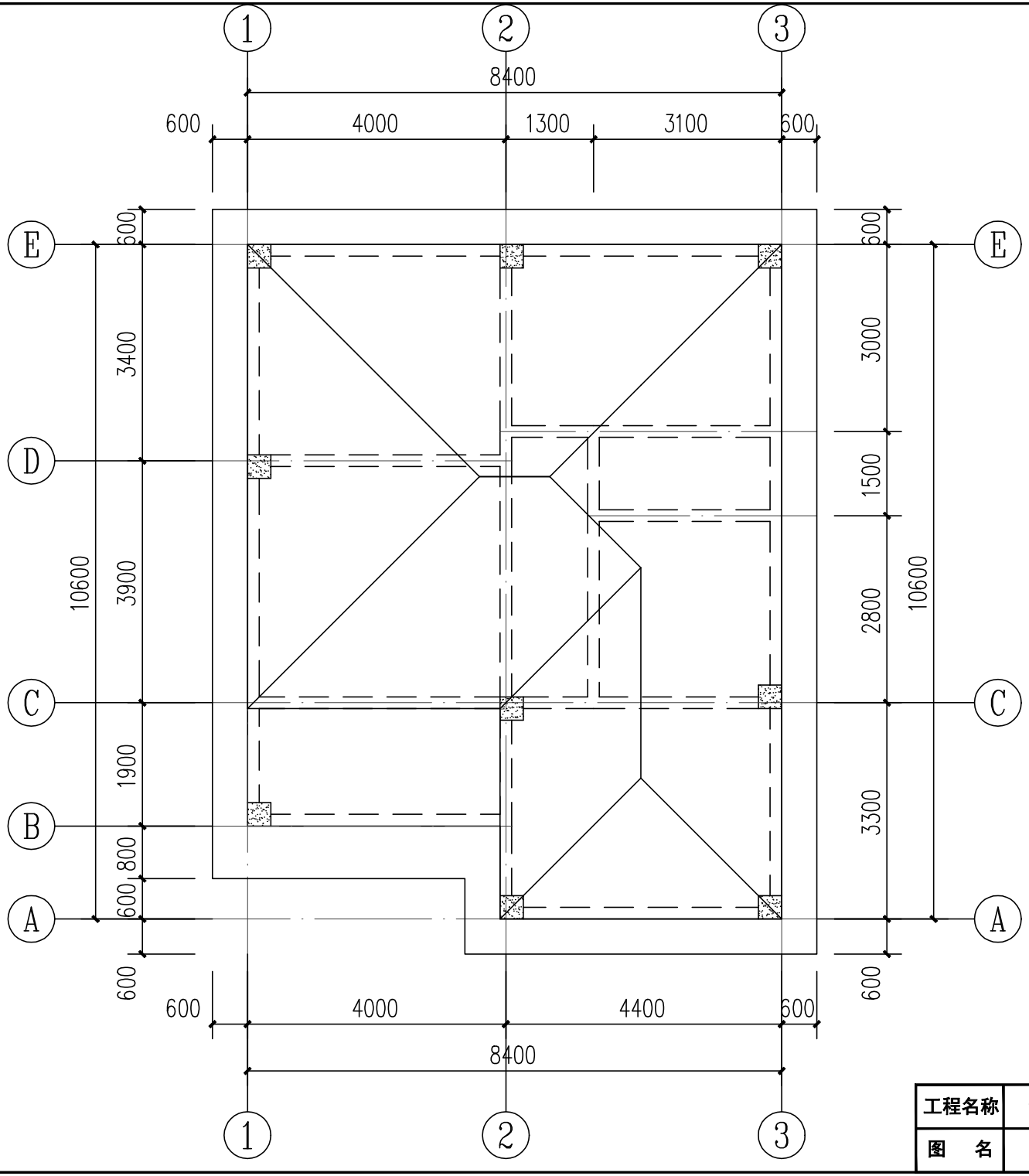

屋面层板钢筋图 1:100

说明：

1. 本图与“框架结构设计说明”结合使用。
2. 本层板面标高按建筑坡屋面，混凝土等级为C25。
3. 除注明外，板厚均为120mm，钢筋为双层双向Φ10@200拉通配置。
4. 本图须结合建筑及设备专业图纸一起施工，预留、预埋应在结构施工时进行，不得后凿。

工程名称	江门市农房设计通用图集-户型80-2	专　业	结构
图　名	屋面层板钢筋图	图　号	GS-09

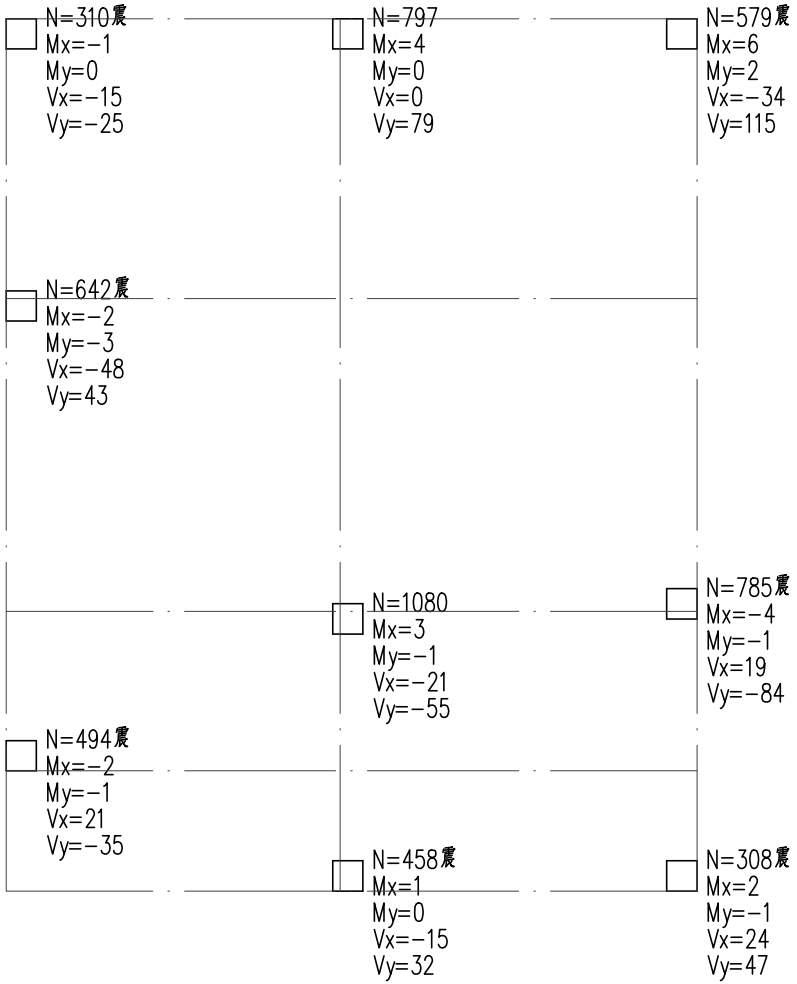

柱底轴力标准值

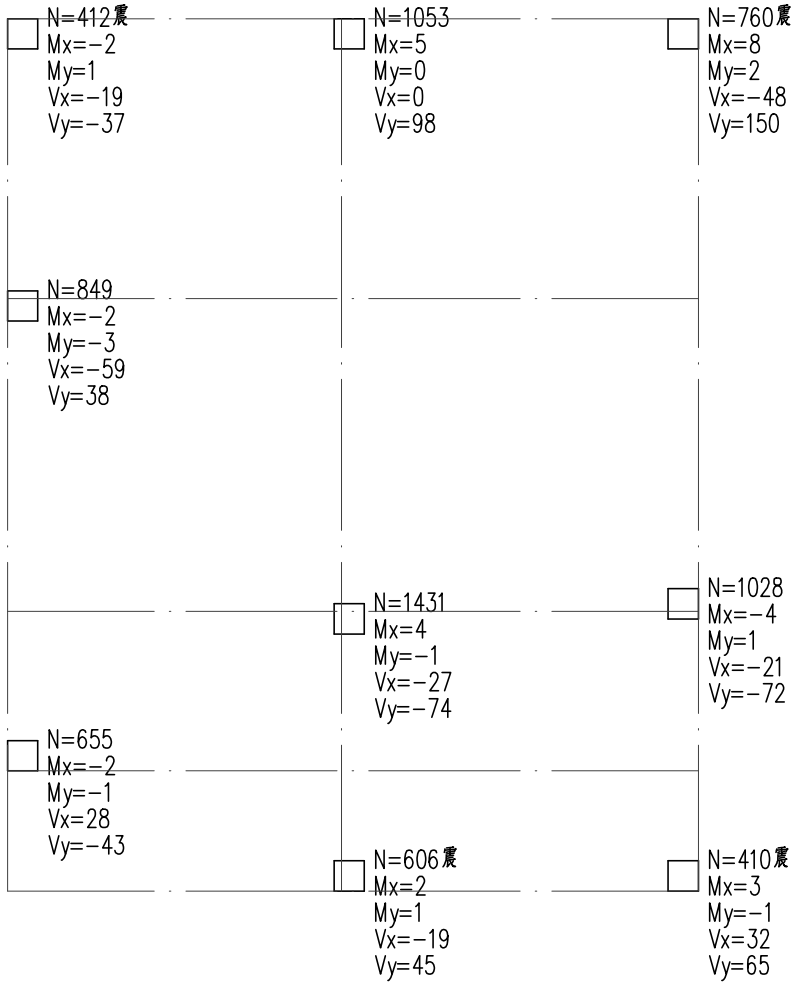

柱底轴力基本组合值

工程名称	江门市农房设计通用图集-户型80-2	专　业	结构
图　名	柱底内力图	图　号	GS-10

户型80-3
沿街效果图

户型80-3
沿街效果图

设计说明

方案设计既兼顾实用性、美观性，又符合农村生活习惯和地域特色。户型设计可供两到三代人居住，共有 4 房 1 厅 3 卫 1 厨 1阳台 1 露台，首层设置1车库、1卫生间，二层设置1客厅、1卧室、1厨房及1卫生间；三层设置3卧室、1卫生间及1个阳台。建筑外立面线条简洁、采用大玻璃窗、素色外墙，通过平屋顶设计，与墙身色彩的对比烘托设计感，既有文化底蕴，又不失现代感。

经济技术指标

指标	数量（单位）
用地面积	80.00 ㎡
基底面积	72.00 ㎡
总建筑面积	226.39㎡
建筑高度	11.15m
建筑层数	3
建筑面宽	8.00m
建筑进深	9.00m

造价估算表

序号	工程和费用名称	单位	数量	单价(元/㎡)	合计（元）	备注
一	主体工程				519035.84	
1	土建工程	㎡	226.39	700	158473.00	不含地基基础、含地上建筑主体结构、墙体砌筑等
2	室内客厅、卧室及公共区域装修	㎡	207.05	800	165640.00	地面抛光砖、墙身天花抹灰乳胶漆
3	室内厨房、卫生间装修	㎡	19.34	1500	29010.00	地面防滑砖 + 墙面瓷砖 + 天花抹灰乳胶漆 + 地面墙身防水
4	外立面装饰工程	㎡	226.39	320	72444.80	按建筑面积计算
5	屋面及防水	㎡	84.00	400	33600.00	
6	电气及照明工程	㎡	226.39	150	33958.50	配电及照明系统
7	给排水工程	㎡	226.39	80	18111.20	含给、排水系统、洁具及附件
8	白蚁防治费	㎡	226.39	6	1358.34	
9	室外排污排水及化粪池	项	1.00	5000	5000.00	不含至化粪池排出至市政部分
10	室外庭院	㎡	8	180	1440.00	稳定垫层 + 混凝土抹光

江门市农房设计通用图集--户型80-3

图 纸 目 录

序号	图纸名称	专业	图号	图幅	备注
01	一层平面图	建 筑	JS-01	A4	
02	二层平面图	建 筑	JS-02	A4	
03	三层平面图	建 筑	JS-03	A4	
04	天面层平面图	建 筑	JS-04	A4	
05	①-④轴立面图	建 筑	JS-05	A4	
06	④-①轴立面图	建 筑	JS-06	A4	
07	Ⓐ-Ⓒ轴立面图	建 筑	JS-07	A4	
08	Ⓒ-Ⓐ轴立面图	建 筑	JS-08	A4	
09	1-1剖面图	建 筑	JS-09	A4	
10	楼梯a-a剖面图	建 筑	JS-10	A4	
11	节点大样图	建 筑	JS-11	A4	
12	门窗表	建 筑	JS-12	A4	
01	柱平面定位图	结 构	GS-01	A4	
02	柱配筋大样图	结 构	GS-02	A4	
03	一层梁配筋图	结 构	GS-03	A4	
04	二层梁配筋图	结 构	GS-04	A4	
05	三层梁配筋图	结 构	GS-05	A4	
06	屋面层梁配筋图	结 构	GS-06	A4	
07	二层板配筋图	结 构	GS-07	A4	
08	三层板配筋图	结 构	GS-08	A4	
09	屋面层板配筋图	结 构	GS-09	A4	

工程名称	江门市农房设计通用图集-户型80-3	专 业	建筑
图 名	图纸目录	图 号	JS-ML01

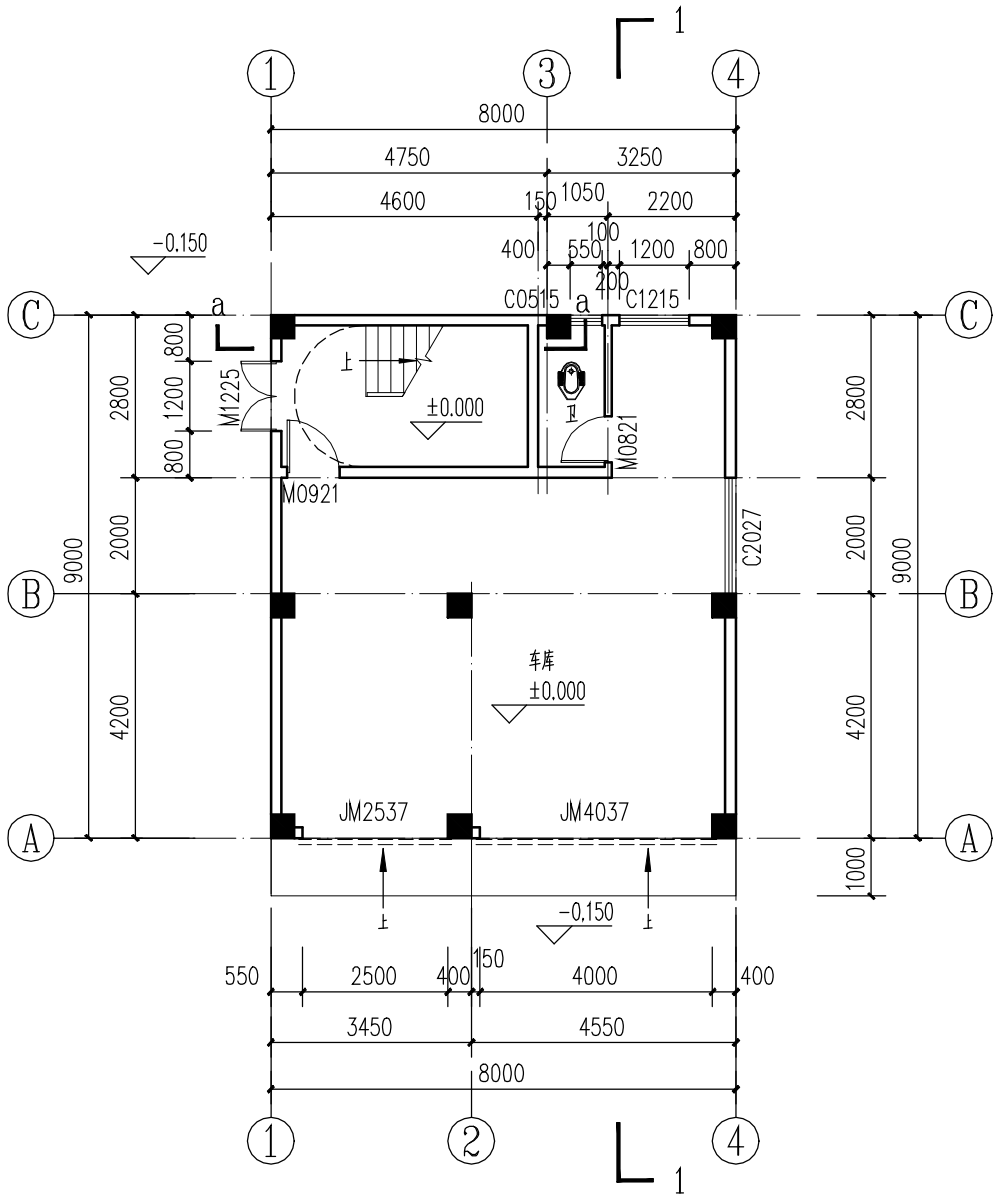

首层平面图 1:100

各功能空间建筑及结构标高对应表(H为当前层建筑完成面标高)		
位 置	建筑完成面标高	结构面标高
客餐厅、户内走道	H	H-0.050
卧室	H	H-0.050
厨房	H-0.030	H-0.050
阳台	H-0.050	H-0.100
露台	H-0.050	H-0.100
卫生间	H-0.015(地面降高处)	H-0.400

工程名称	江门市农房设计通用图集-户型80-3	专 业	建筑
图 名	首层平面图	图 号	JS-01

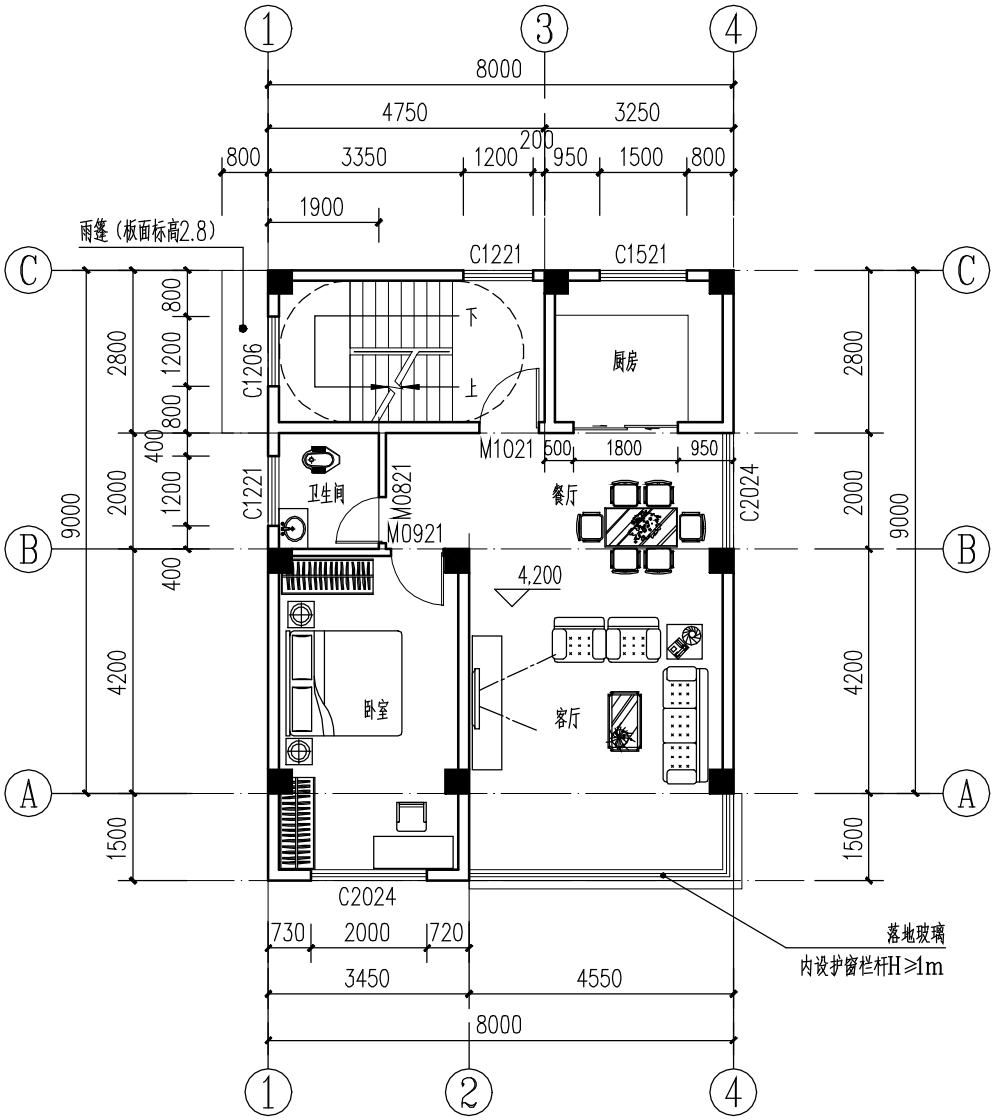

二层平面图 1:100

各功能空间建筑及结构标高对应表(H为当前层建筑完成面标高)		
位 置	建筑完成面标高	结构面标高
客餐厅、户内走道	H	H-0.050
卧室	H	H-0.050
厨房	H-0.030	H-0.050
阳台	H-0.050	H-0.100
露台	H-0.050	H-0.100
卫生间	H-0.015(地面降高处)	H-0.400

工程名称	江门市农房设计通用图集-户型80-3	专 业	建筑
图 名	二层平面图	图 号	JS-02

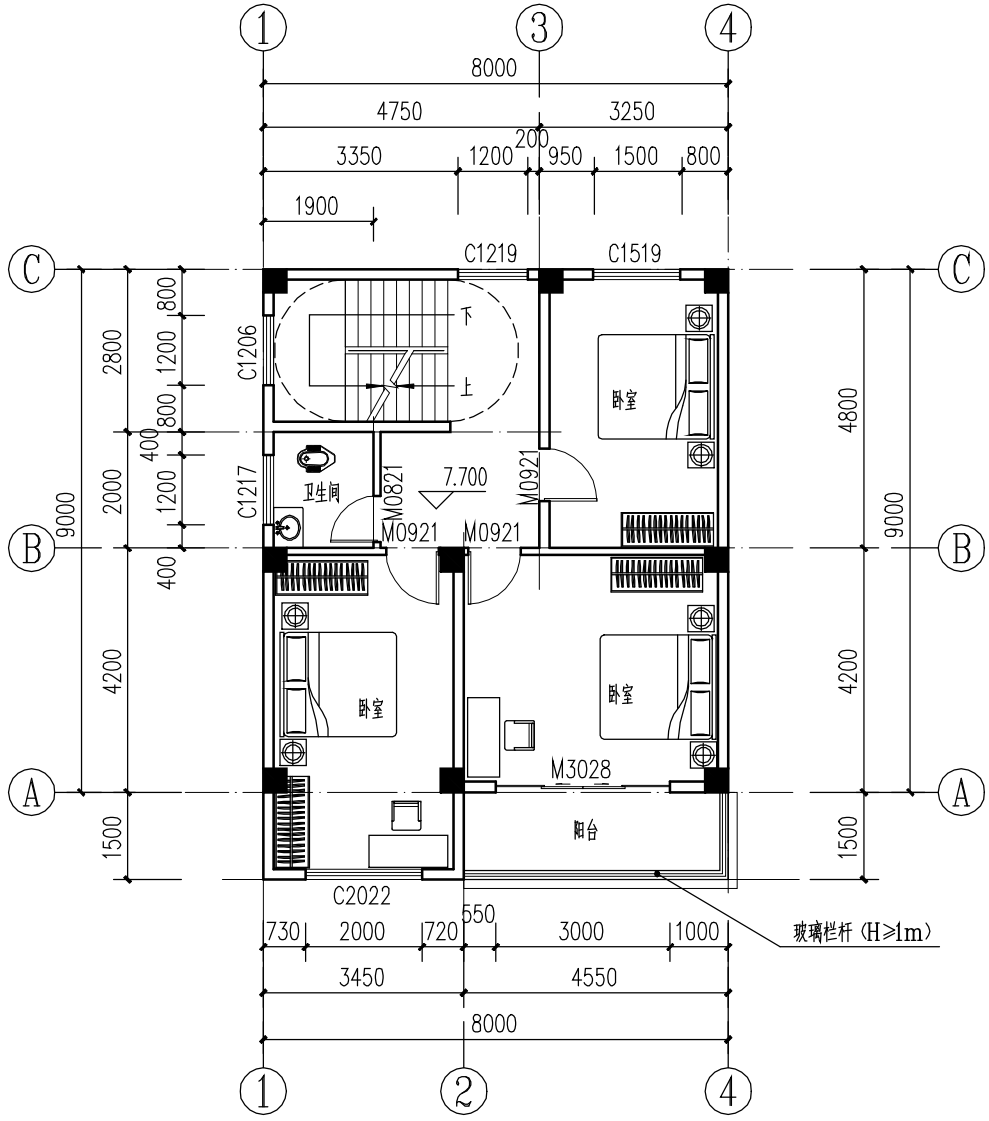

三层平面图 1:100

各功能空间建筑及结构标高对应表(H为当前层建筑完成面标高)		
位 置	建筑完成面标高	结构面标高
客餐厅、户内走道	H	H-0.050
卧室	H	H-0.050
厨房	H-0.030	H-0.050
阳台	H-0.050	H-0.100
露台	H-0.050	H-0.100
卫生间	H-0.015(地面降高处)	H-0.400

工程名称	江门市农房设计通用图集-户型80-3	专 业	建筑
图 名	三层平面图	图 号	JS-03

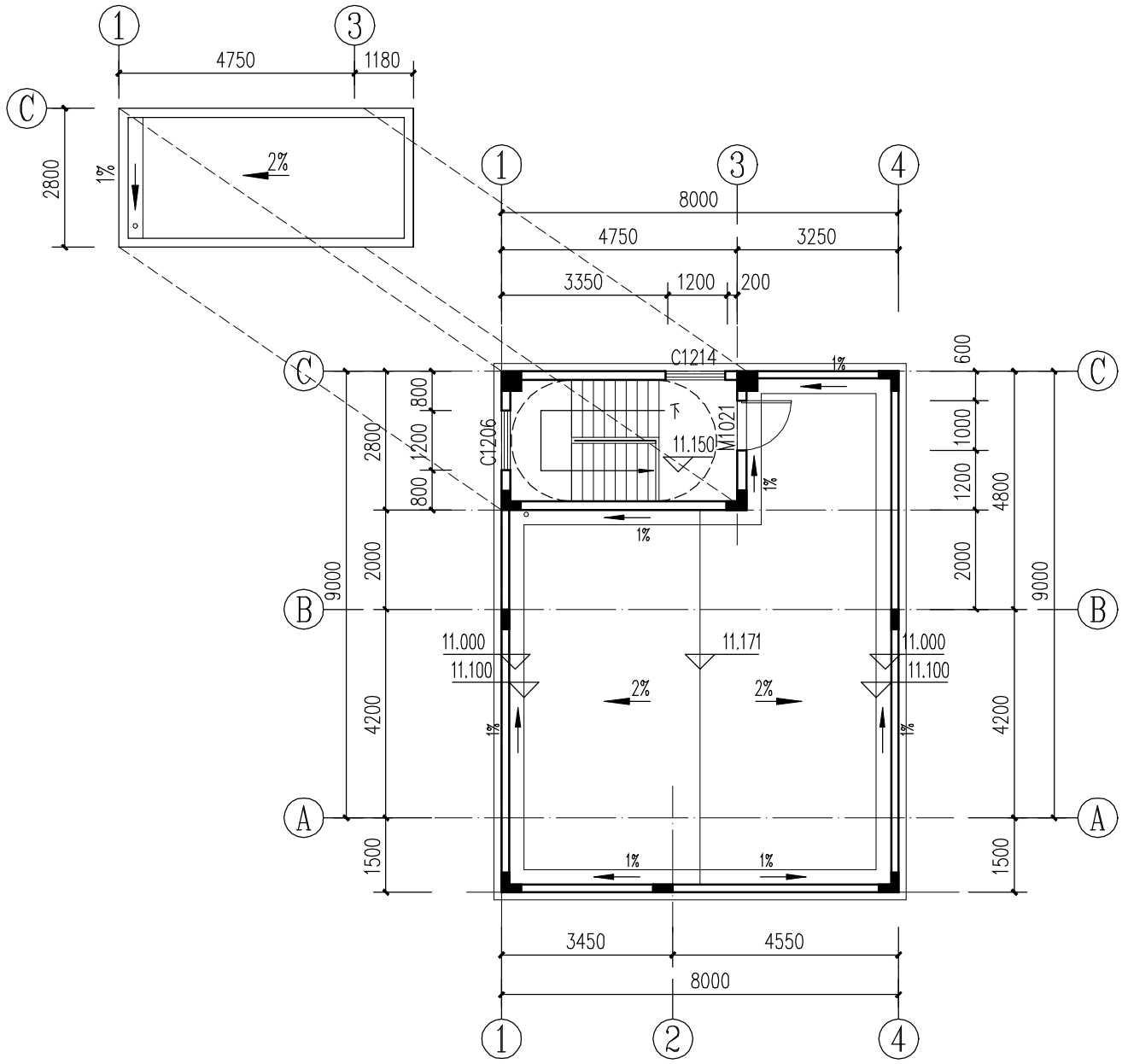

天面层平面图 1:100

工程名称	江门市农房设计通用图集-户型80-3	专　业	建筑
图　名	天面层平面图	图　号	JS-04

①-④轴立面图 1:100

立面材质图例：

- 褐色西瓦瓦面
- 深杏色仿石砖
- 浅杏色仿石砖
- 白色外墙砖
- 灰色外墙砖

工程名称	江门市农房设计通用图集-户型80-3	专　业	建筑
图　名	①-④轴立面图	图　号	JS-05

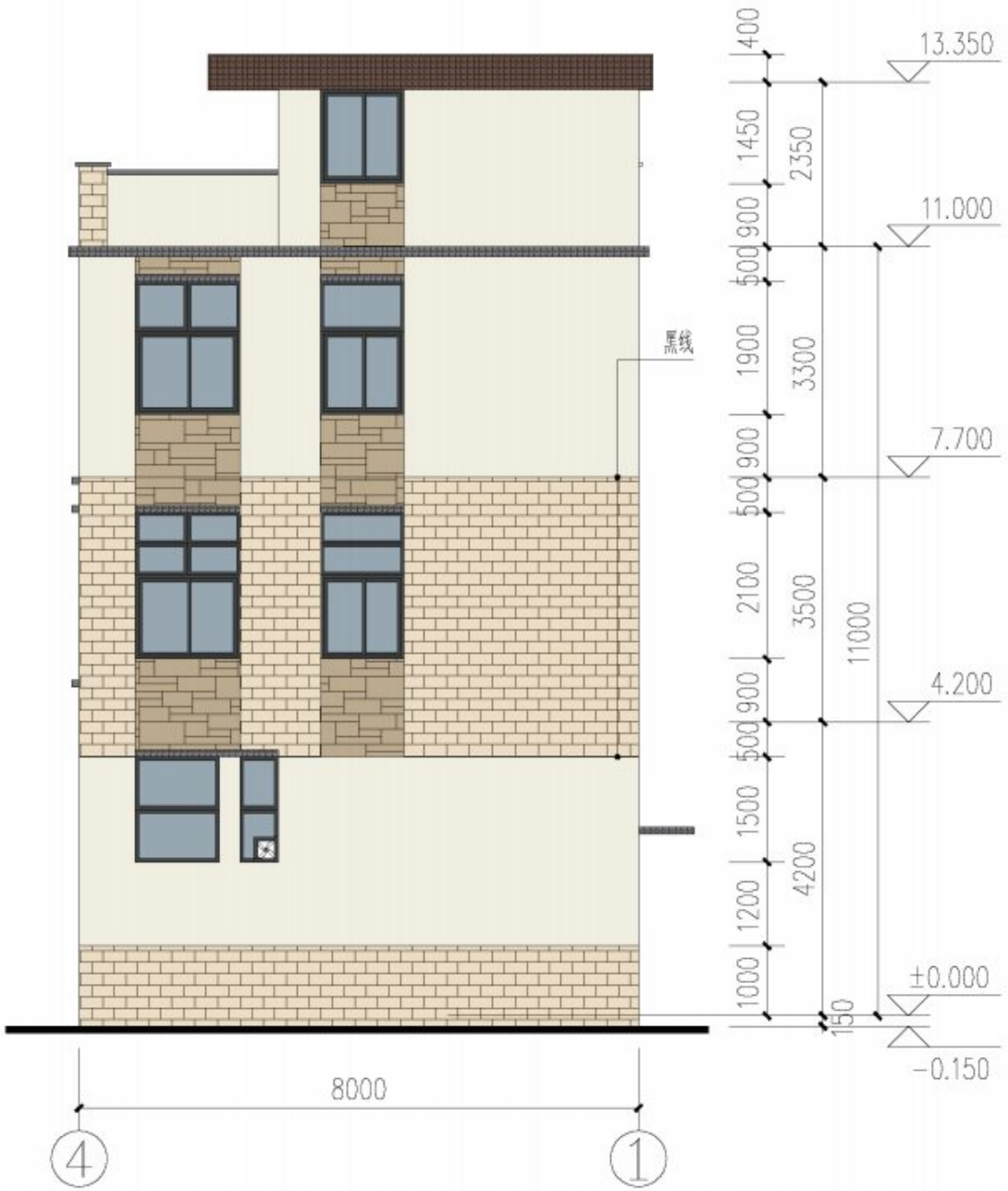

④-①轴立面图 1:100

立面材质图例：

- 褐色西瓦瓦面
- 深杏色仿石砖
- 浅杏色仿石砖
- 白色外墙砖
- 灰色外墙砖

工程名称	江门市农房设计通用图集-户型80-3	专　业	建筑
图　名	④-①轴立面图	图　号	JS-06

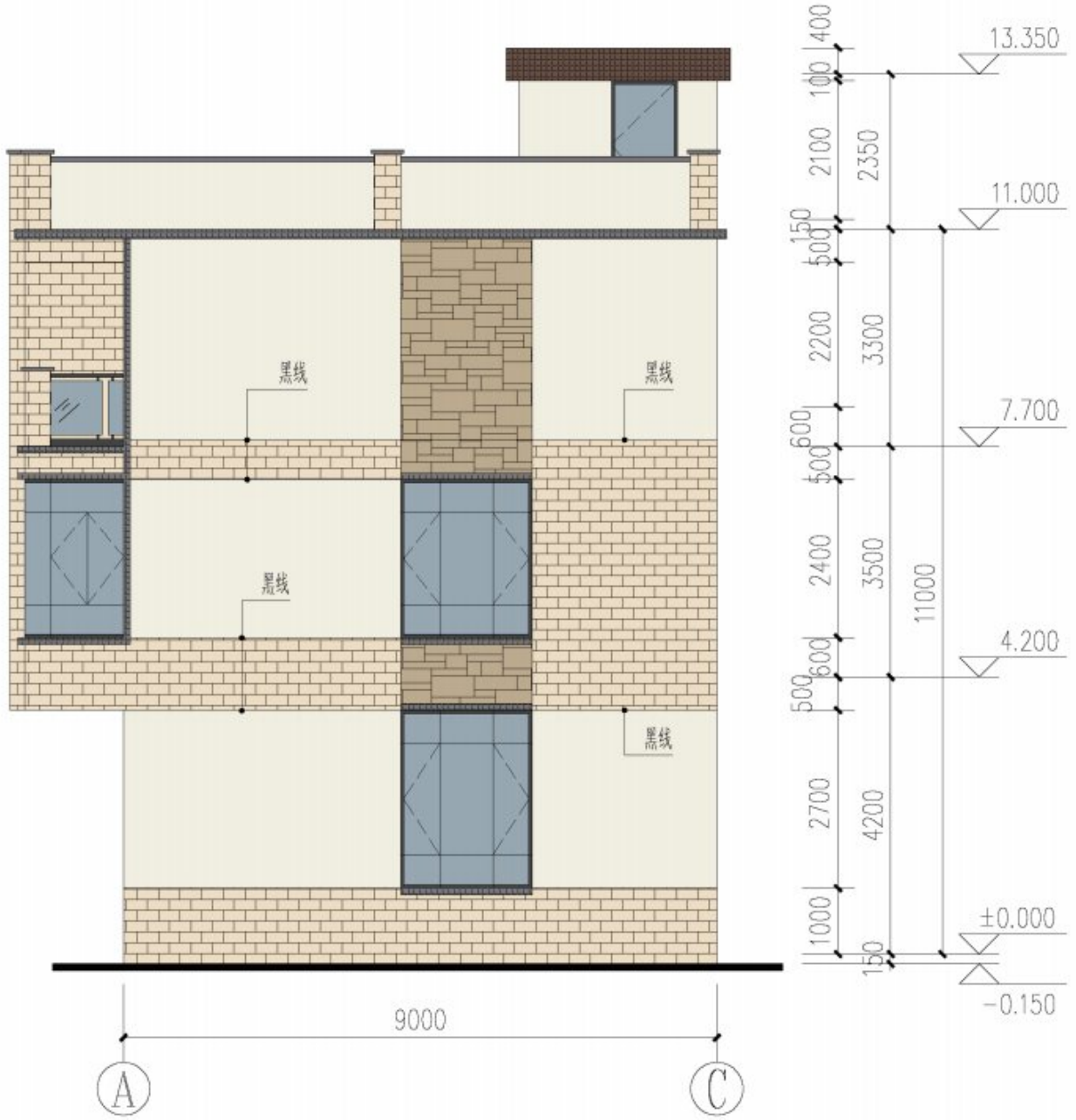

Ⓐ-Ⓒ轴立面图 1:100

立面材质图例：

- 褐色西瓦瓦面
- 深杏色仿石砖
- 浅杏色仿石砖
- 白色外墙砖
- 灰色外墙砖

工程名称	江门市农房设计通用图集-户型80-3	专　业	建筑
图　名	Ⓐ-Ⓒ轴立面图	图　号	JS-07

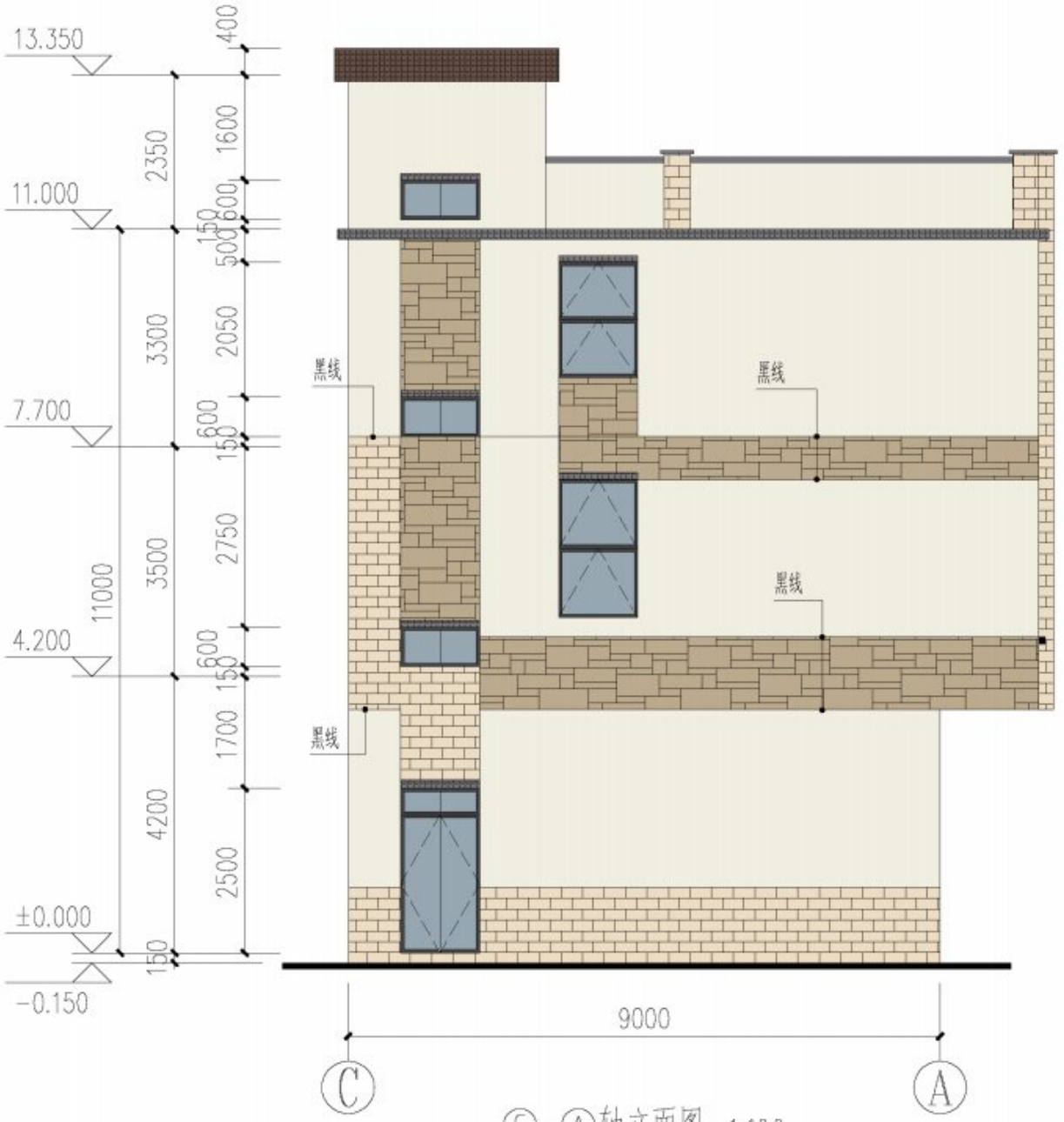

Ⓒ-Ⓐ轴立面图 1:100

立面材质图例：

- 褐色西瓦瓦面
- 深杏色仿石砖
- 浅杏色仿石砖
- 白色外墙砖
- 灰色外墙砖

工程名称	江门市农房设计通用图集-户型80-3	专　业	建筑
图　名	Ⓒ-Ⓐ轴立面图	图　号	JS-08

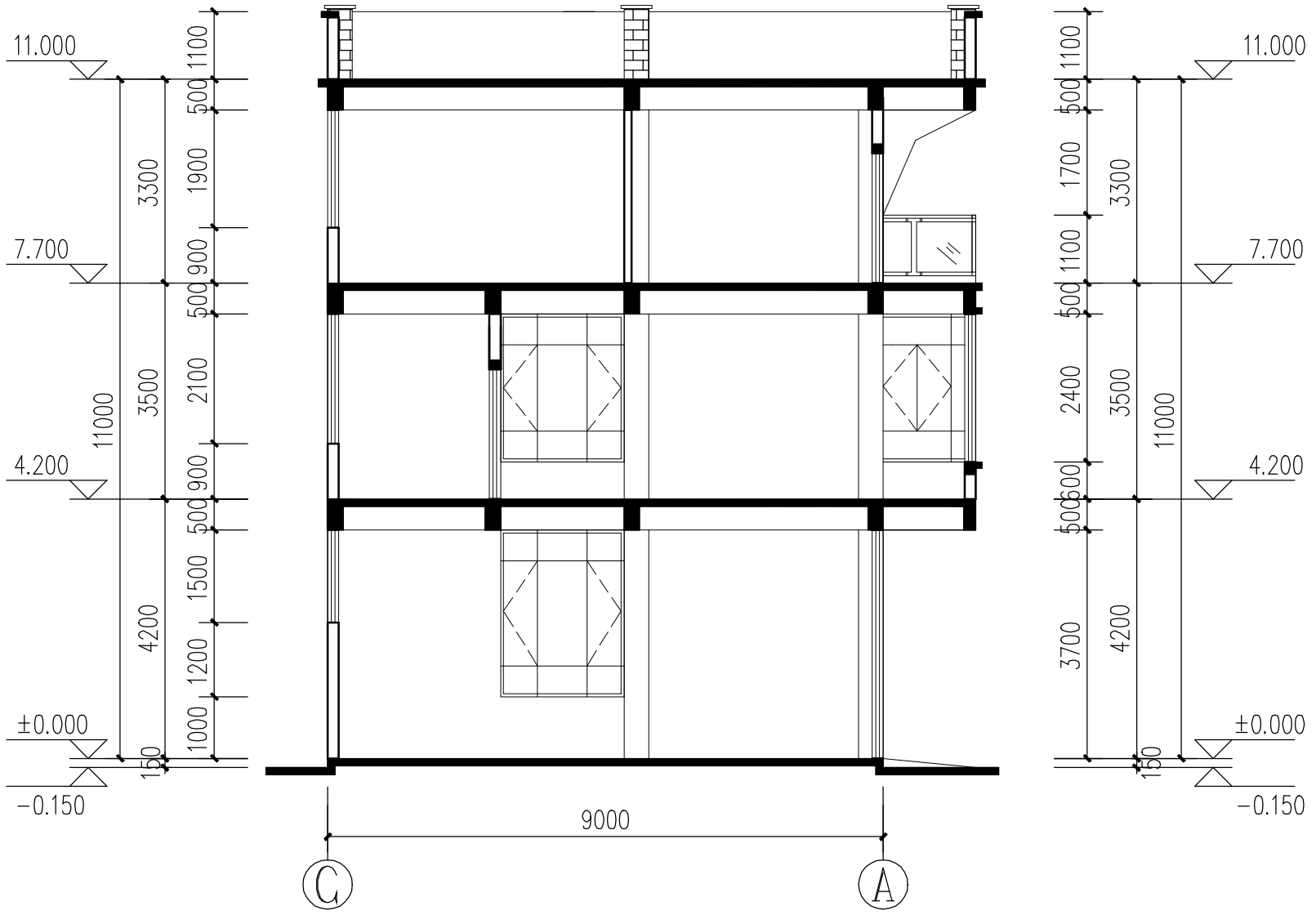

1-1剖面图 1:100

工程名称	江门市农房设计通用图集-户型80-3	专　业	建筑
图　名	1-1剖面图	图　号	JS-09

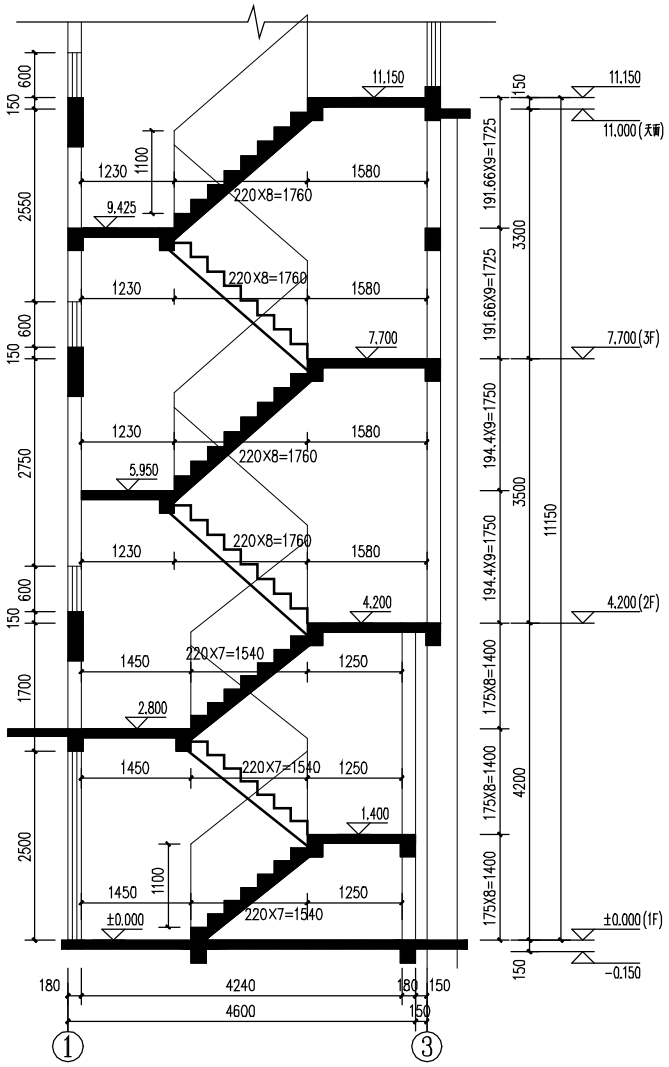

楼梯a-a剖面图 1:100

说明：

1、楼梯栏杆高1.1米。

2、楼梯栏杆竖杆之间的水平净距不大于0.11m。

工程名称	江门市农房设计通用图集-户型80-3	专　业	建筑
图　名	楼梯a-a剖面图	图　号	JS-10

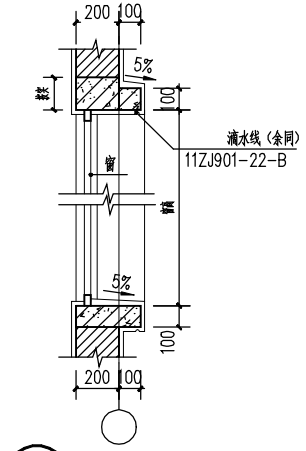

① 窗线大样 1:20

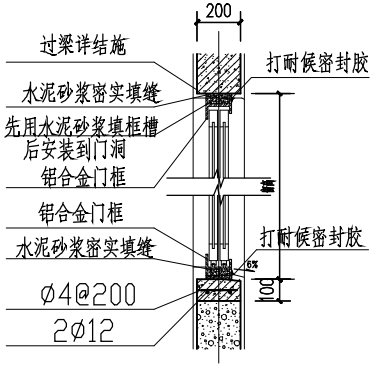

② 窗口剖面 1:10

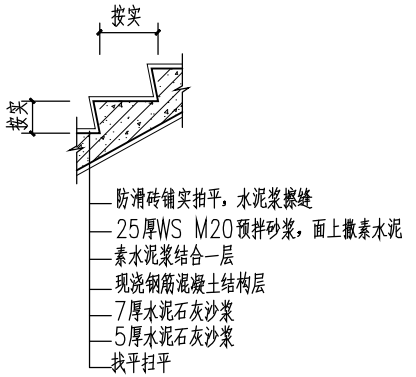

③ 楼梯踏步大样

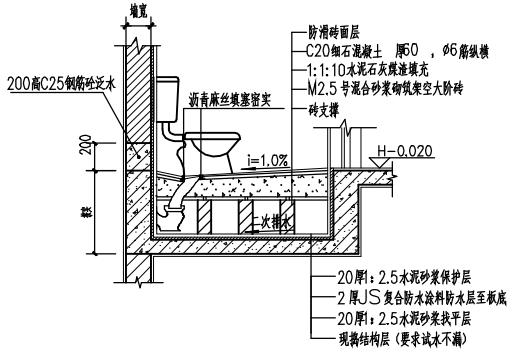

④ 座式厕所构造大样1:20

H为厕所所在楼地面的标高

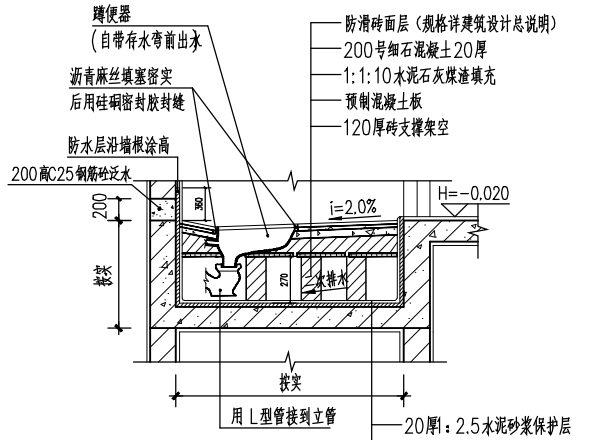

⑤ 蹲式厕所构造大样1:20

H为厕所所在楼地面的标高

工程名称	江门市农房设计通用图集-户型80-3	专　业	建筑
图　名	节点大样图	图　号	JS-11

门窗表

类型	设计编号	洞口尺寸(mm)	数量	备注
普通门	M0821	800X2100	5	卫生间成品塑钢门
	M0921	900X2100	4	成品实木门
	M1021	1000X2100	1	成品不锈钢门
	M1025	1000X2500	1	成品不锈钢门
	M1225	1200X2500	1	成品不锈钢门
	M1830	1800X3000	1	普通铝合金玻璃推拉门
	M1225	1200X2500	1	成品不锈钢门
	M3028	3000X2800	1	玻璃推拉门
	JM2537	2500X3700	1	成品铝合金卷帘门
	JM4037	4000X3700	1	成品铝合金卷帘门
普通窗	C0515	550X1500	1	普通铝合金窗
	C1215	1200X1500	1	普通铝合金窗
	C1217	1200X1750	1	普通铝合金窗
	C1221	1200X2100	1	普通铝合金窗
	C1206	1200X600	3	普通铝合金窗
	C1213	1500X1800	1	普通铝合金窗
	C1219	1800X600	1	普通铝合金窗
	C1221	1500X1800	1	普通铝合金窗
	C1519	1500X1900	1	普通铝合金窗
	C1521	1500X2100	1	普通铝合金窗
	C2022	2000X2200	1	普通铝合金窗
	C2024	2000X2400	2	普通铝合金窗
	C2027	2000X2700	1	普通铝合金窗

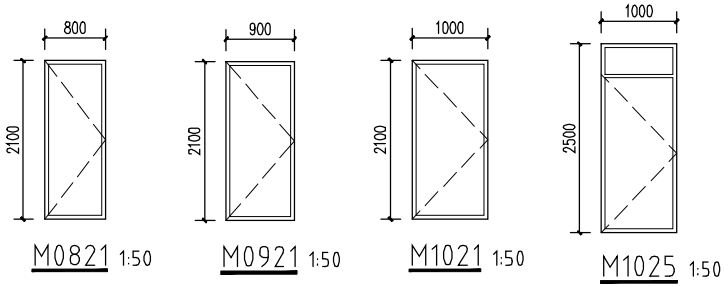

M0821 1:50　M0921 1:50　M1021 1:50　M1025 1:50　C0515 1:50　C1215 1:50　C1206 1:50

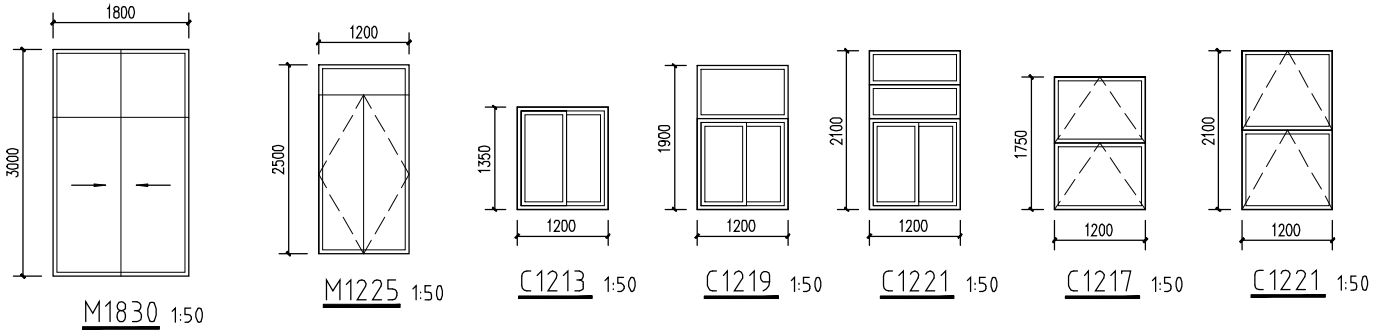

M1830 1:50　M1225 1:50　C1213 1:50　C1219 1:50　C1221 1:50　C1217 1:50　C1221 1:50

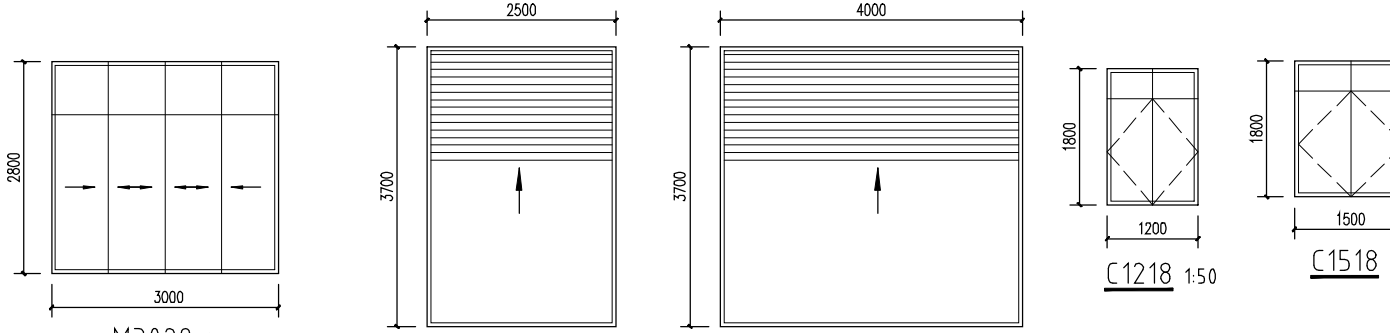

M3028 1:50　JM2537 1:50　JM4037 1:50　C1218 1:50　C1518 1:50

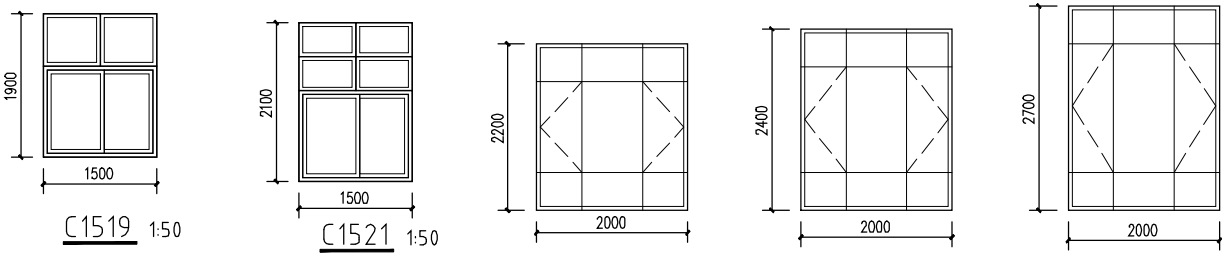

C1519 1:50　C1521 1:50　C2022 1:50　C2024 1:50　C2027 1:50

说明：

1. 铝合金门窗为白色框料，白色玻璃5厘，用玻璃胶嵌固，铜或不锈钢钉固定，按防锈、防水、防渗处理，五金小件均为上等防锈制品。每条窗边框与墙体的连接固定点不得少于2处，间距不得>0.5米，边框端部的第一固定点距端部的距离≤0.2米。
2. 平开门用4001、4010框料，不锈钢地弹簧、推拉铝合金窗采用铝型材90系列，门框料壁厚2.0，窗框料壁厚1.4，平开铝合金窗采用38系列，施工前先选样再详定。
3. 窗高≥2米或面积≥6M²或通长窗，窗台增加砼压顶。（详建筑说明）
4. 铝合金窗安装前，应撕去水泥砂浆接触处的包装纸，并涂刷聚胺脂清漆保护剂。门窗框与墙体安装缝隙用1：3水泥防水砂浆嵌缝饱满，不得使用混合砂浆嵌缝。
5. 玻璃门或落地玻璃窗，均采用钢化玻璃，层数≥7层时，窗采用钢化玻璃。外窗台高度小于0.9M采用钢化玻璃并采用可靠的防护措施，单块玻璃大于1.5M²时，采用钢化玻璃。
6. 除图中注明者外，尚应遵照现行国家施工验收规范，并应执行省通病防治技术措施二十条。
7. 木框池板门、门框采用60X100，门扇采用40X90,12厚池板。
8. 木框夹板门、门框采用60X100，夹板双面采用三夹板。
9. 铁门用简易铁门。
10. 幕墙由专业设计施工公司设计后送我公司审校.

工程名称	江门市农房设计通用图集-户型80-3	专　业	建筑
图　名	门窗表	图　号	JS-12

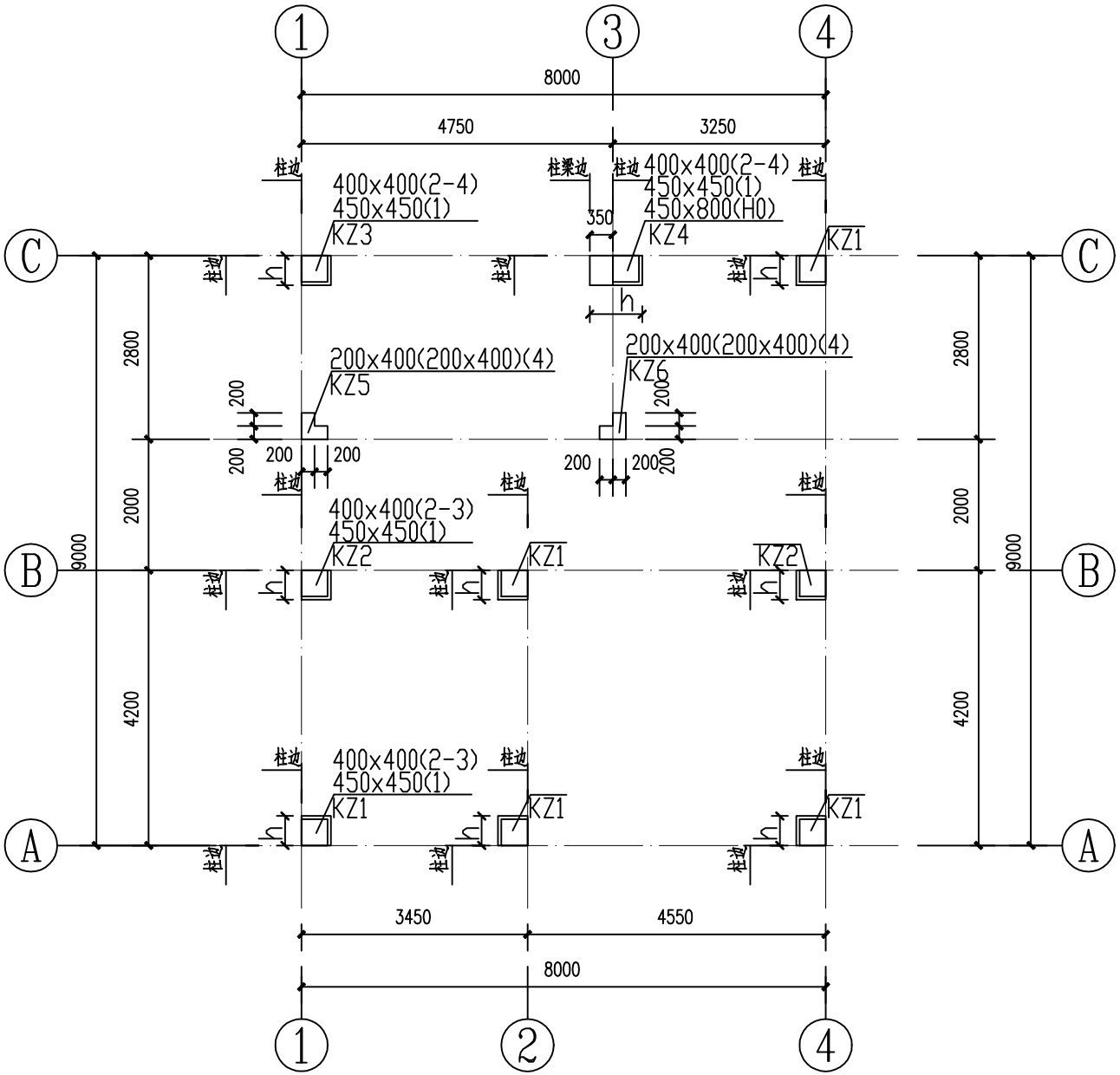

柱平面定位图 1:100

工程名称	江门市农房设计通用图集-户型80-3	专　业	结构
图　名	柱平面定位图	图　号	GS-01

截面	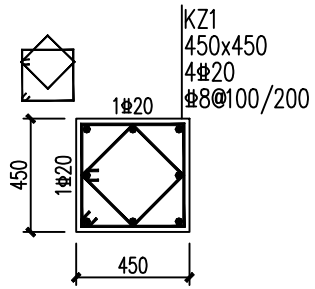	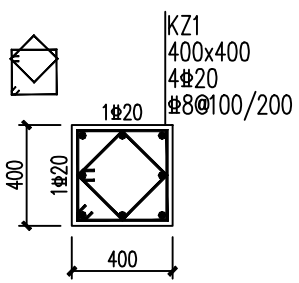	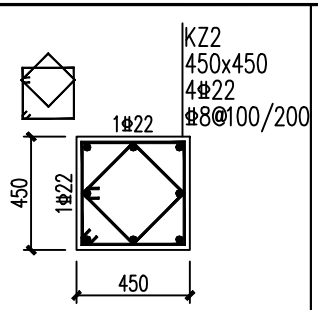	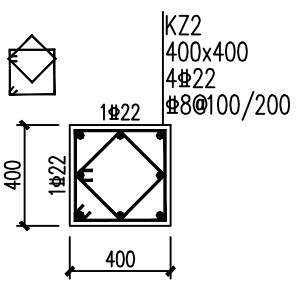	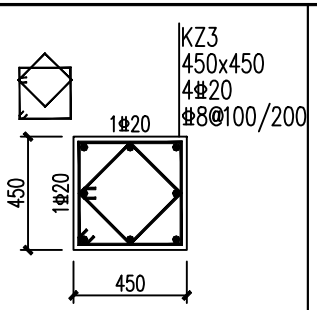	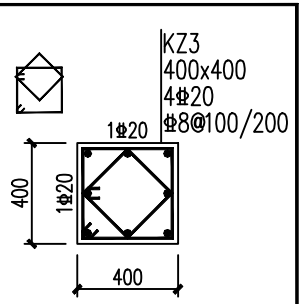
编号	KZ1	KZ1	KZ2	KZ2	KZ3	KZ3
层号	基础面-1	2-3	基础面-1	2-3	基础面-1	2-4
纵筋	8Φ20	8Φ20	8Φ22	8Φ22	8Φ20	8Φ20
箍筋	Φ8@100/200	Φ8@100/200	Φ8@100/200	Φ8@100/200	Φ8@100/200	Φ8@100/200
截面	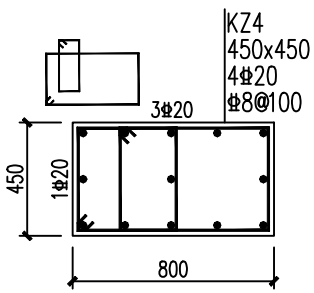	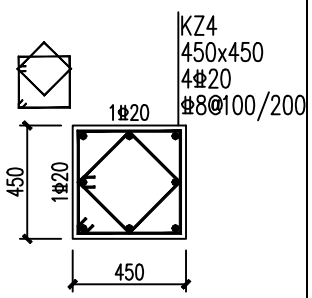	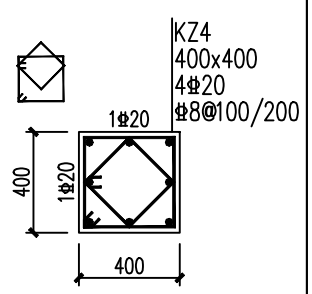	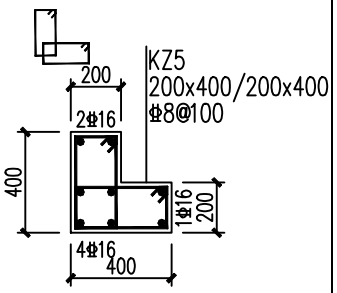	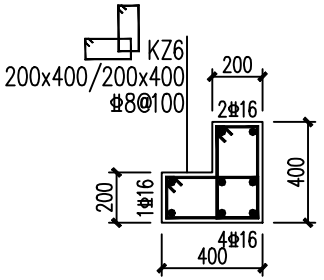	
编号	KZ4	KZ4	KZ4	KZ5	KZ6	
层号	H0	1	2-4	4	4	
纵筋	13Φ20	8Φ20	8Φ20	8Φ16	8Φ16	
箍筋	Φ8@100	Φ8@100/200	Φ8@100/200	Φ8@100	Φ8@100	

柱配筋大样图 1:100

工程名称	江门市农房设计通用图集-户型80-3	专　业	结构
图　名	柱配筋大样图	图　号	GS-02

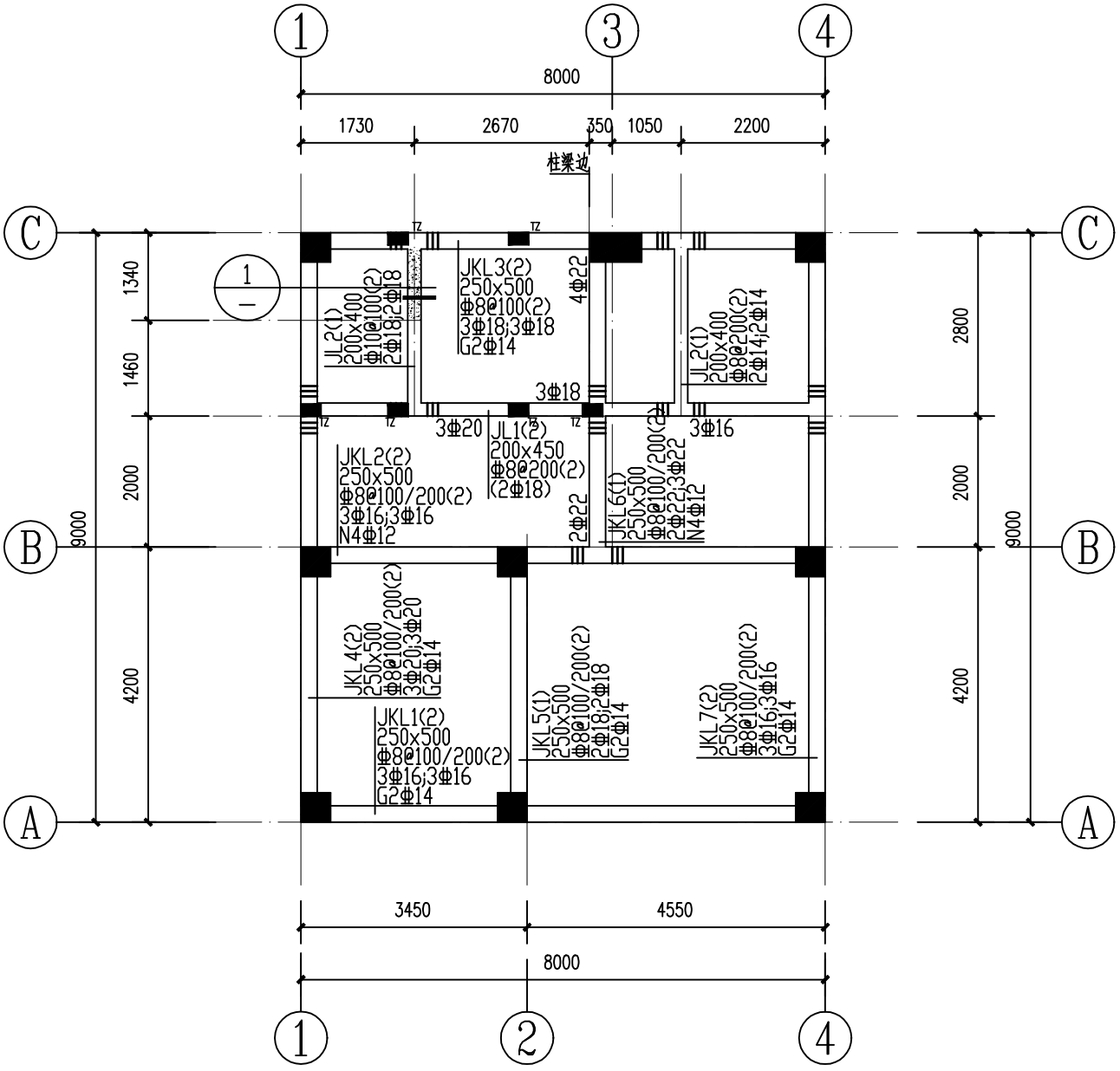

一层梁配筋图 1:100

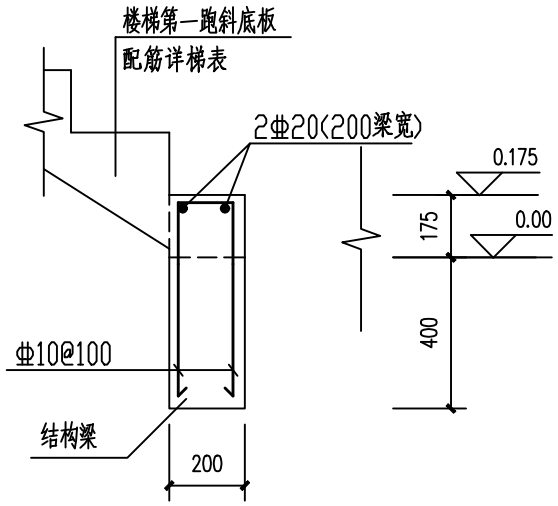

1 梯梁垫高大样

注：1.混凝土同当层梁板砼标号。

说明:

1.除注明外梁集中重处密箍和吊筋均为6Φ*,2Φ14 ,其中*为该梁段箍筋直径
2.梁混凝土等级为 C25
3.除注明外 首层梁面标高为:-0.150m

工程名称	江门市农房设计通用图集-户型80-3	专　业	结构
图　名	一层梁配筋图	图　号	GS-03

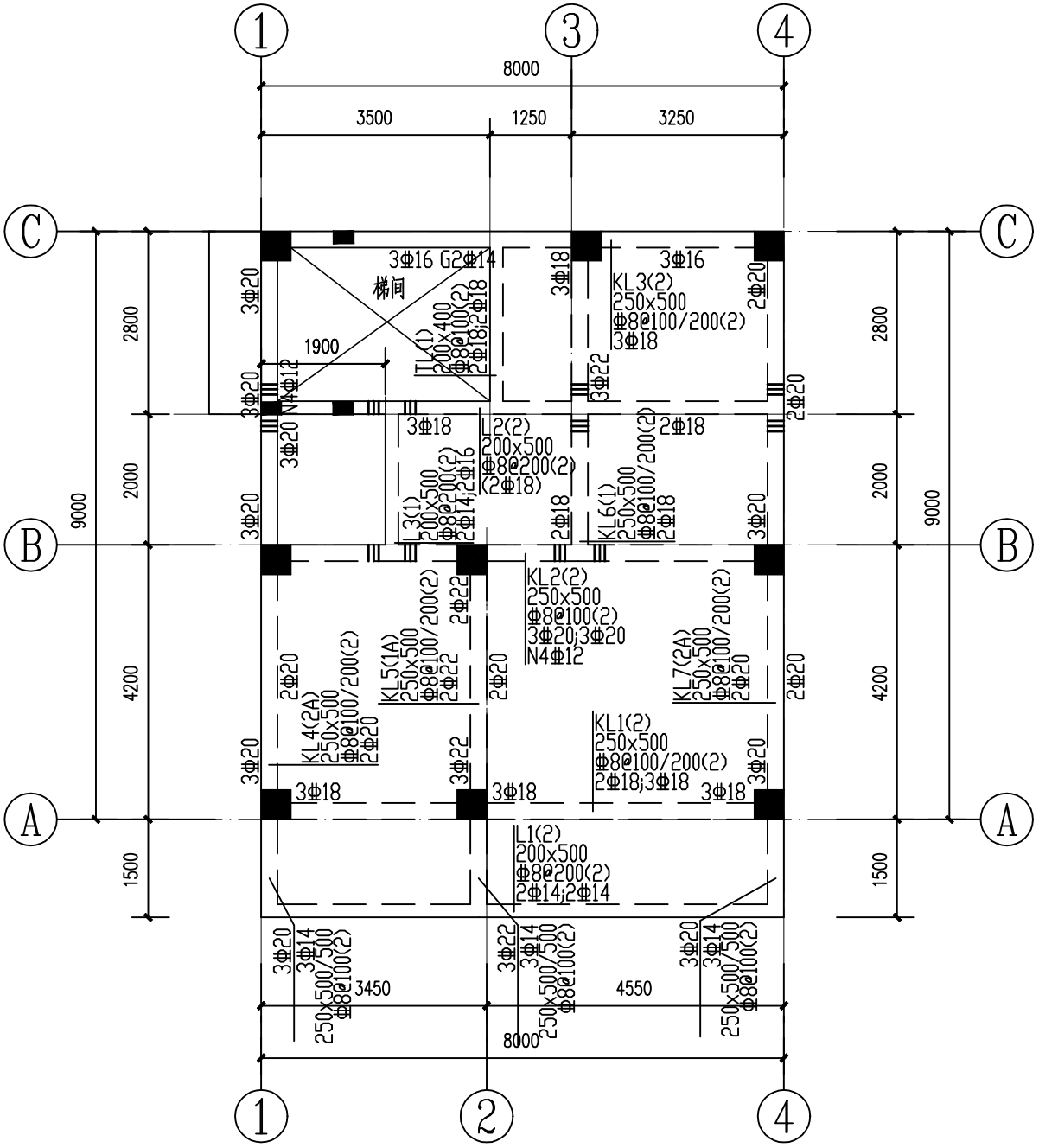

二层梁配筋图 1:100

说明:

1.除注明外梁集中重处密箍和吊筋均为6Φ*,2Φ14,其中* 为该梁段箍筋直径
2.梁混凝土等级为 C25
3.除注明外二层梁面标高为 4.200m

工程名称	江门市农房设计通用图集-户型80-3	专　业	结构
图　名	二层梁配筋图	图　号	GS-04

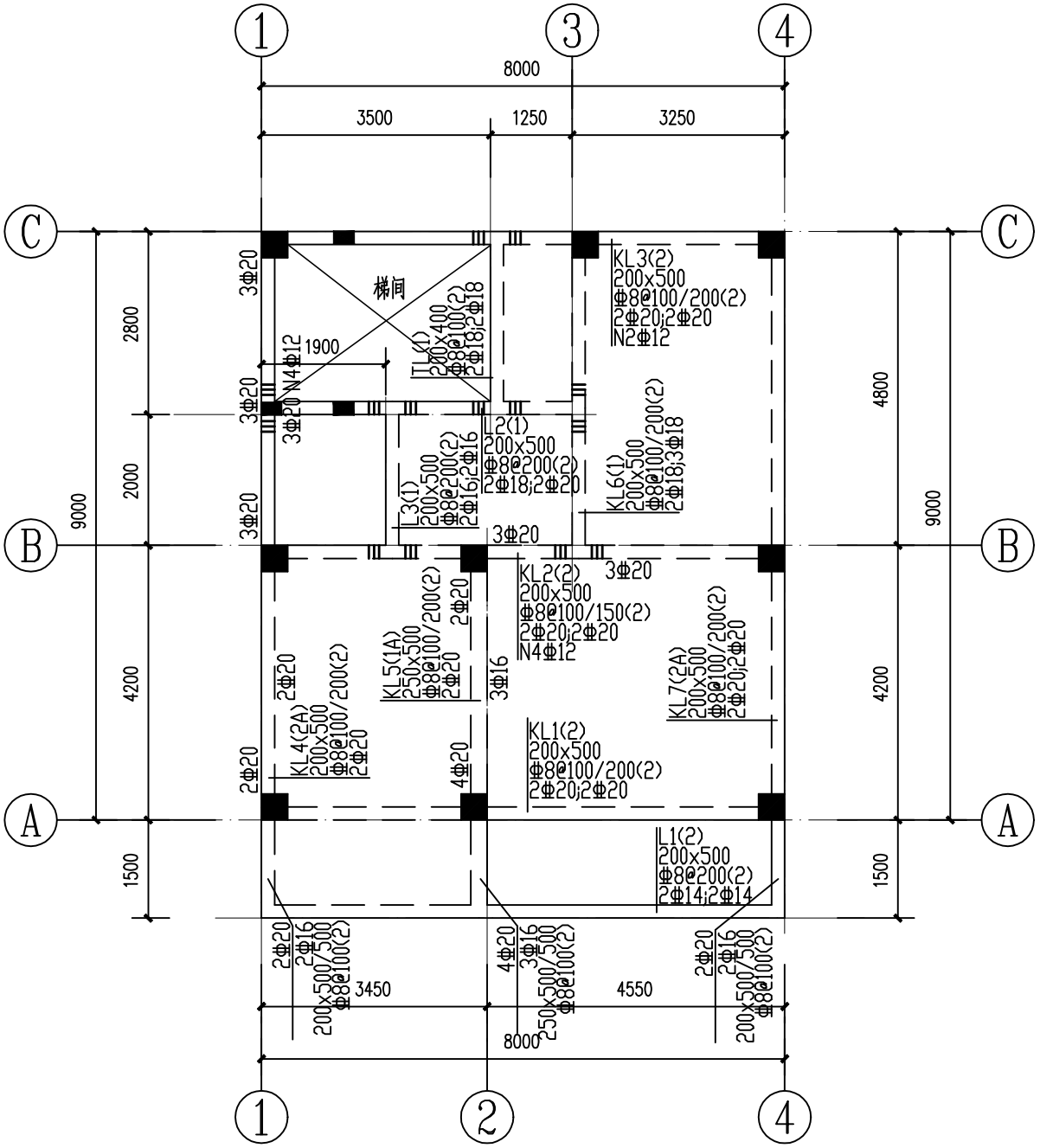

三层梁配筋图 1:100

说明:

1.除注明外梁集中重处密箍和吊筋均为6Φ*,2Φ14,其中* 为该梁段箍筋直径

2.梁混凝土等级为 C25

3.除注明外 三层梁面标高为:7.700m

工程名称	江门市农房设计通用图集-户型80-3	专　业	结构
图　名	三层梁配筋图	图　号	GS-05

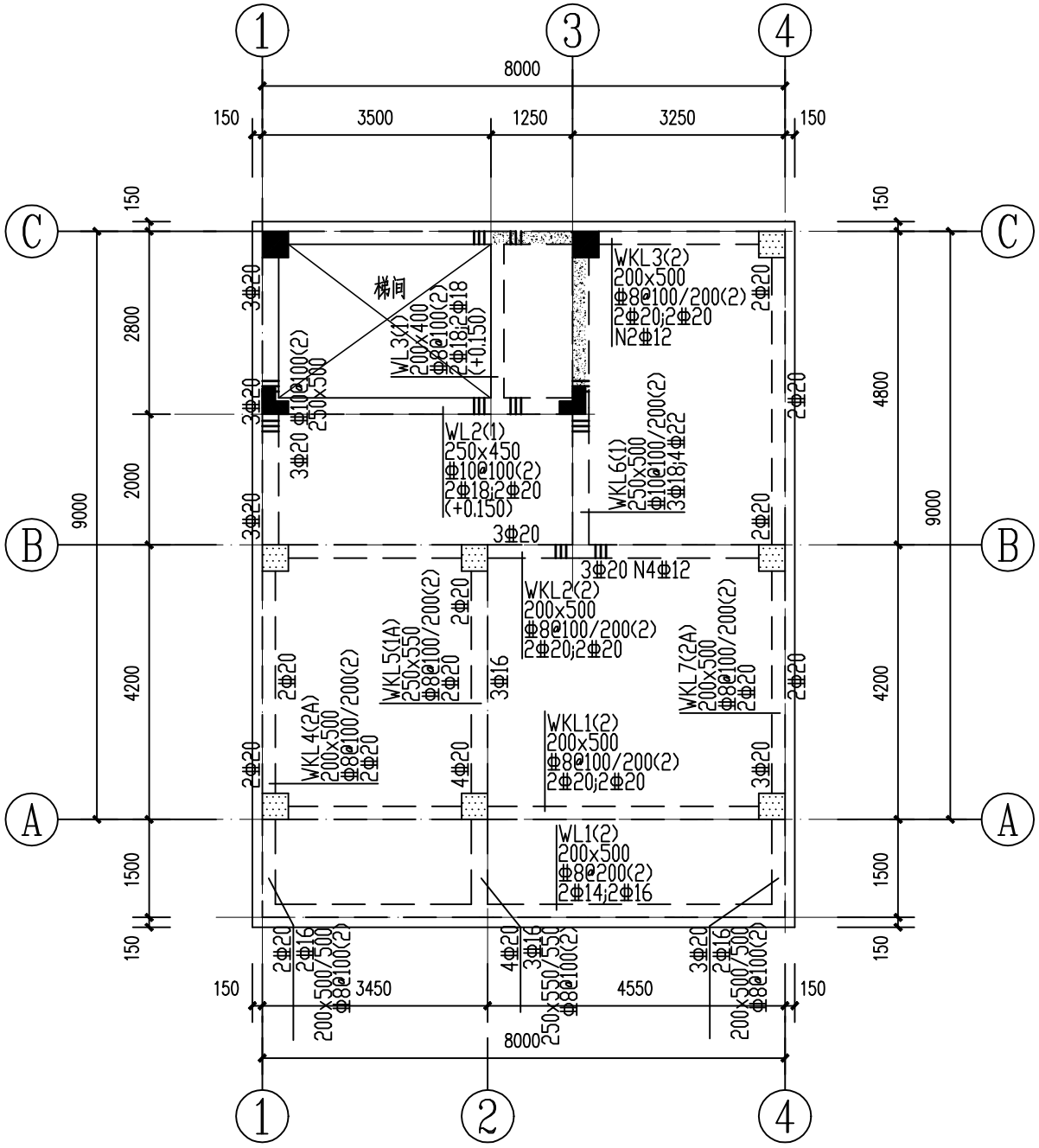

屋面层梁配筋图 1:100

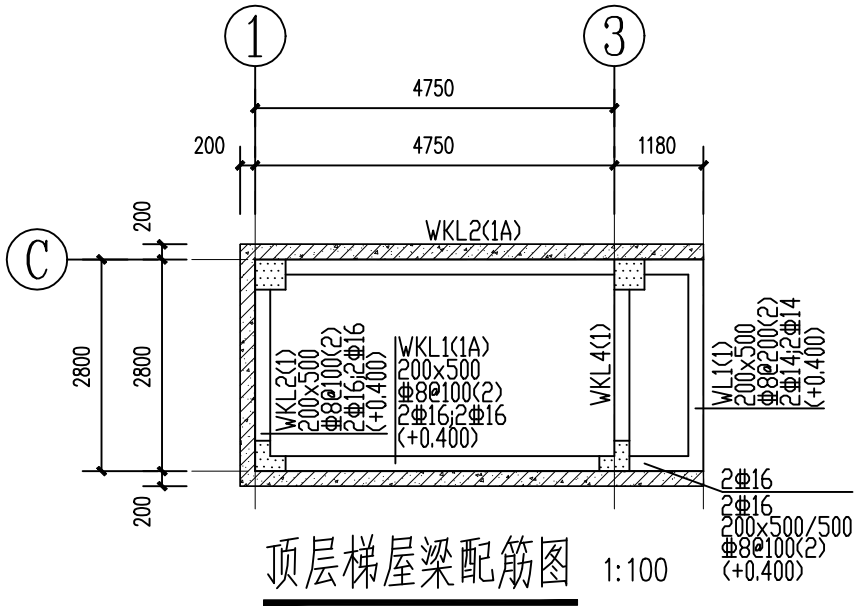

顶层梯屋梁配筋图 1:100

说明:
1.除注明外梁集中重处密箍和吊筋均为6Φ*,2Φ14,其中* 为该梁段箍筋直径
2.梁混凝土等级为 C25
3.梯屋屋面梁顶标高为:13.750m

说明:
1.除注明外梁集中重处密箍和吊筋均为6Φ*,2Φ14,其中* 为该梁段箍筋直径
2.梁混凝土等级为 C25
3.除注明外天面层梁面标高为:11.000m

工程名称	江门市农房设计通用图集-户型80-3	专　业	结构
图　名	屋面层梁配筋图	图　号	GS-06

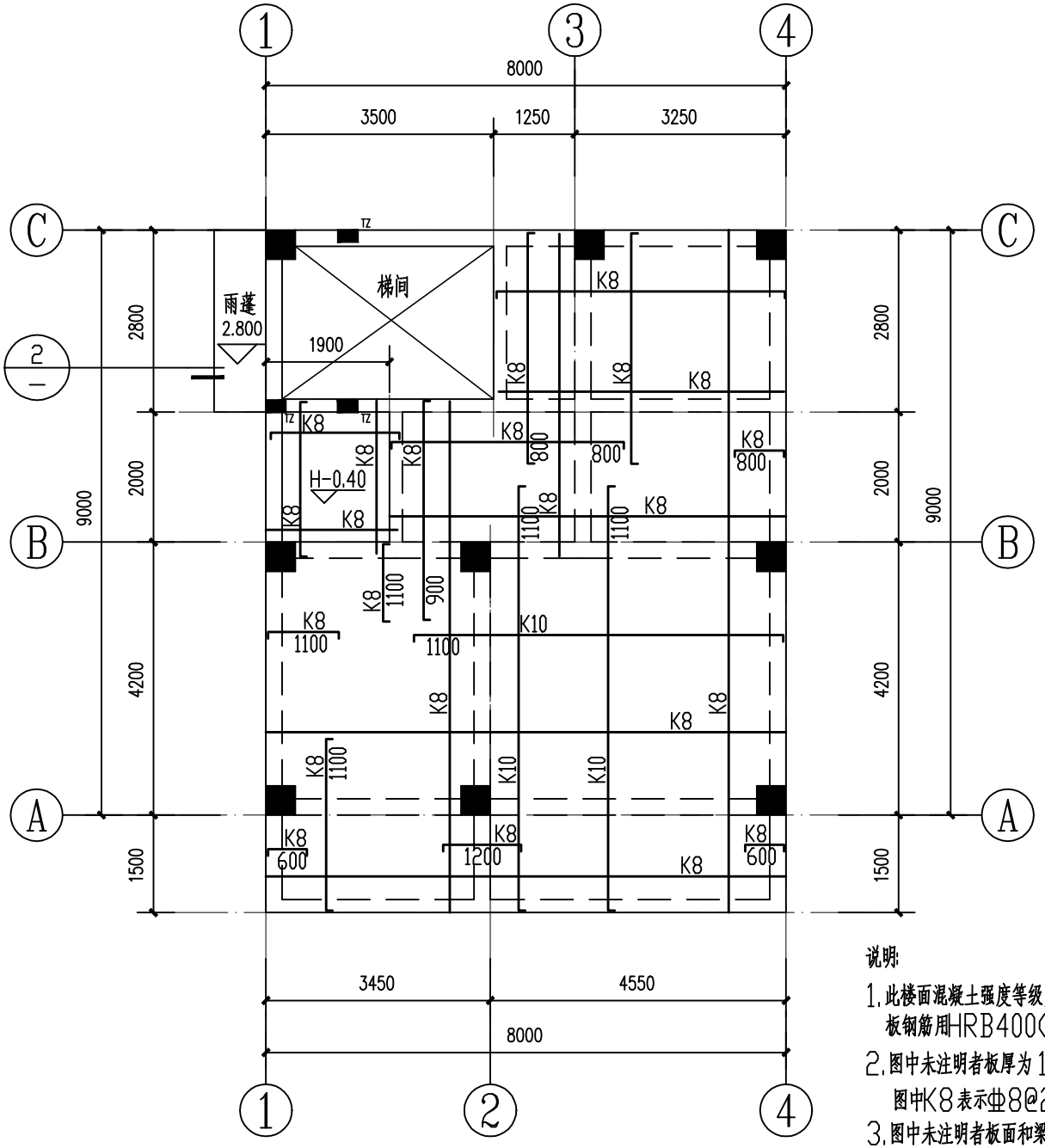

二层板配筋图 1:100

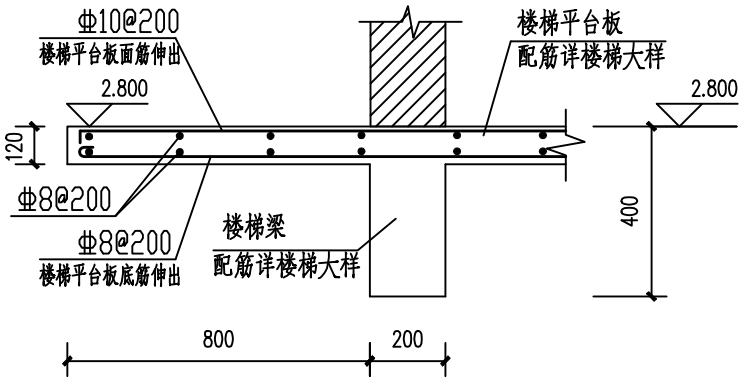

2 雨蓬配筋大样

注：1.混凝土同当层梁板砼标号。

说明：

1.此楼面混凝土强度等级为C25。
板钢筋用HRB400(Φ)级，强度设计值f_y=360N/mm^2。

2.图中未注明者板厚为100mm,凡未注明钢筋的小跨度板,支座筋和底筋按K8构造配筋,面筋伸入板长度为短跨L_0/4。
图中K8表示Φ8@200,K10表示Φ10@200。

3.图中未注明者板面和梁顶标高为H,单位为m
此楼层楼板面建筑标高H为:4.200m

工程名称	江门市农房设计通用图集-户型80-3	专　业	结构
图　名	二层板配筋图	图　号	GS-07

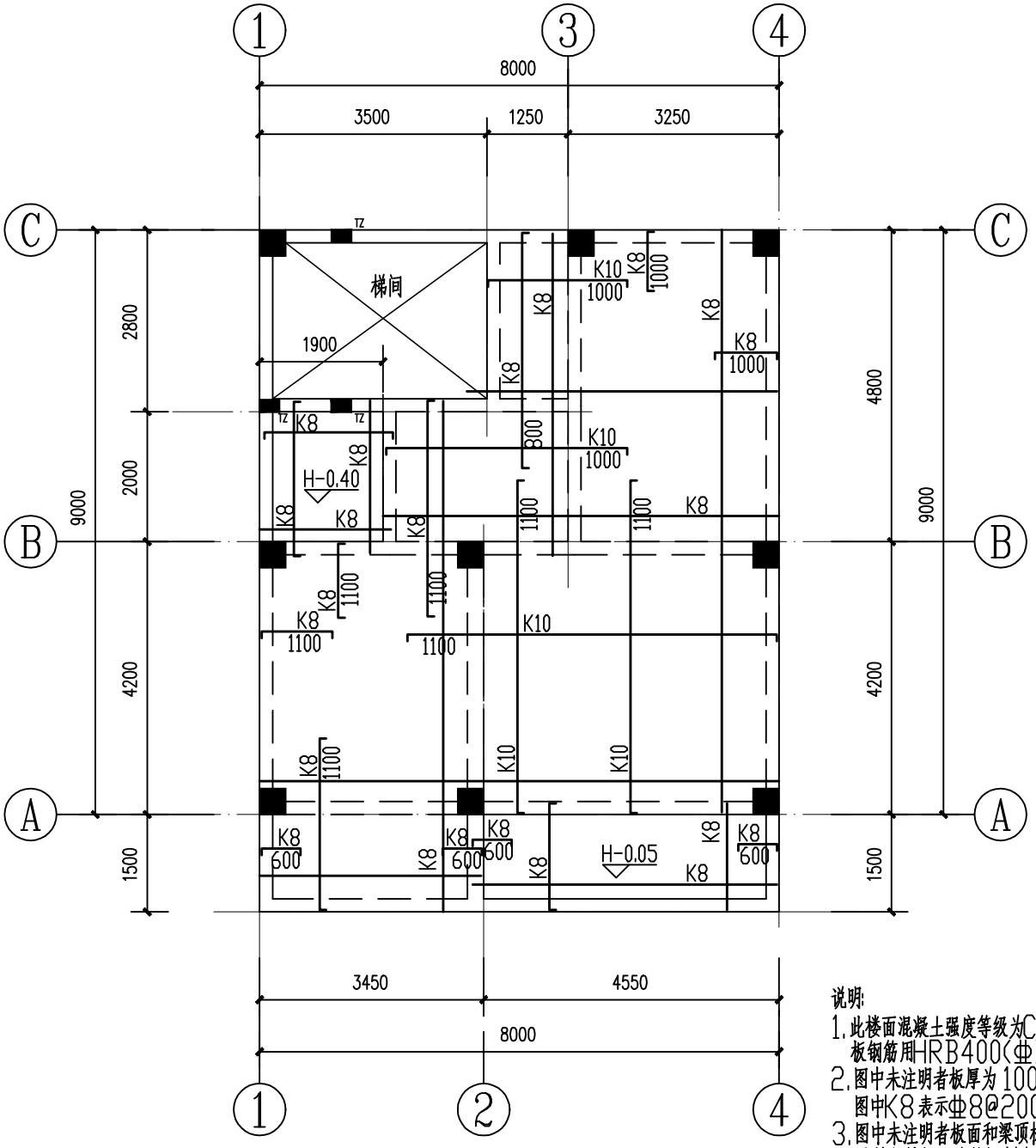

三层板配筋图 1:100

说明:

1.此楼面混凝土强度等级为C25.
板钢筋用HRB400(Φ)级, 强度设计值fy=360N/mm².

2.图中未注明者板厚为100mm,凡未注明钢筋的小跨度板,支座筋和底筋按K8构造配筋,面筋伸入板长度为短跨L/4.
图中K8表示Φ8@200,K10表示Φ10@200.

3.图中未注明者板面和梁顶标高为H,单位为m
此楼层楼板面建筑标高H为7.700m

工程名称	江门市农房设计通用图集-户型80-3	专　业	结构
图　名	三层板配筋图	图　号	GS-08

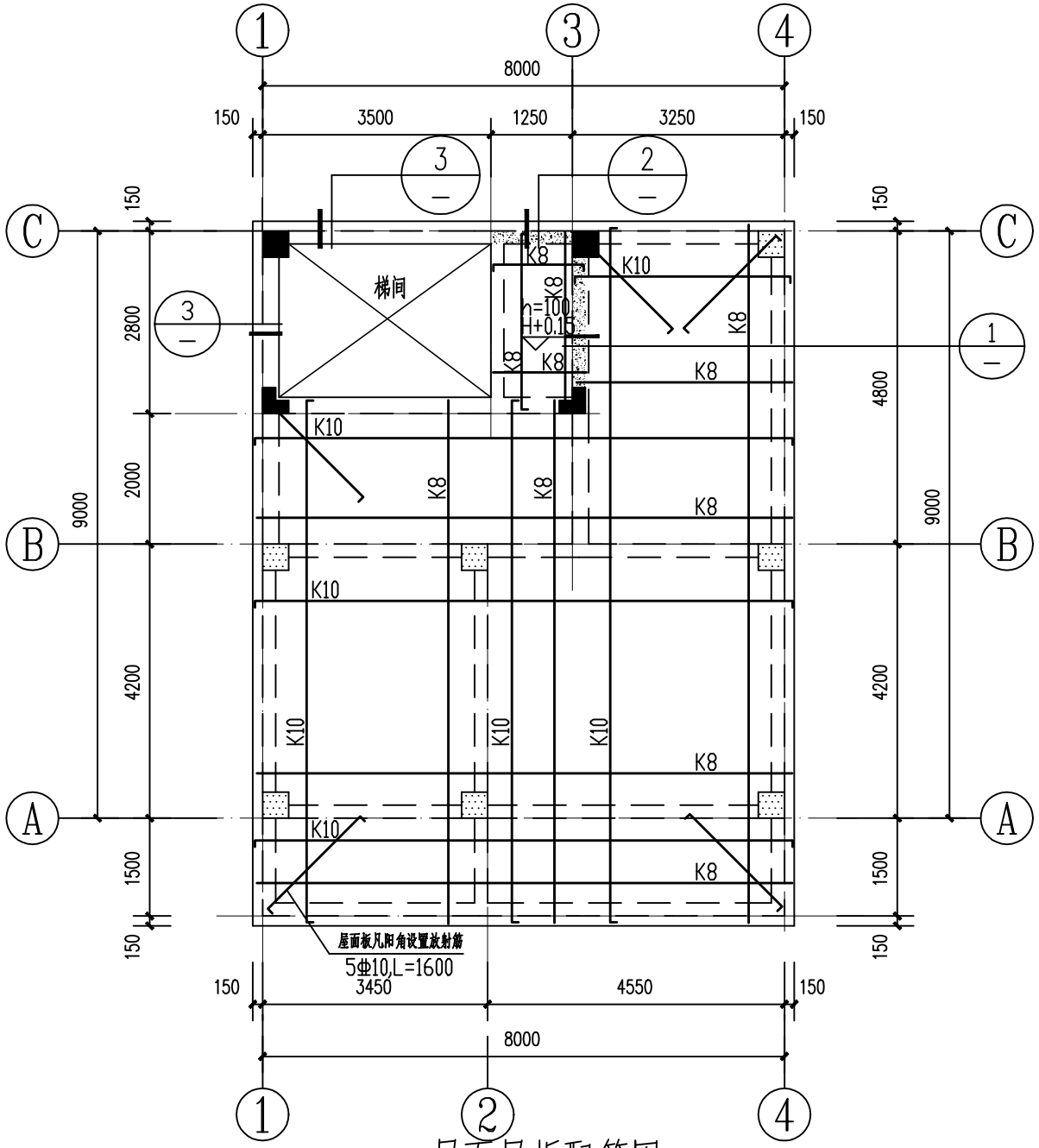

屋面层板配筋图 1:100

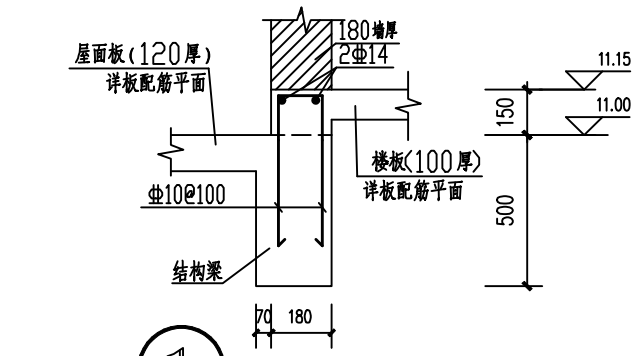

1 梁垫高大样1

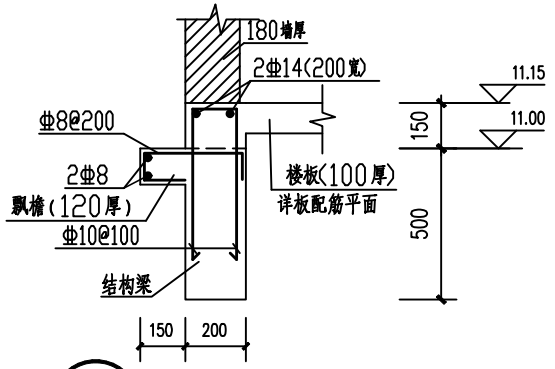

2 梁垫高大样2

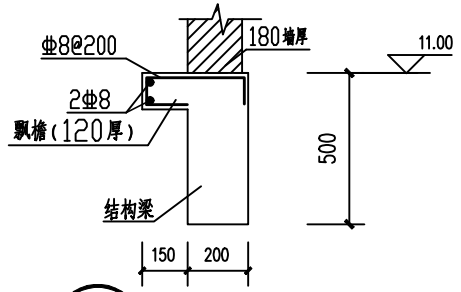

3 飘檐配筋大样

说明:
1.此天面层混凝土强度等级为C25.
板钢筋用HRB400(Φ)级, 强度设计值fy=360N/mm².
2.图中未注明者板厚为120mm,板底筋以Φ8@200双向拉通,面筋以Φ10@200双向拉通.
图中K8表示Φ8@200,K10表示Φ10@200
3.图中未注明者板面和梁顶标高为H,单位为m
此楼层楼板面建筑标高H为:11.000m

工程名称	江门市农房设计通用图集-户型80-3	专　业	结构
图　名	屋面层板配筋图	图　号	GS-09

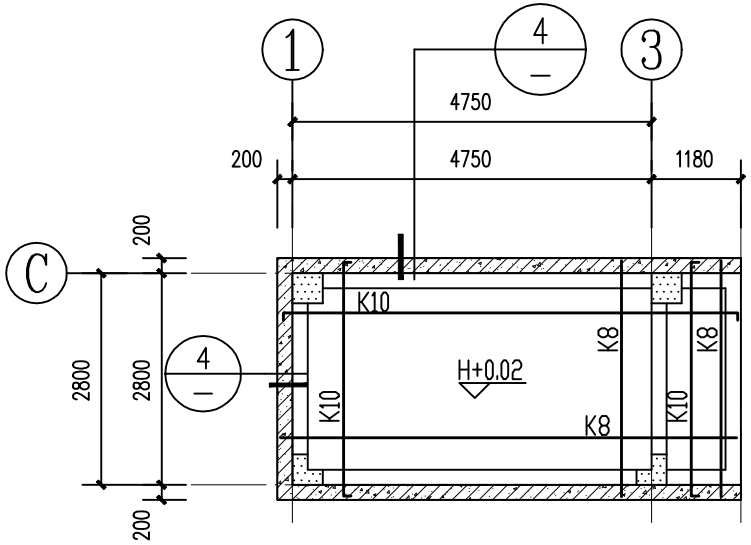

顶层梯屋板配筋图 1:100

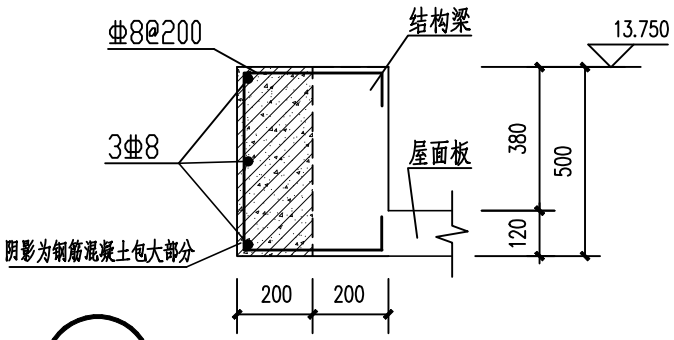

④ 梯屋飘檐包大配筋大样

说明:

1.顶层梯屋屋面混凝土强度等级为C25。
板钢筋用HRB400(Φ)级, 强度设计值fy=360N/ mm^2。

2.图中未注明者板厚为120mm,板底筋以Φ8@200双向拉通,面筋以Φ10@200双向拉通。
图中K8表示Φ8@200,K10表示Φ10@200

3.图中未注明者板面和梁顶标高为H,单位为m
此屋面层楼板面建筑标高H为:13.350m

工程名称	江门市农房设计通用图集-户型80-3	专　业	结构
图　名	顶层梯屋板配筋图	图　号	GS-10

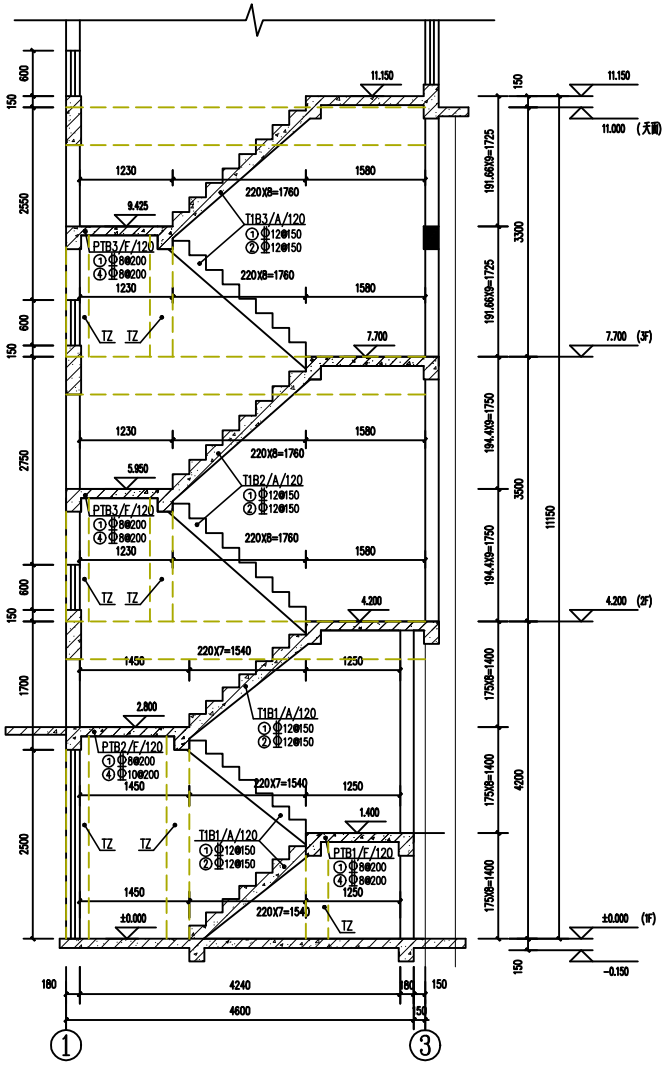

楼梯剖面图 1:50

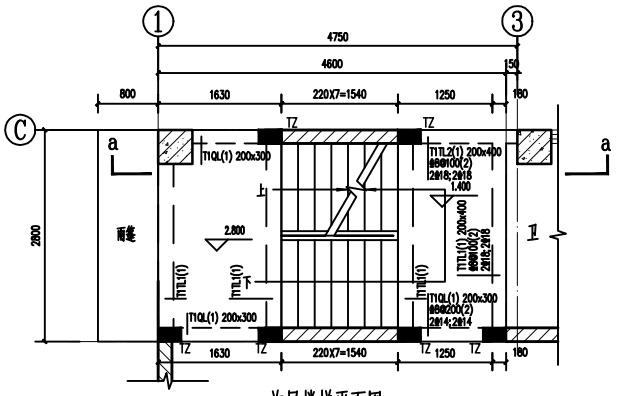

首层楼梯平面图 1:50

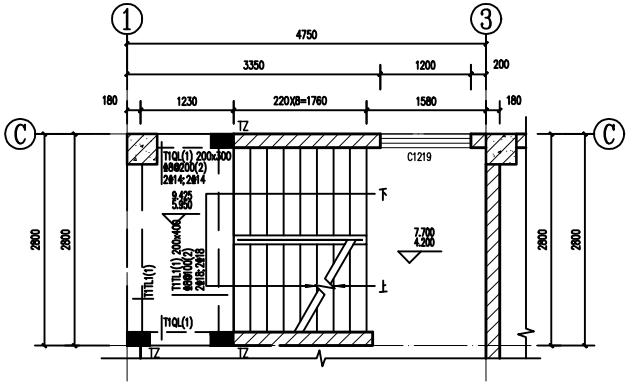

二、三层楼梯平面图 1:50

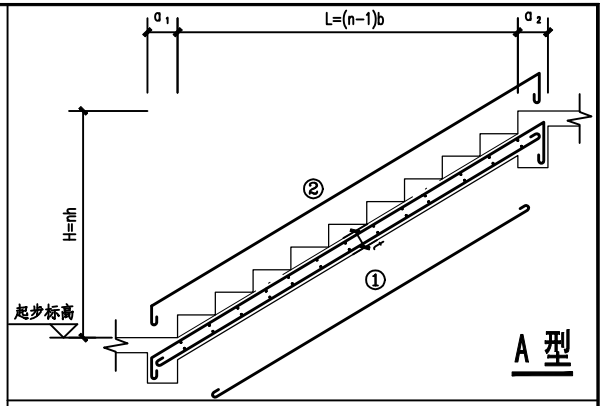

A 型

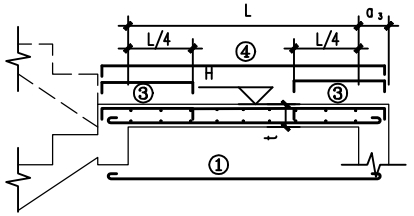

F 型

TZ截面为180x300,支承于下层楼面梁上，梯柱竖向钢筋为6Φ14，箍筋为Φ8@100，竖筋锚固长度为40d。

工程名称	江门市农房设计通用图集-户型80-3	专　业	结构
图　名	楼梯大样图	图　号	GS-11

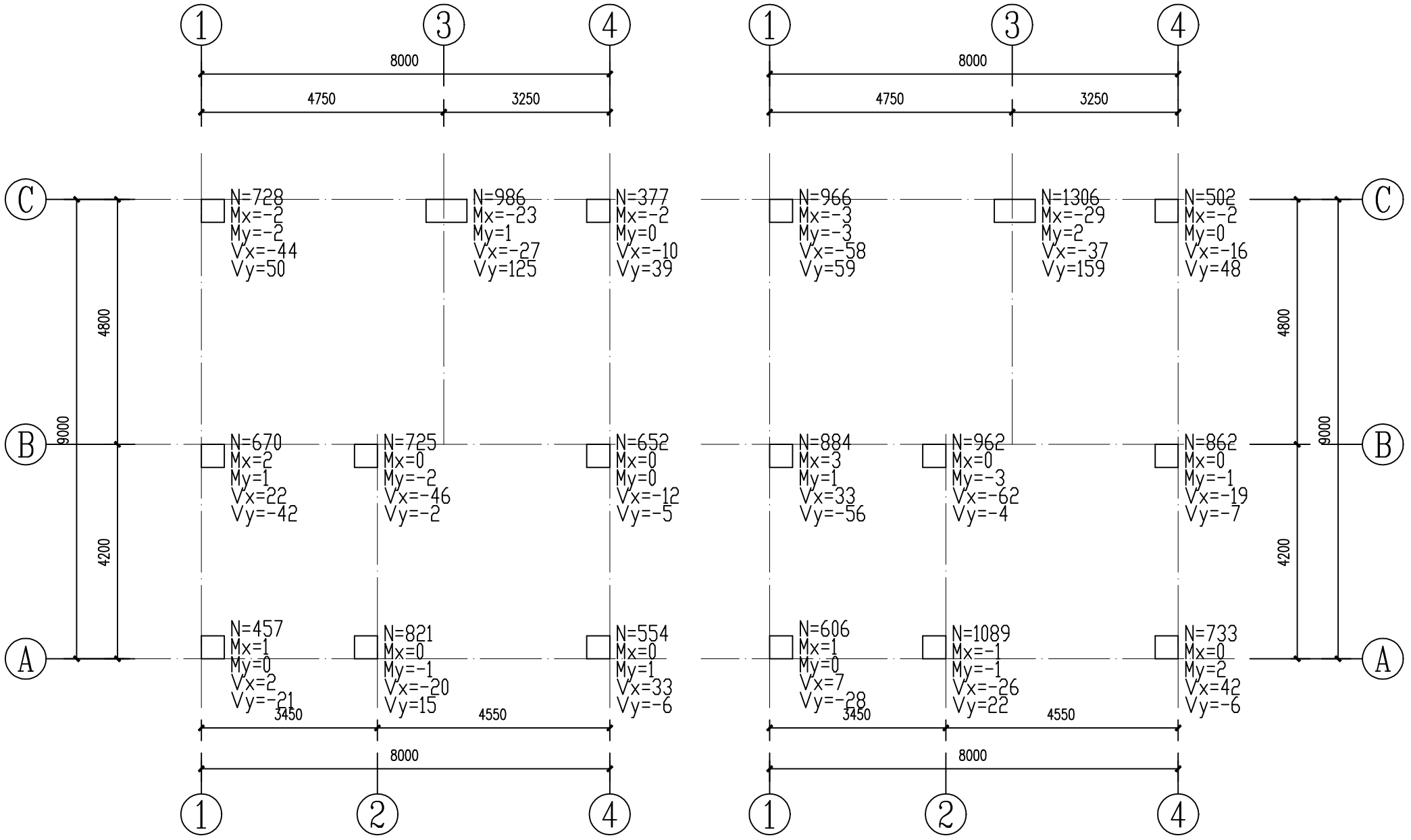

柱底内力图 1:100

说明:

1.最大轴力标准组合内力

柱底内力图 1:100

说明:

1.最大轴力基本组合内力

工程名称	江门市农房设计通用图集-户型80-3	专　业	结构
图　名	柱底内力图	图　号	GS-12

户型100-1
沿街效果图

户型100-1
沿街效果图

设计说明

设计方案打破传统农村中常规的住宅形式，用现代的手法点缀传统元素，提供有新意又不失传统的现代农村住宅形式。户型设计可供两到三代人居住，共有 7 房 2 厅 3 卫 1 厨 1 阳台 1 露台，首层含1客厅、1餐厅、1厨房、1卫生间和2间卧室；二层含3卧室，1客厅，1卫生间和1阳台；三层设置2卧室、1卫生间和1大露台。建筑外立面借鉴岭南传统建筑的坡顶样式，外墙采用传统色调饰面。另外，户型方案在外立面预设了空调外机位，满足现代居住生活的使用需求，整体设计兼顾实用性，美观性。

经济技术指标

指标	数量（单位）
用地面积	100.00㎡
基底面积	95.24㎡
总建筑面积	263.35㎡
建筑高度	11.1m
建筑层数	3
建筑面宽	9.00m
建筑进深	11.00m

造价估算表

序号	工程和费用名称	单位	数量	单价(元/㎡)	合计（元）	备注
一	主体工程				610554.32	
1	土建工程	㎡	271.72	700	190204.00	不含地基基础、含地上建筑主体结构、墙体砌筑等
2	室内客厅、卧室及公共区域装修	㎡	244.22	800	195376.00	地面抛光砖、墙身天花抹灰乳胶漆
3	室内厨房、卫生间装修	㎡	27.50	1500	41250.00	地面防滑砖 + 墙面瓷砖 + 天花抹灰乳胶漆 + 地面墙身防水
4	外立面装饰工程	㎡	271.72	320	86950.40	按建筑面积计算
5	屋面及防水	㎡	67.50	400	27000.00	
6	电气及照明工程	㎡	271.72	150	40758.00	配电及照明系统
7	给排水工程	㎡	271.72	80	21737.60	含给、排水系统、洁具及附件
8	白蚁防治费	㎡	271.72	6	1630.32	
9	室外排污排水及化粪池	项	1.00	5000	5000.00	不含至化粪池排出至市政部分
10	室外庭院	㎡	3.60	180	648.00	稳定垫层 + 混凝土抹光

江门市农房设计通用图集--户型100-1

图 纸 目 录

序号	图纸名称	专业	图号	图幅	备注
01	首层平面图	建 筑	JS-01	A4	
02	二层平面图	建 筑	JS-02	A4	
03	三层平面图	建 筑	JS-03	A4	
04	天面层平面图	建 筑	JS-04	A4	
05	①-③轴立面图	建 筑	JS-05	A4	
06	③-①轴立面图	建 筑	JS-06	A4	
07	Ⓐ-Ⓒ轴立面图	建 筑	JS-07	A4	
08	Ⓒ-Ⓐ轴立面图	建 筑	JS-08	A4	
09	1-1剖面图	建 筑	JS-09	A4	
10	节点大样图	建 筑	JS-10	A4	
11	化粪池大样图	建 筑	JS-11	A4	
12	门窗及油漆工程说明、门窗表及门窗大样	建 筑	JS-12	A4	
01	柱平面定位图	结 构	GS-01	A4	
02	柱配筋大样图	结 构	GS-02	A4	
03	一层梁配筋图	结 构	GS-03	A4	
04	二层梁配筋图	结 构	GS-04	A4	
05	三层梁配筋图	结 构	GS-05	A4	
06	屋面层梁配筋图	结 构	GS-06	A4	
07	二层板配筋图	结 构	GS-07	A4	
08	三层板配筋图	结 构	GS-08	A4	
09	屋面层板配筋图	结 构	GS-09	A4	
10	楼梯大样图	结 构	GS-10	A4	
11	柱底内力图	结 构	GS-11	A4	

工程名称	江门市农房设计通用图集-户型100-1	专 业	建筑
图 名	图纸目录	图 号	JS-ML01

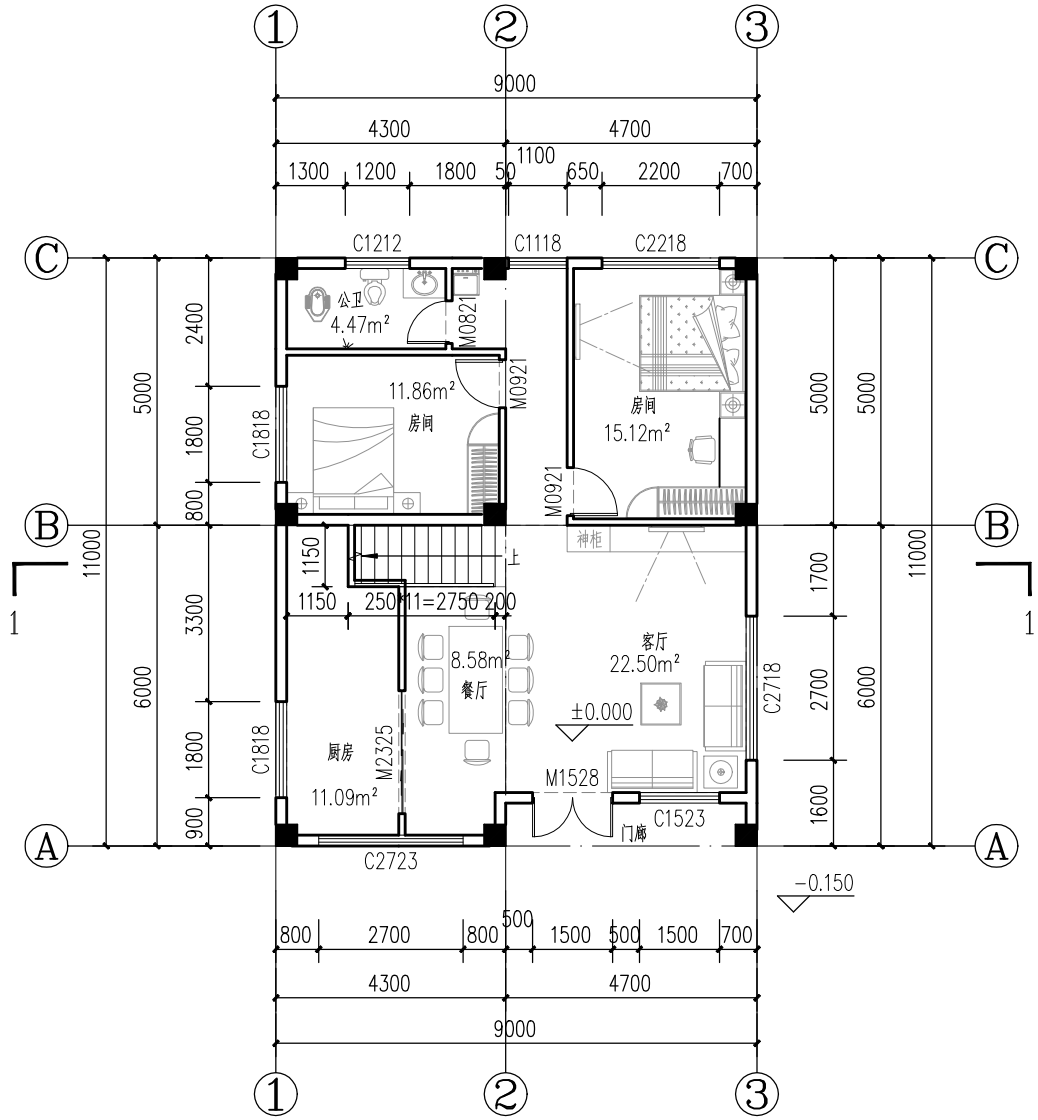

首层平面图 1:100

层高：4.0米

面积：95.24m²

总面积：271.72m²

注：

1.除注明外,外墙及楼梯间墙厚均为200,其余间墙厚120;电梯墙厚240；

2.除有注明外,门垛均为120；

3.除有注明外,厨房、阳台和卫生间完成面标高比相应楼层标高低20mm,排水坡度为1%,坡向地漏或大便器；

4.外露窗户及阳台门均设防盗设施,样式及材料由业主指定；

5.有防水层的楼、地面的防水层在门口处应水平延展，且向外延展的长度不应小于500mm，向两侧延展的宽度不应小于200mm。穿越楼板的管道应设置防水套管，高度应高出装饰层完成面20mm以上；套管与管道间应采用防水密封材料嵌填压实；

6.蒸压加气砼砌块墙体所用蒸压加气砼砌块、砂浆及其配套材料所采用的原材料和制品，必须符合《建筑材料放射性核素限量》GB6566、《民用建筑工程室内环境污染控制》GB50325标准的规定；

7.洗手间周边墙不应采用加气混凝土砌块；

8.楼梯间顶棚、内墙二次装修材料应采用燃烧性能A级材料；

9.所有卫生间、厨房、外门均按需设置挡水；

10.所有窗台室内高度小于900的，均需安装安全护栏等有效防坠落措施；

工程名称	江门市农房设计通用图集-户型100-1	专　业	建筑
图　名	首层平面图	图　号	JS-01

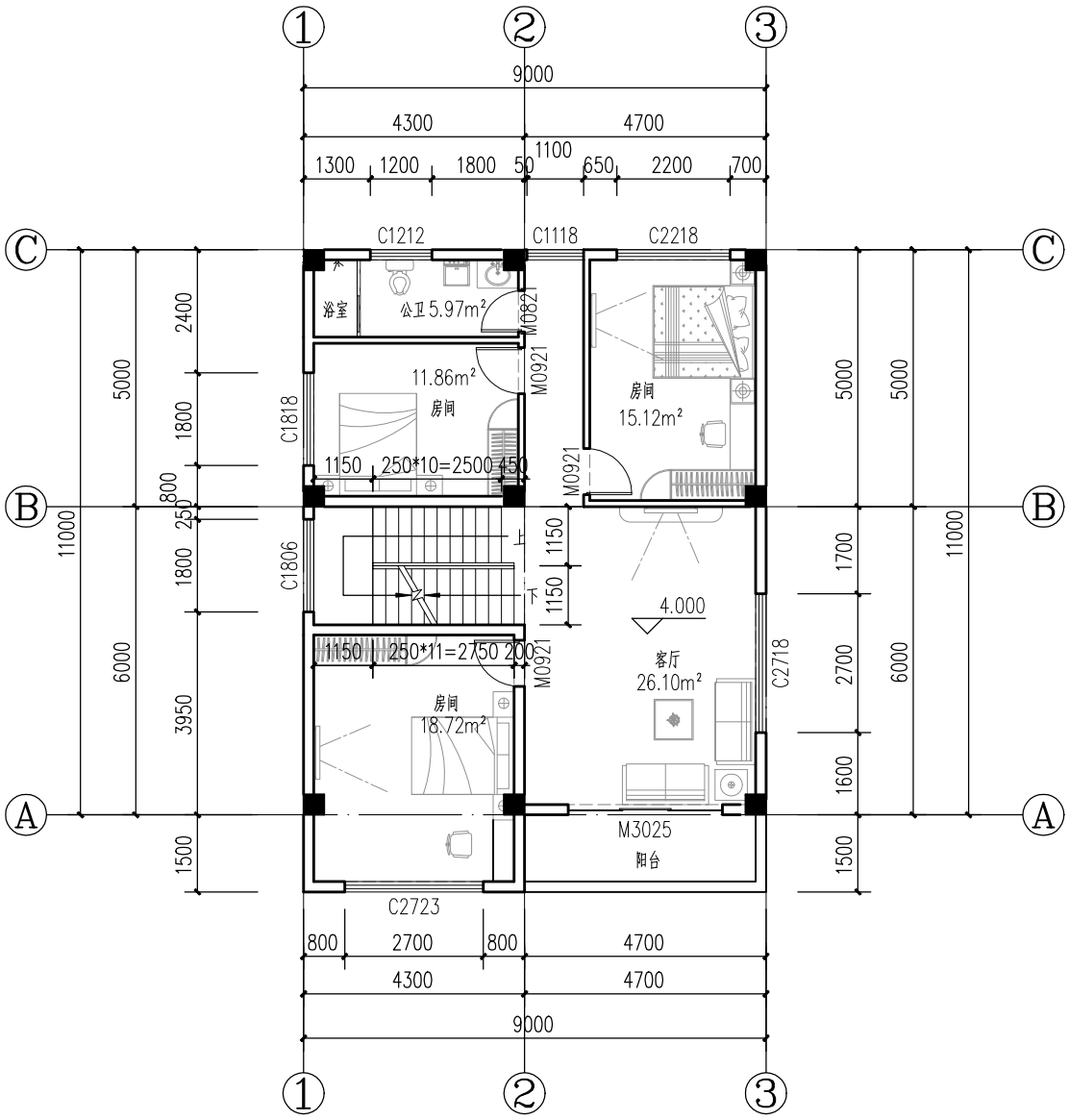

二层平面图 1:100

层高：3.6米

面积：108.98m²

工程名称	江门市农房设计通用图集-户型100-1	专　业	建筑
图　名	二层平面图	图　号	JS-02

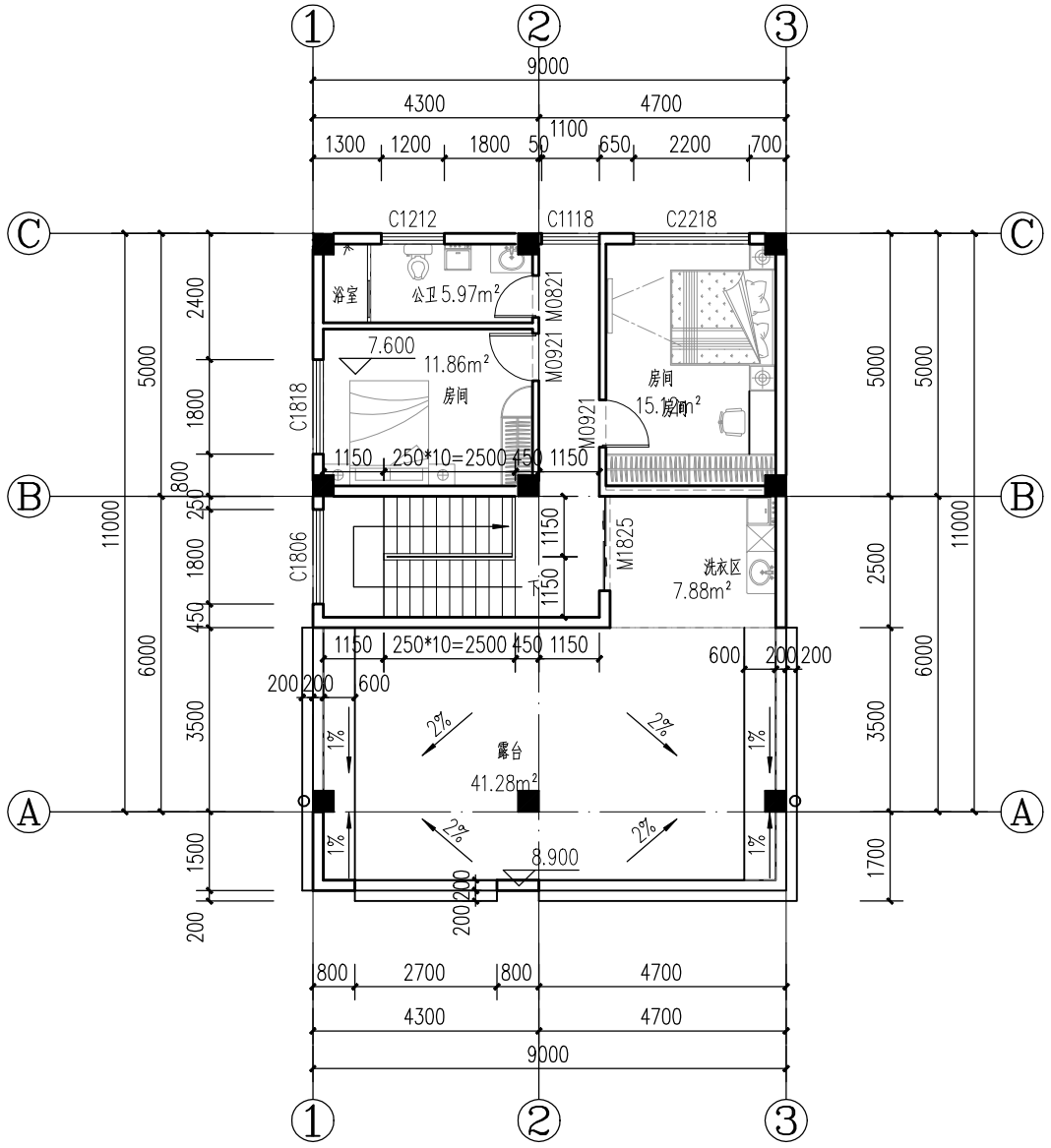

三层平面图 1:100

层高：3.5米

面积：67.50m²

工程名称	江门市农房设计通用图集-户型100-1	专　业	建筑
图　名	三层平面图	图　号	JS-03

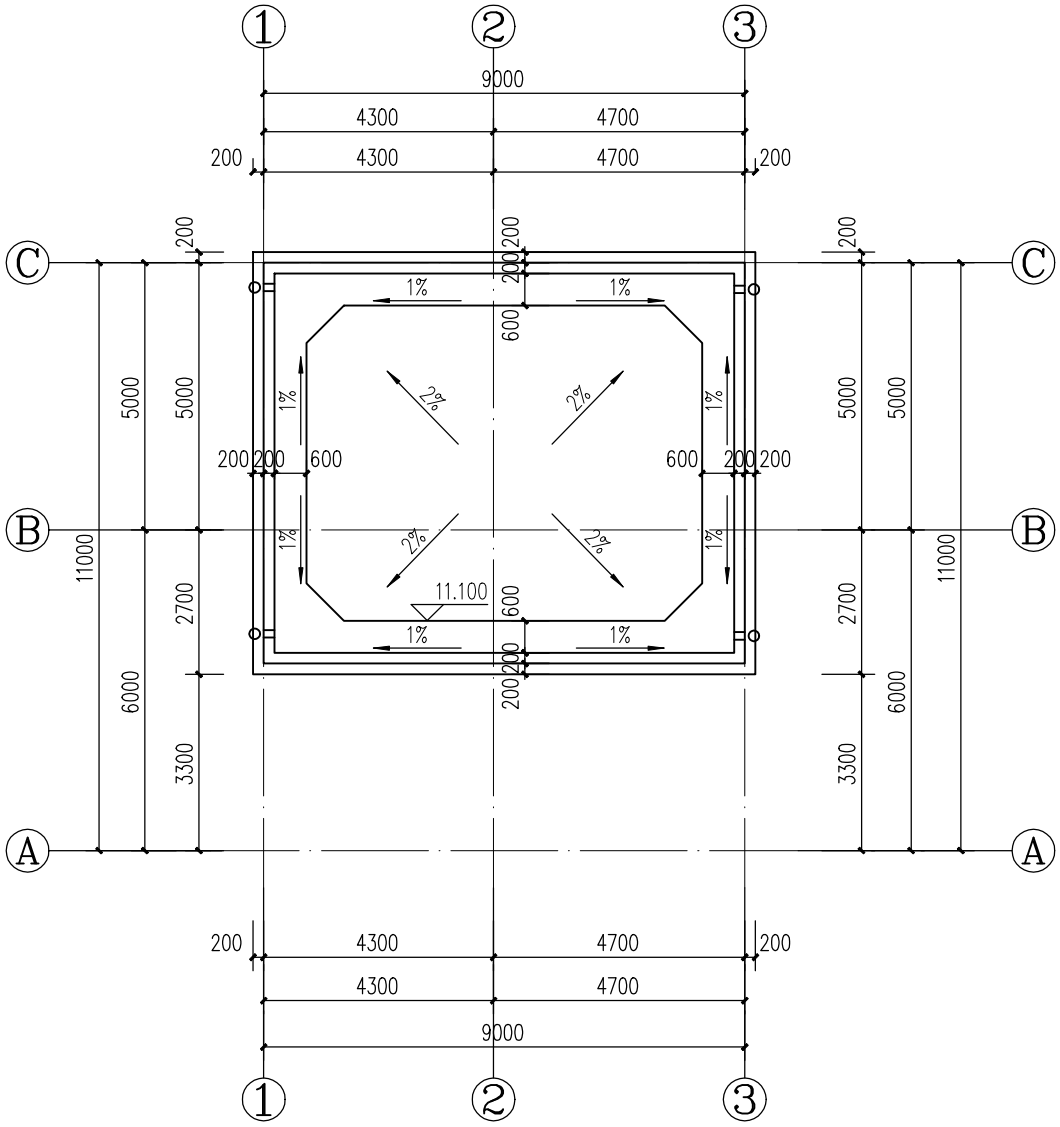

天面层平面图 1:100

工程名称	江门市农房设计通用图集-户型100-1	专　业	建筑
图　名	天面层平面图	图　号	JS-04

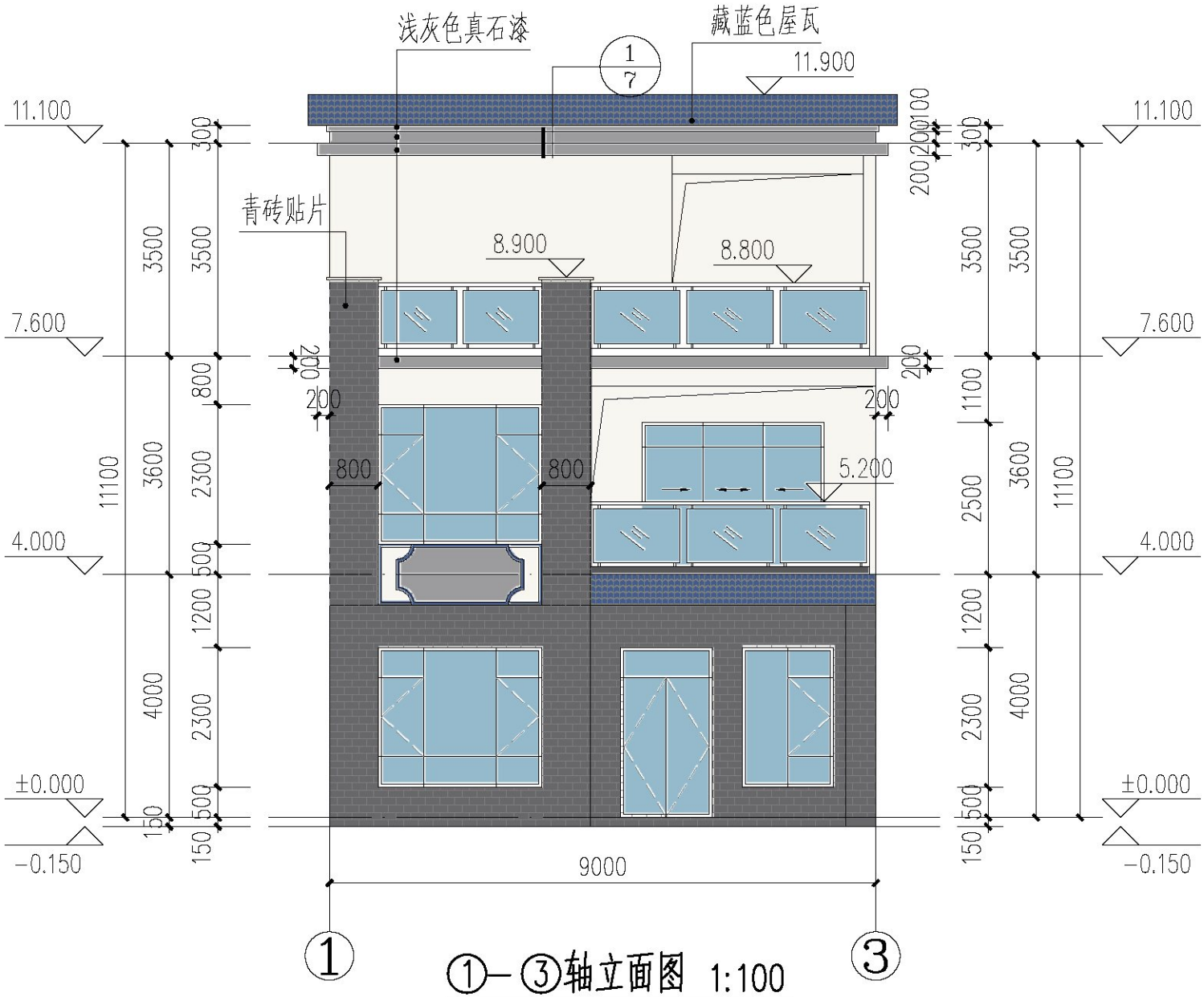

①—③轴立面图 1:100

工程名称	江门市农房设计通用图集-户型100-1	专　业	建筑
图　名	①—③轴立面图	图　号	JS-05

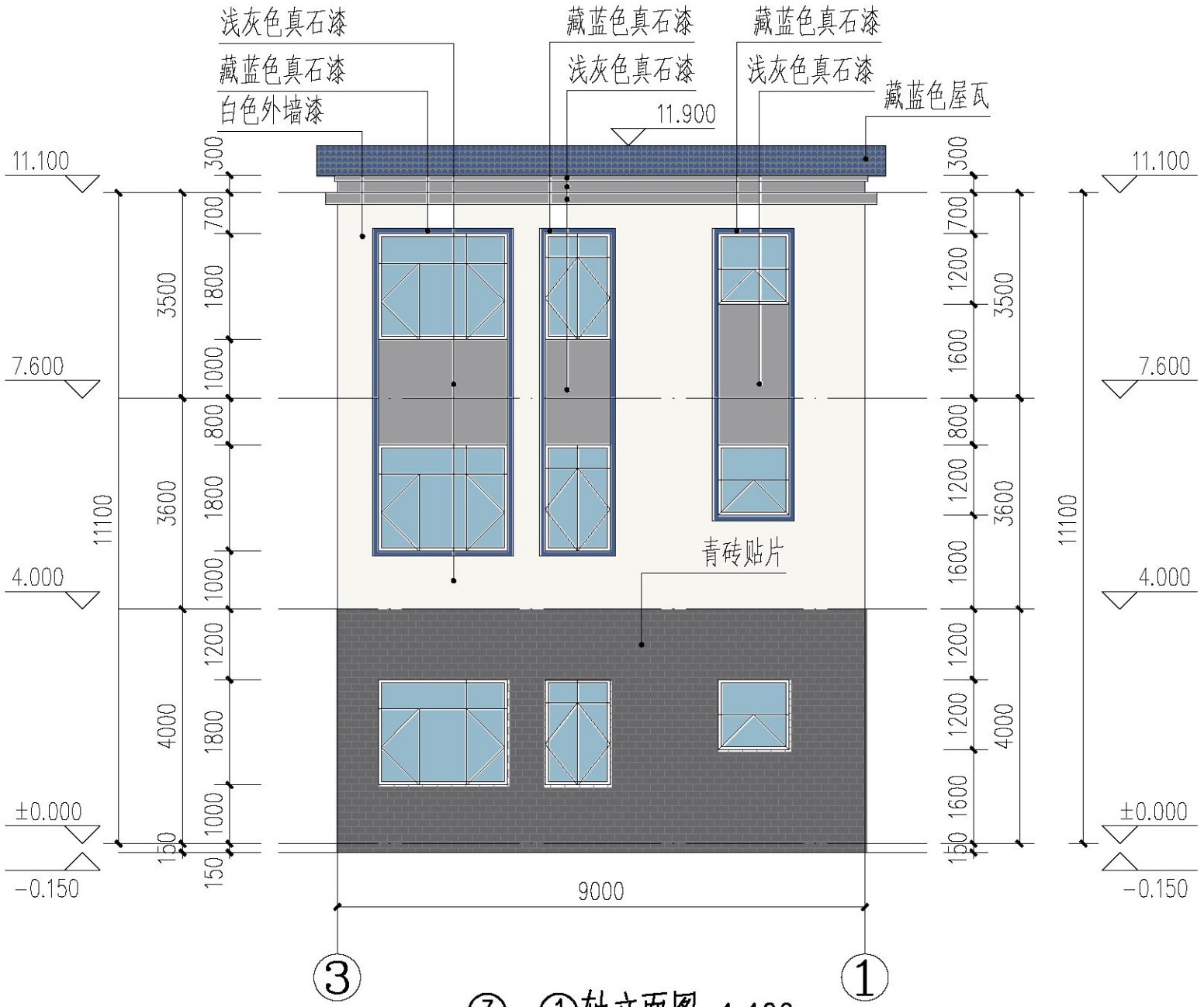

③—①轴立面图 1:100

工程名称	江门市农房设计通用图集-户型100-1	专　业	建筑
图　名	③—①轴立面图	图　号	JS-06

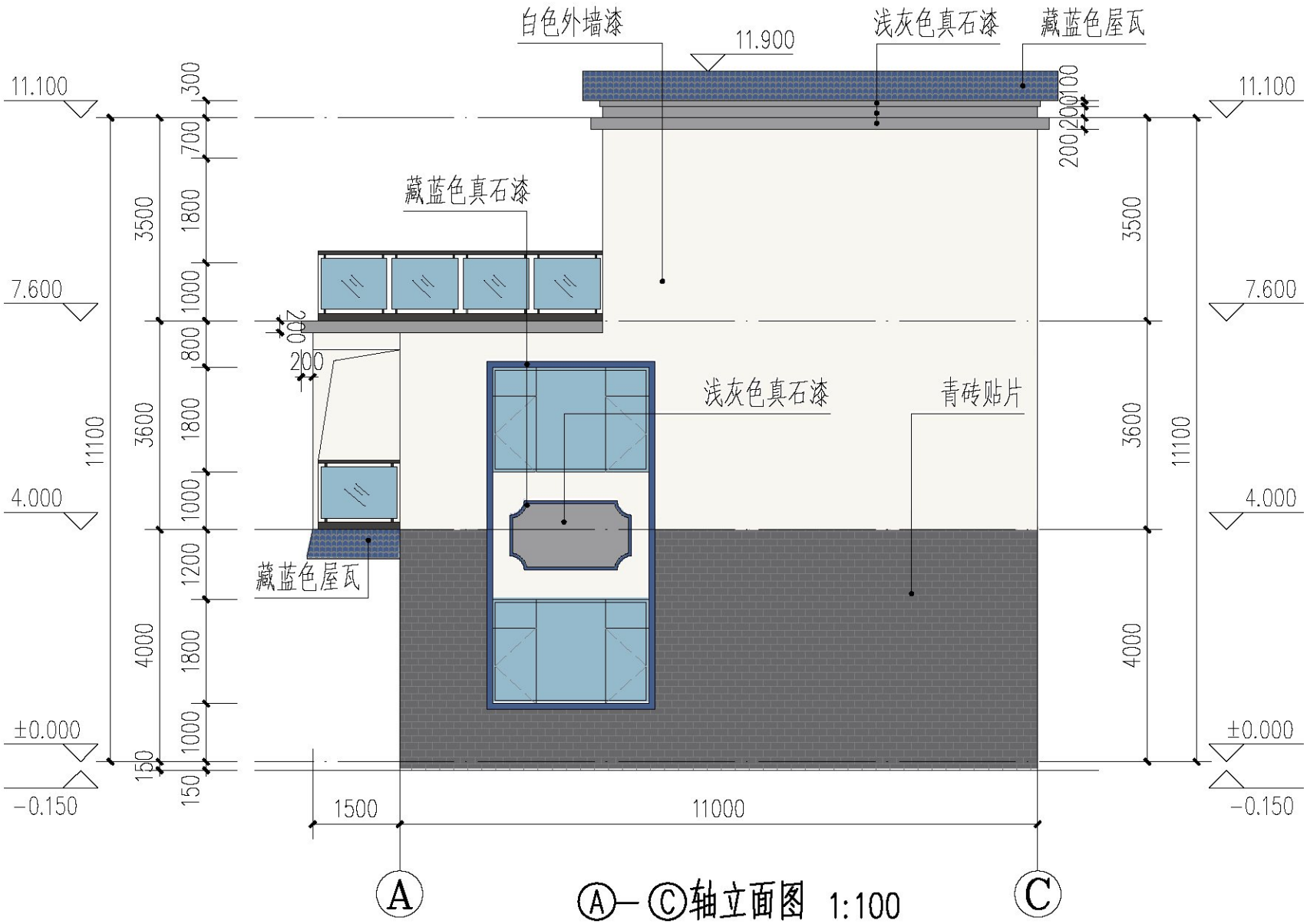

Ⓐ—Ⓒ轴立面图 1:100

工程名称	江门市农房设计通用图集-户型100-1	专　业	建筑
图　名	Ⓐ—Ⓒ轴立面图	图　号	JS-07

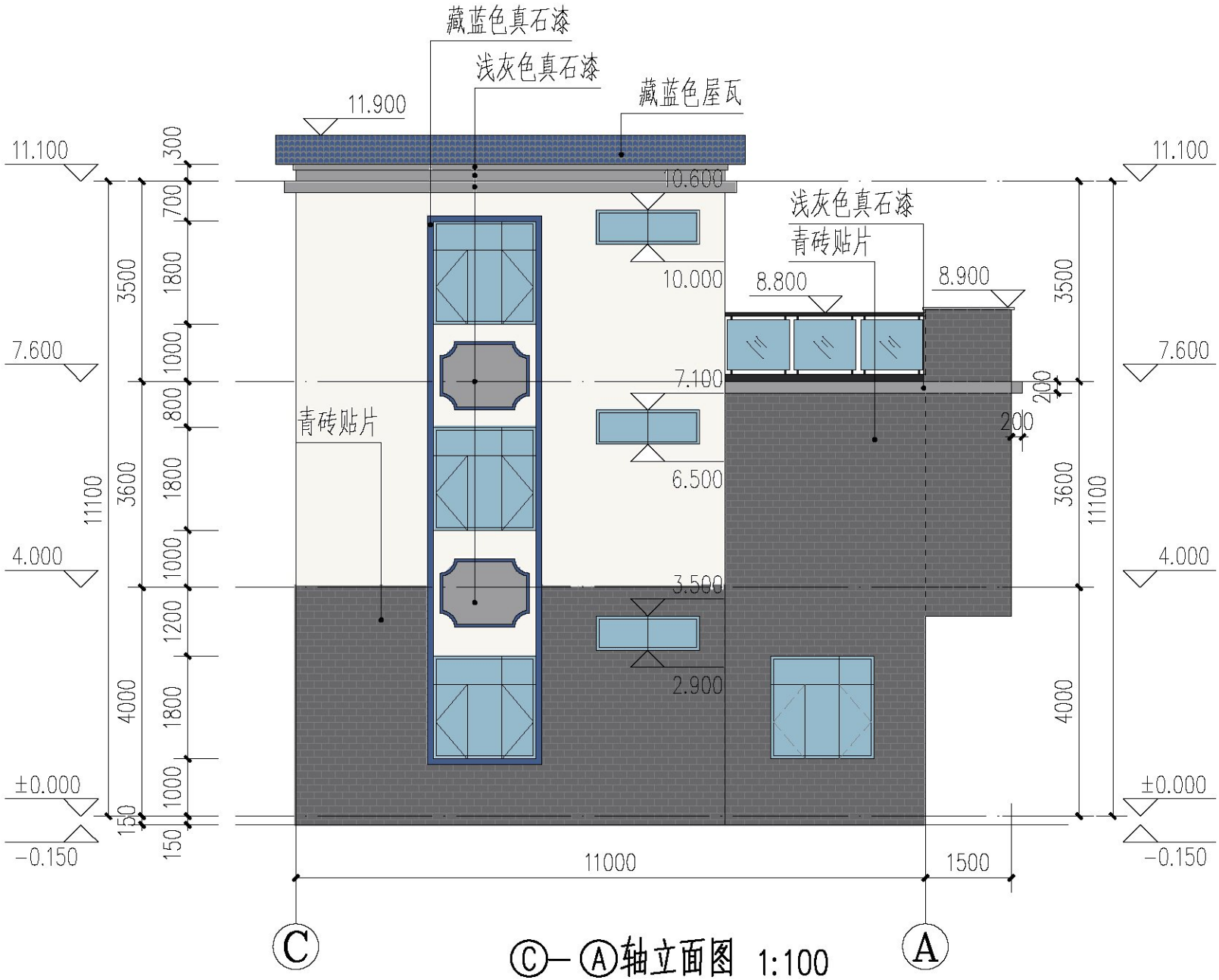

Ⓒ—Ⓐ轴立面图 1:100

工程名称	江门市农房设计通用图集-户型100-1	专　业	建筑
图　名	Ⓒ—Ⓐ轴立面图	图　号	JS-08

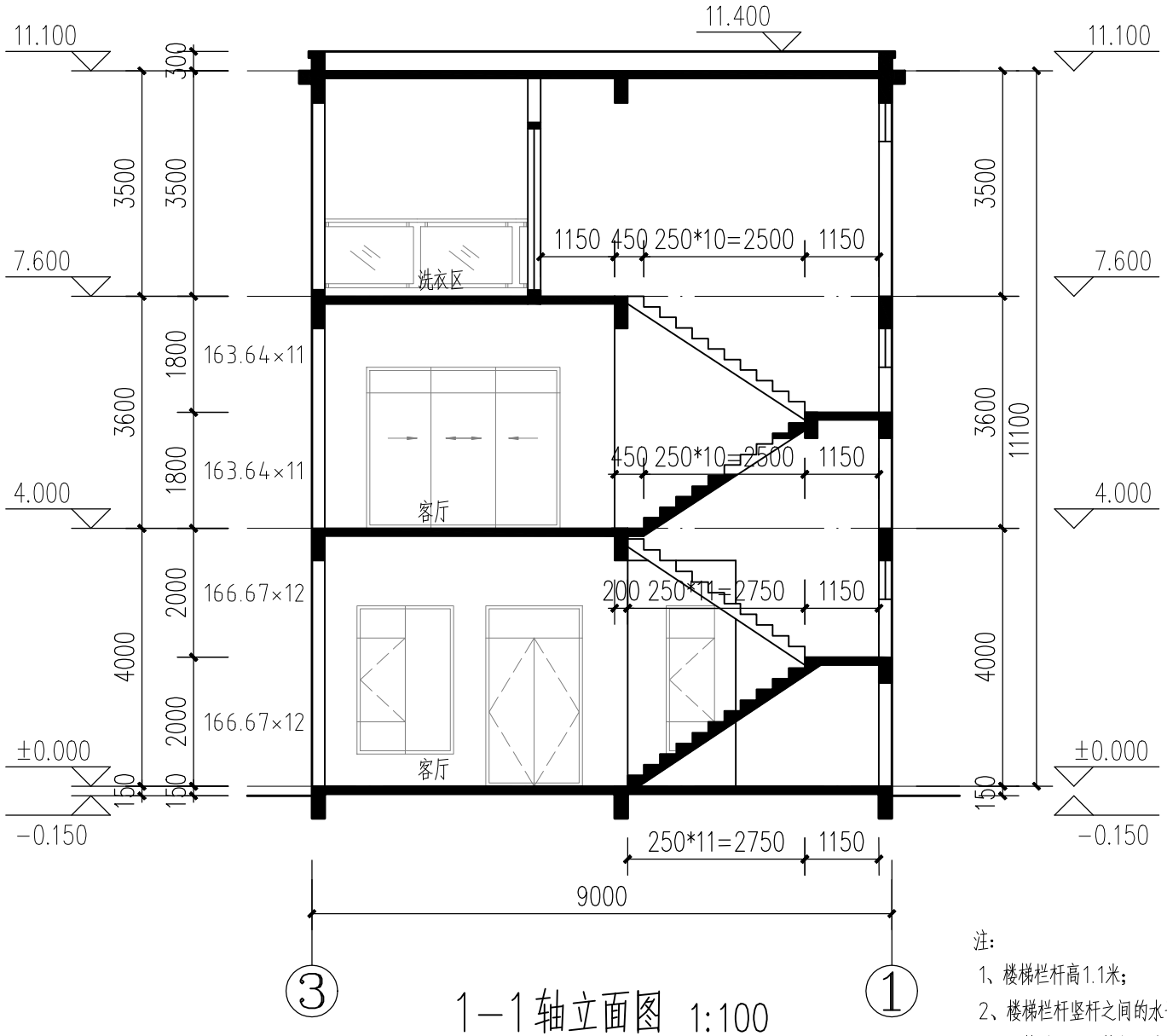

1-1轴立面图 1:100

注：

1、楼梯栏杆高1.1米；

2、楼梯栏杆竖杆之间的水平净距不大于0.11m；

3、结构以图纸结构部分为准。

工程名称	江门市农房设计通用图集-户型100-1	专　业	建筑
图　名	1-1剖面图	图　号	JS-09

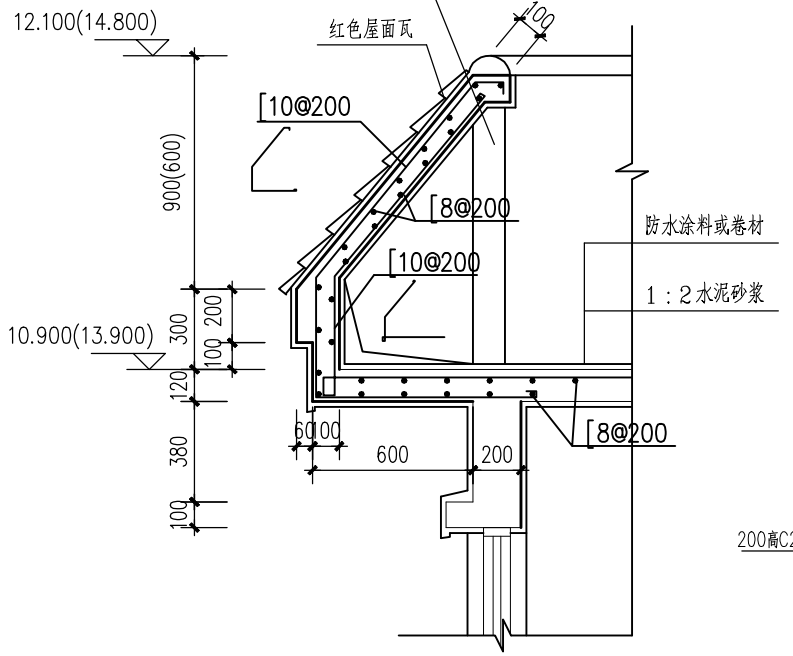

1 挑檐大样 1:20

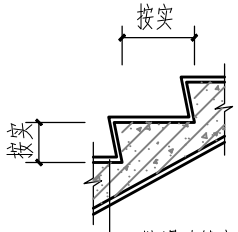

4 楼梯踏步大样

注：栏杆、扶手 15J403-1 B5 B16 — M1

平台栏杆 15J403-1 PA6 D19

防滑选用 11ZJ401 1 39

栏杆高 1100mm

护栏选用竖向无攀登构造的栏杆，栏杆竖向间距 ≤110mm

楼梯平台梯井处设防止儿童攀滑的措施。

梯段临空一侧做10mm 挡水。

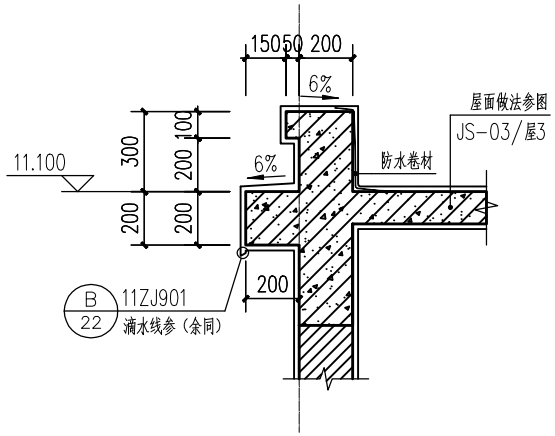

2 1:20

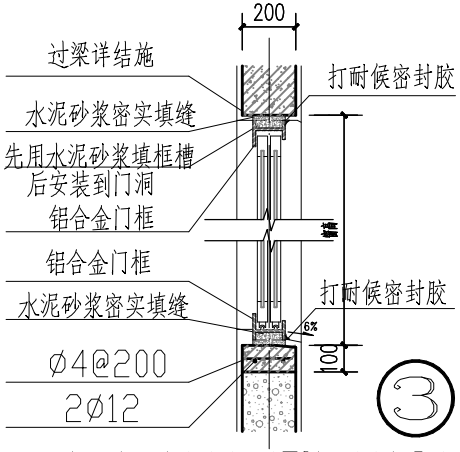

3 窗口剖面 1:10

注：1.封窗框填缝砂浆用掺5%防水剂1:2水泥砂浆。
2.门框与外粉刷相接处打耐候密封胶。
3.密封胶可用硅酮密封胶或聚氨酯密封胶。
4.窗细部及窗框与墙体连接详窗专业设计。

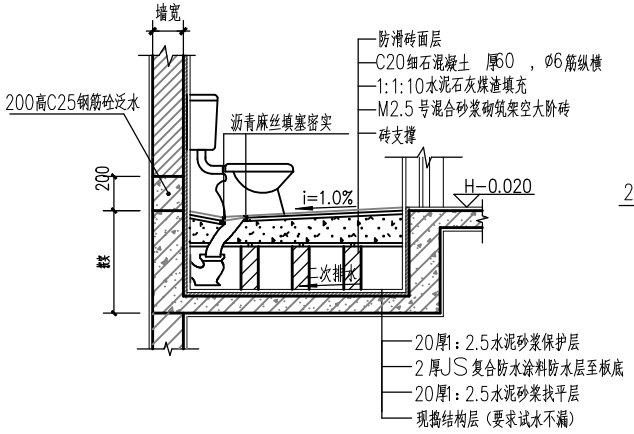

5 座式厕所构造大样 1:20

H为厕所所在楼地面的标高

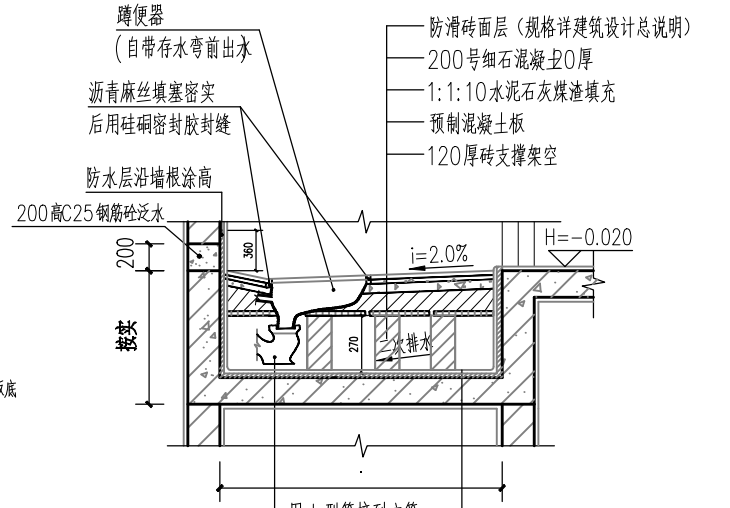

6 蹲式厕所构造大样 1:20

H为厕所所在楼地面的标高

说明：
1.所有卫生间的洁具布置可按甲方需要作相应调整。
2.卫生间完成面标高较相邻地面标高低20，排水坡i=1.0%，坡向地漏或蹲式大便器。
3.未表明之卫生间参以上布置。
4.卫生间周边墙脚均做200高C25钢筋砼泛水 2Ø10走通箍筋Ø8入梁200.
5.除标注外，大便器居隔间中H为楼层标高。
6.卫生间所布管道、地漏等预留孔仅供参考具体位置及尺寸见水施图。

注：
1.本图雨水管，污水管，粪管均采用PVC硬塑管。
2.地面排水坡度I=1%，并坡向地漏。
3.卫生间周边墙脚均做200高钢混凝土泛水，2Ø10走通箍筋Ø6入梁200

工程名称	江门市农房设计通用图集-户型100-1	专　业	建筑
图　名	节点大样图	图　号	JS-10

	化粪池号数	有效容积(M^3)	每格池长度			水深	池宽	总长度				h_b	H	墙厚		预制混凝土池盖板										预制混凝土隔板						预制混凝土地面板排列次序（由入口向出口排列）
								（不行车）		（行车）						B_1	C_1板（不行车）			C_1板（行车）		C_2板（不行车）		C_2板（行车）		隔板安装			隔板构造			
			l_1	l_2	l_3	h_1	b	L	B	L	B			不行车	行车		t_1	主筋	主筋	t_2	主筋	t_3	主筋	t_3	主筋	h_2	h_3	组合	b_1	t_4	主筋	
砖砌	1	3.50	1300	1000	650	1000	1300	3670	1780	3930	2040	1400	1280	240	370	1780	100	2x1φ9	2x1φ9	200	2x3φ16	80	5φ8	150	4φ16 1φ12	500	600	3x200	1380	60	2φ6	C_1 C_2 $2C_1$
	2	7.00	1900	1700	900	1200	1400	5220	1880	5480	2140	1600	1480	240	370	1880	100	2x1φ9	2x1φ9	200	2x3φ16	80	5φ10	150	4φ16 1φ12	600	800	4x200	1480	60	2φ6	C_2 C_1 $2C_2$ C_1 C_2 C_1
	3	12.00	2500	2000	1000	1500	1500	6480	2240	6720	2480	1900	1780	370	490	1980	100	2x1φ9	2x1φ9	200	2x3φ16	80	5φ10	150	4φ16 1φ12	750	1000	5x200	1580	60	2φ6	$2C_2$ C_1 $2C_2$ C_1 $2C_2$ C_1
	4	16.00	2600	2100	1200	1600	1800	6880	2540	7120	2780	2000	1880	370	490	2280	150	2x3φ12	2x1φ9	300	2x(2φ16 1φ12)	100	5φ10	200	4φ16	800	1000	5x200	1880	80	3φ9	$2C_2$ C_1 $3C_2$ C_1 $2C_2$ C_1

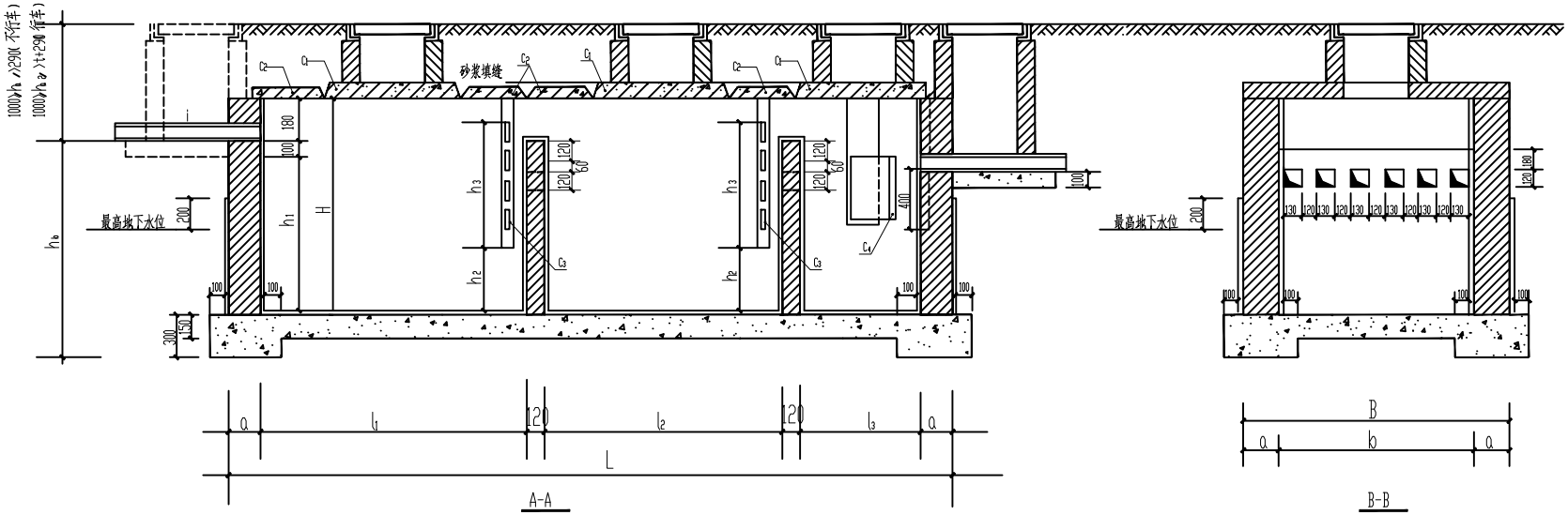

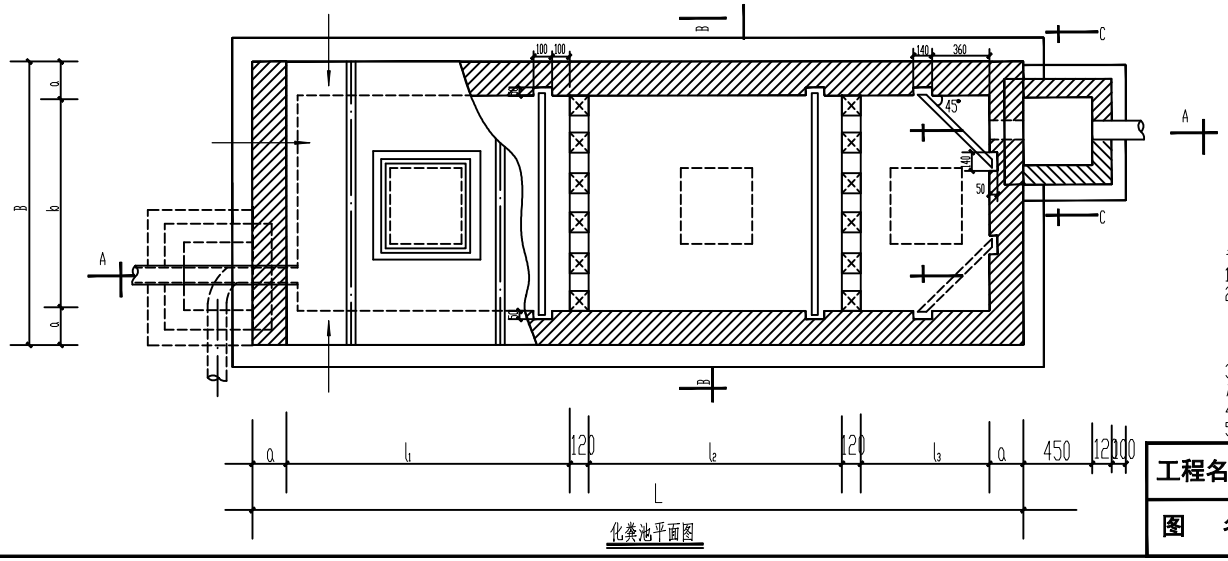

化粪池平面图

说明：

1.荷载条件：本设计按不行车和行车考虑，不行车以200kg/㎡计，行车以4吨卡车计算。

2.采用材料：

（1）无地下水时采用M7.5砖砌50水泥砂浆砌筑；有地下水时采用M10砖砌7.5水泥砂浆砌筑。

（2）予制混凝土构件，采用C20混凝土，钢筋用A3，Rg=2100kg/㎝

（3）底板，无地下水时，采用C15混凝土下面素土夯实，有地下水时，采用C20混凝土下面素土夯实。

3抹面：内壁全部用1：2水泥砂浆，掺水泥重量2% 防水抹面15厚，有地下水，外壁全部用1：2水泥砂浆抹面15厚，无地下水，全部原浆勾缝。

4若两根或两根以上污水管接入化粪池，设检查井，单独或两根不同方向接入化粪池，可不设检查井。

5采用化粪池型号由设计人员选定，施工图表尺寸，本图以毫米为单位。

工程名称	江门市农房设计通用图集-户型100-1	专　业	建筑
图　名	化粪池大样图	图　号	JS-11

幕墙、门、窗及油漆工程说明

1：本工程的玻璃幕墙、铝合金门窗等，其大样图仅表示其立面分格、开启方式及安全玻璃使用部位等。具体由具有相应资质且登记注册的企业进行深化设计及制作安装。

2：本工程的幕墙、铝合金门窗等执行的规范、规程和标准有：《玻璃幕墙工程技术规范》(JGJ102-2003)、《金属与石材幕墙工程技术规范》(JGJ133-2001)、《铝合金门窗工程设计，施工及验收规范》(DBJ15-30-2002)、《铝合金门窗工程技术规范》(JGJ214-2010)、《塑料门窗工程技术规程》(JGJ 103-2008)、《建筑玻璃应用技术规程》(JGJ113-2015)、《公共建筑节能设计标准》(GB50189-2015)、《夏热冬暖地区居住建筑节能设计标准》(JGJ75-2012)。《建筑幕墙》(GB/T21086-2007)、《建筑外门窗气密、水密、抗风压性能分级及检测方法》(GB/T7106-2008)。

3：铝合金型材截面尺寸允许偏差选用（普通级、高精级、超高精级）。门、窗用主型材主要受力部位基材截面最小实测壁厚分别不应小于2.0mm和1.4mm。玻璃幕墙横梁壁厚不应小于2.0mm（跨度≤1.2m时）和2.5mm（跨度>1.2m时）；幕墙立柱壁厚不应小于3.0mm（开口部位）和2.5mm(闭口部位)；同时均不应小于连接螺钉的公称直径。

铝合金型材牌号选用（□ 6061、□ 6063、□ 6063A），供应状态为（□ T4、□ T5、□ T6），且力学性质应符合相关规范要求。

铝合金型材表面处理采用（□ 阳极氧化型、□ 电泳涂漆型、□ 粉末喷涂型、□ 氟碳漆喷涂型），且应符合相关规范要求。

铝合金窗当面积在1.5平方米及以上时，采用90系列；其他采用70系列。铝合金门采用100系列。

PVC型材门窗型材厚度不应小于1.2mm。当面积在1.5平方米及以上时采用80系列；其他采用60系列。

4：钢材采用（□ Q235、□ Q345、□ 不锈钢□ 耐候钢），且其力学性能应符合相关规范要求。当采用碳素结构钢或者低合金高强度结构钢时，应采用（□ 热浸镀锌、□ 氟碳漆喷涂、□ 聚氨脂漆喷涂）防腐蚀处理措施并应符合相关规范要求。

玻璃幕墙型钢横梁主要受力部位，其截面最小壁厚不应小于2.5mm；立柱壁厚不应小于3.0mm。

5：玻璃选用（□ 普通/平板/浮法玻璃、□ 钢化玻璃、□ 半钢化玻璃、□ 均质钢化玻璃、 防火玻璃、 夹层玻璃、夹丝玻璃、□ 着色玻璃、□ 镀膜玻璃、□ 压花玻璃、□ 中空玻璃、□ 真空玻璃），其质量应符合相关规范要求。

不同的玻璃厚度所对应的最大许用面积见图中表一、二。使用时容易受到撞击的玻璃，应设置明显的警示标志或者安全护栏。

下列情况应采用安全玻璃： 1）人员流动性大的公共场所中，易于受到碰撞的铝合金门窗；2）7层及以上建筑物外开窗；3）面积大于1.5m2的窗玻璃；4）玻璃底边离完成地面小于900mm的落地窗；5）倾斜安装的窗；6）门玻璃；7）幕墙玻璃；8）屋面玻璃；9）栏板玻璃；10）隔断玻璃。

6：与铝合金门窗框型材相连接的紧固件应采用不锈钢件。铝合金门窗受力构件之间的连接不得采用铝合金抽芯铆钉。

铝合金门窗的框架应与主体结构的防雷装置可靠连接。

推拉门窗应设置防止窗扇脱落的装置。铝合金推拉门、窗的扇应有防止从室外侧拆卸的装置。

7：当临空窗台（含凸窗台）装修完成后的高度低于900mm时，均需设置安全防护栏杆。

栏杆的有效防护高度不应小于900mm,且需做防护措施范围内的玻璃应采用安全玻璃。 做法详见401 ⑧ 。

8：外门、窗的气密性等级为：1~9层分别为4级（居住建筑）和6级（公共建筑）；

10层及以上分别为6级（居住建筑）和7级（公共建筑）；幕墙的气密性等级为3级。

外门、窗的水密性等级为（□ 4级、□ 5级）；幕墙的水密性等级应（□ 3级、□ 4级、□ 5级）。

外门、窗及幕墙的抗风压性能等级为（□ 1级、□ 2级、□ 3级、□ 4级、□ 5级、□ 6级、□ 7级、□ 8级、□ 9级）。

临街的窗、阳台门和住宅楼的窗、阳台门的空气声计权隔声量Rw≥30dB；其它门、窗≥25dB。

玻璃及其外窗（包括透光幕墙）的传热系数、遮阳系数、太阳得热系数等热工参数值见节能设计专篇。

9：铝合金门、窗的反复启闭性能分别不小于10万次和1万次。启闭力应小于50N。

10：铝合金门、窗框与洞口四周墙体的连接固定件要求为：①固定连接片采用Q235钢材；其厚度不应小于1.5mm,宽不应小于20mm。表面应做防腐处理。②连接固定点：每条边框不应小于2点；且固定点至洞口四角的距离不应大于150mm，固定点之间的间距不应大于500mm。 至墙体边缘的距离不应小于50mm。③不得使用射钉直接把门窗固定在砌体上。组合门窗拼樘必须直接固定在洞口墙基体上。

11：在铝合金门、窗中的水平缝隙上方设置披水条；在下框的室内侧裹缘设置挡水槽，外侧设置披水板，并合理设置泄水孔；窗樘应做滴水线或槽，窗台面应做排水坡；洞口四周的墙体外表面应利于排水；边框与墙体之间应采用粘结性能良好并相容的耐候密封胶做密封防水处理；除另有注明外，门框平墙内面立樘、窗框居墙中立樘。

12：在铝合金门、窗中使用的密封胶（毛）条应采用硫化橡胶类或者热塑性弹性体类材料；密封毛条应采用加片型，且其毛束应经过硅化处理；密封条应连续，接口不应设置在转角处；所有连接缝隙、装配缝隙、螺栓（钉）孔等均应做密封和防水处理。

当不同的金属接触且会产生双金属腐蚀时，应采用绝缘垫片或者绝缘漆做有效隔离。玻璃镶嵌时的最小安装余隙尺寸应满足规范要求。门窗框与洞口或者金属附框的连接、门窗五金件的连接等，其承载能力均需经过试验确定。

13：甲、乙、丙级防火门、窗的耐火极限分别不应低于1.50h、1.00h和0.50h。

1）除经常有人通行处的防火门可采用“常开”防火门外，其它位置的防火门均需“常闭”，且应设置“保持防火门关闭”标识。“常开”防火门在火灾时应具有自行关闭功能和信号反馈功能；除检修门和住宅楼户门外的其它防火门应具有自行关闭功能；双扇防火门应具有按顺序自行关闭的功能。除人员密集场所的疏散门和住宅楼、宿舍、公寓建筑的外门可只在内部易于打开外，其它情况下的防火门应能在其内外两侧均可以手动打开。防火门关闭后应具有防烟功能。

2）防火窗应采用不可开启的窗扇或者具有火灾时能自行关闭的功能。

3）防火卷帘的耐火极限不应低于3.00h。防火卷帘应具有在火灾时靠自重自动关闭的功能和信号反馈功能；关闭后具有防烟性能，与楼板、梁和墙、柱之间的空隙应采用防火封堵材料封堵。

14：钢、木门窗的安装固定应符合以下要求：①凡安装木制门窗位于砌体时，均要用25X3X240扁钢膨耳码钉在门框与砖砌体锚固；②凡安装木制门窗位于砼柱时，均要预埋40X40X25木块于砼柱内；③凡安装钢门窗位于砖砌体或砼柱处，均要预埋直径6钢筋伸出100。以上固定件的间距均不应大于@500放一个。

15：无障碍门应符合以下要求：①不应采用力度大的弹簧门；②在门把手一侧的墙面，应留有宽度不小于400mm的实墙面；③距地900mm高处应设置把手和视线观察玻璃，距地350mm范围内安装护门板；④门槛高度及内外地面高差不应大于15mm，并应以斜面过渡；⑤门扇应便于开关和方便识别。

16：变、配电室的门窗应满足以下要求：①门口应设置不小于500mm高的防鼠挡板；②窗应设置不大于5×5mm的耐久性良好的防蚊虫纱网和设置间距不大于110的防盗栏杆。

17：除注明外，①门边距墙边或柱边均为120mm；②木料与砌体接触部分应做防腐处理；③木门、窗均采用杉木；④木门框均做木贴脸；⑤木制品正反面均作一底二度，刷 色油漆；⑥除自防锈金属外，所有明露的金属应先除油去锈，用防锈漆打底后，刷调和漆二度。不露明的金属刷防锈漆二度，不刷面漆；⑦门窗上的小五金件应符合标准且应装配全齐，门锁由建设单位自购。

⑧ 建筑平、立面图及门窗大样图表中标注的尺寸均为其洞口尺寸，施工时须现场核定实际洞口尺寸后，留出安装尺寸再下料。

表一：安全玻璃的最大许用面积

玻璃种类	公称厚度（mm）			最大许用面积（㎡）
钢化玻璃	4			2.0
	5			2.0
	6			3.0
	8			4.0
	10			5.0
	12			6.0
夹层玻璃	6.38	6.76	7.52	3.0
	8.38	8.76	9.52	5.0
	10.38	10.76	11.52	7.0
	12.38	12.76	13.52	8.0

表二：有框平板玻璃、超白浮法玻璃和真空玻璃的最大许用面积

玻璃种类	公称厚度（mm）	最大许用面积（m²）
平板玻璃 超白浮法玻璃 真空玻璃	3	0.1
	4	0.3
	5	0.5
	6	0.9
	8	1.8
	10	2.7
	12	4.5

门窗表

类型	设计编号	洞口尺寸(mm)	数量	备注
普通门	M0821	800X2100	3	甲级防火
	M0921	900X2100	7	甲级防火
	M1528	1500X2800	1	甲级防火
	M1825	1800X2500	1	甲级防火
	M2325	2300X2500	1	甲级防火
	M3025	3000X2500	1	甲级防火
普通窗	C1118	1100X1800	3	甲级防火
	C1212	1200X1200	3	甲级防火
	C1523	1500X2300	1	甲级防火
	C1806	1800X600	3	甲级防火
	C1818	1800X1800	4	甲级防火
	C2218	2200X1800	3	甲级防火
	C2718	2700X1800	2	甲级防火
	C2723	2700X2300	2	甲级防火

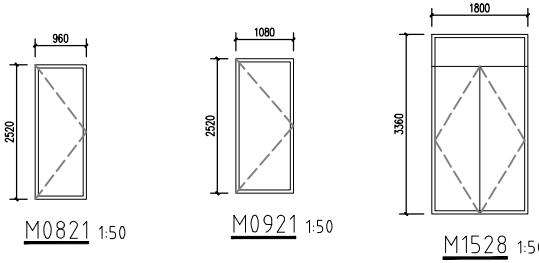

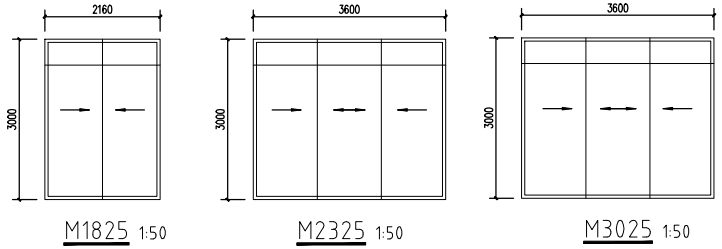

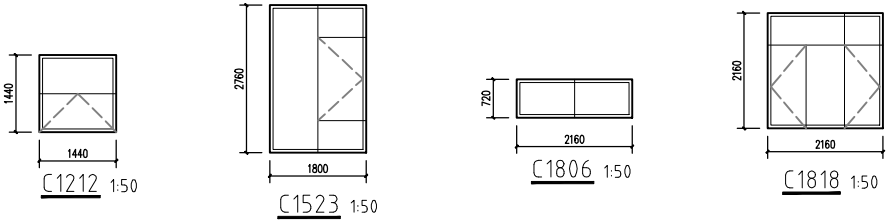

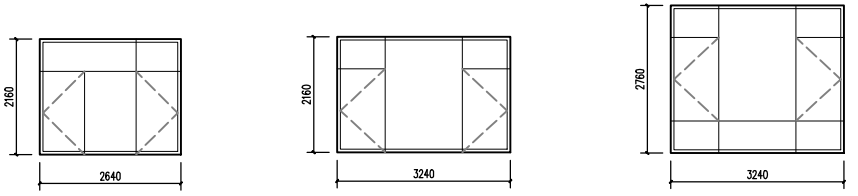

工程名称	江门市农房设计通用图集-户型100-1	专　业	建筑
图　名	门窗及油漆工程说明、门窗表及门窗大样	图　号	JS-12

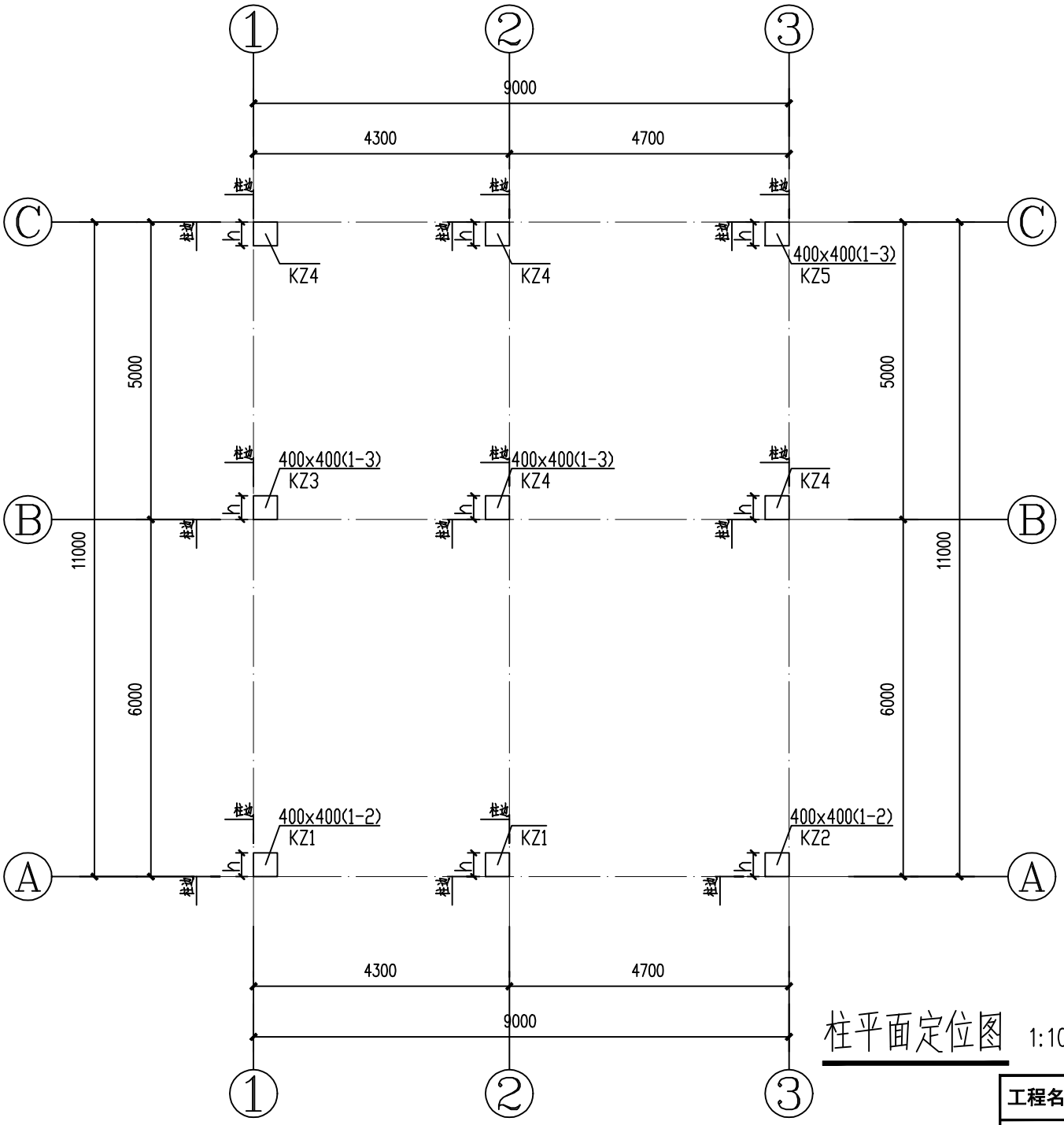

柱平面定位图 1:100

工程名称	江门市农房设计通用图集-户型100-1	专　业	结构
图　名	柱平面定位图	图　号	GS-01

截面	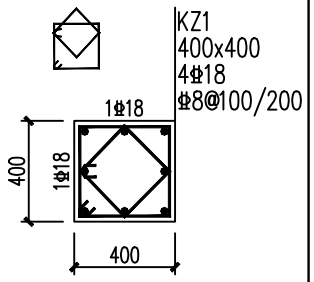	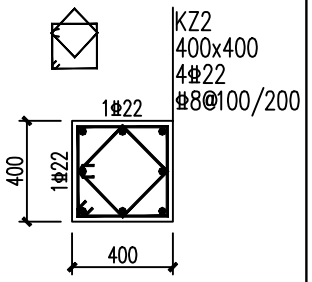	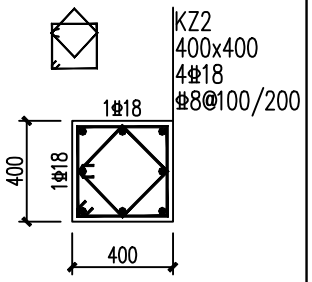	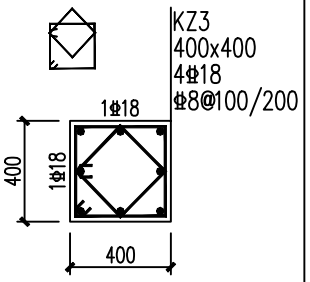
编号	KZ1	KZ2	KZ2	KZ3
层号	1-2	1	2-3	1-3
纵筋	8Φ18	8Φ22	8Φ18	8Φ18
箍筋	Φ8@100/200	Φ8@100/200	Φ8@100/200	Φ8@100
截面	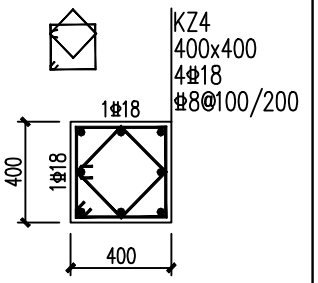	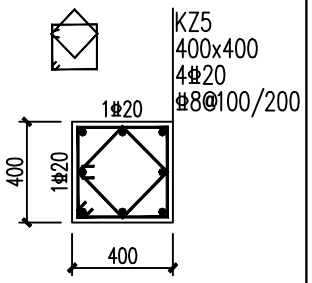	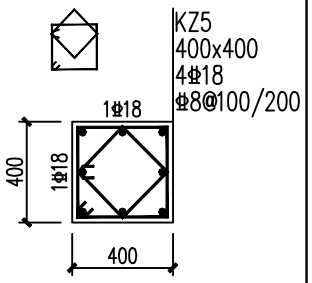	
编号	KZ4	KZ5	KZ5	
层号	1-3	1	2-3	
纵筋	8Φ18	8Φ20	8Φ18	
箍筋	Φ8@100/200	Φ8@100/200	Φ8@100/200	

柱配筋大样图 1:100

工程名称	江门市农房设计通用图集-户型100-1	专　业	结构
图　名	柱配筋大样图	图　号	GS-02

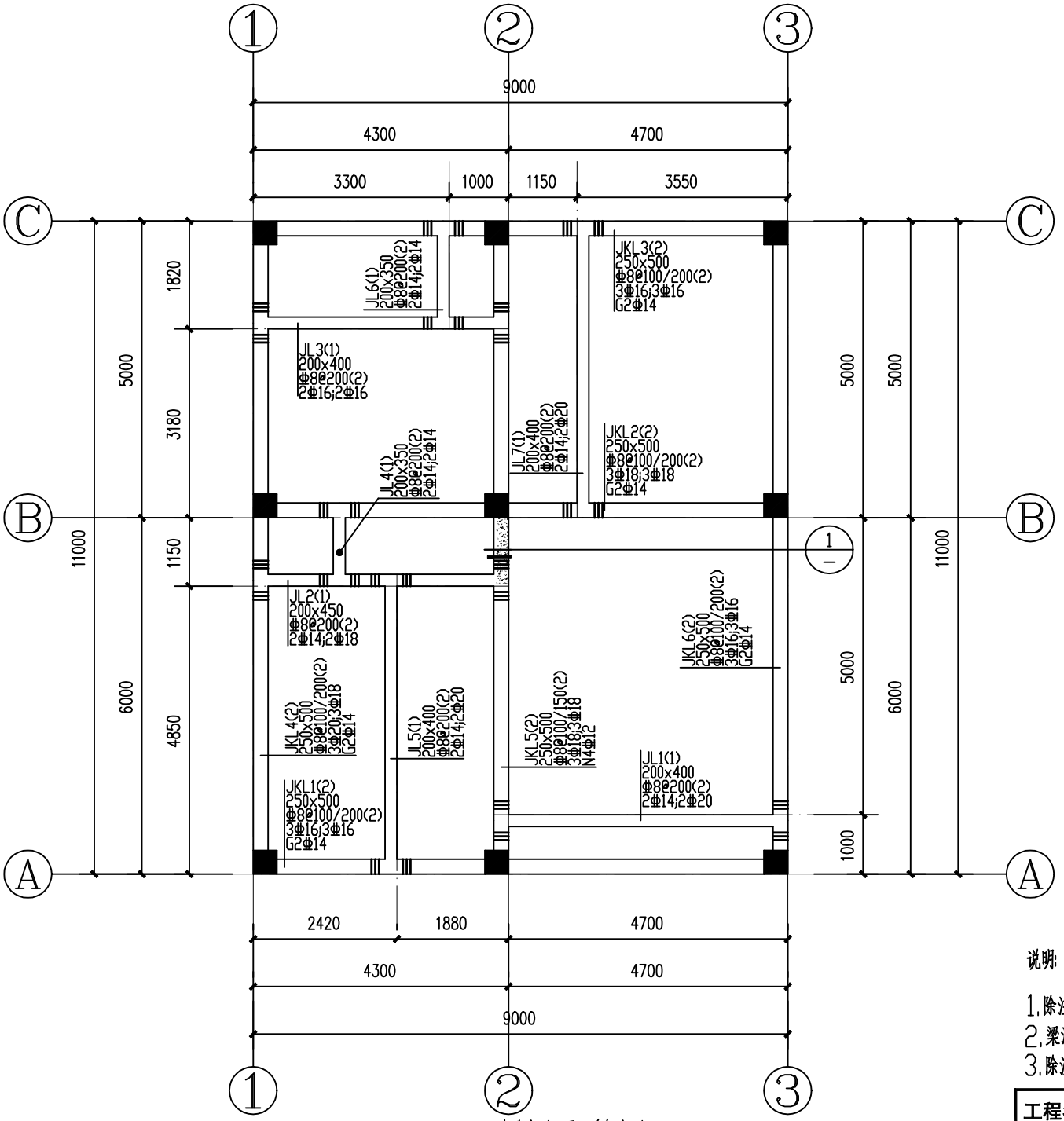

一层梁配筋图 1:100

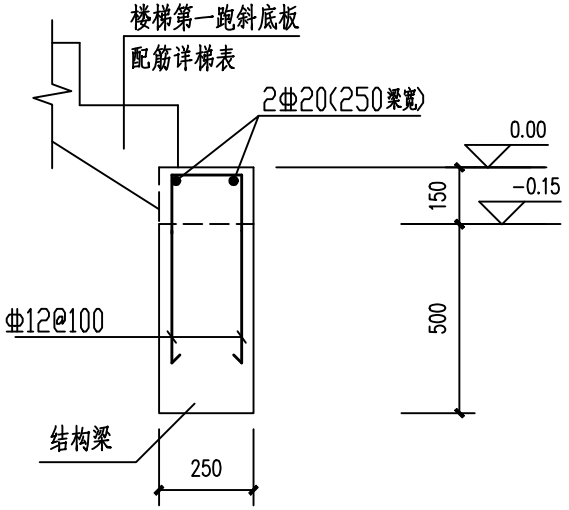

① 梯梁垫高大样

注:1.混凝土同当层梁板砼标号。

说明:

1.除注明外梁集中重处密箍和吊筋均为6Φ*,2Φ14,其中* 为该梁段箍筋直径
2.梁混凝土等级为 C25
3.除注明外 首层梁面标高为:-0.150m

工程名称	江门市农房设计通用图集-户型100-1	专　业	结构
图　名	一层梁配筋图	图　号	GS-03

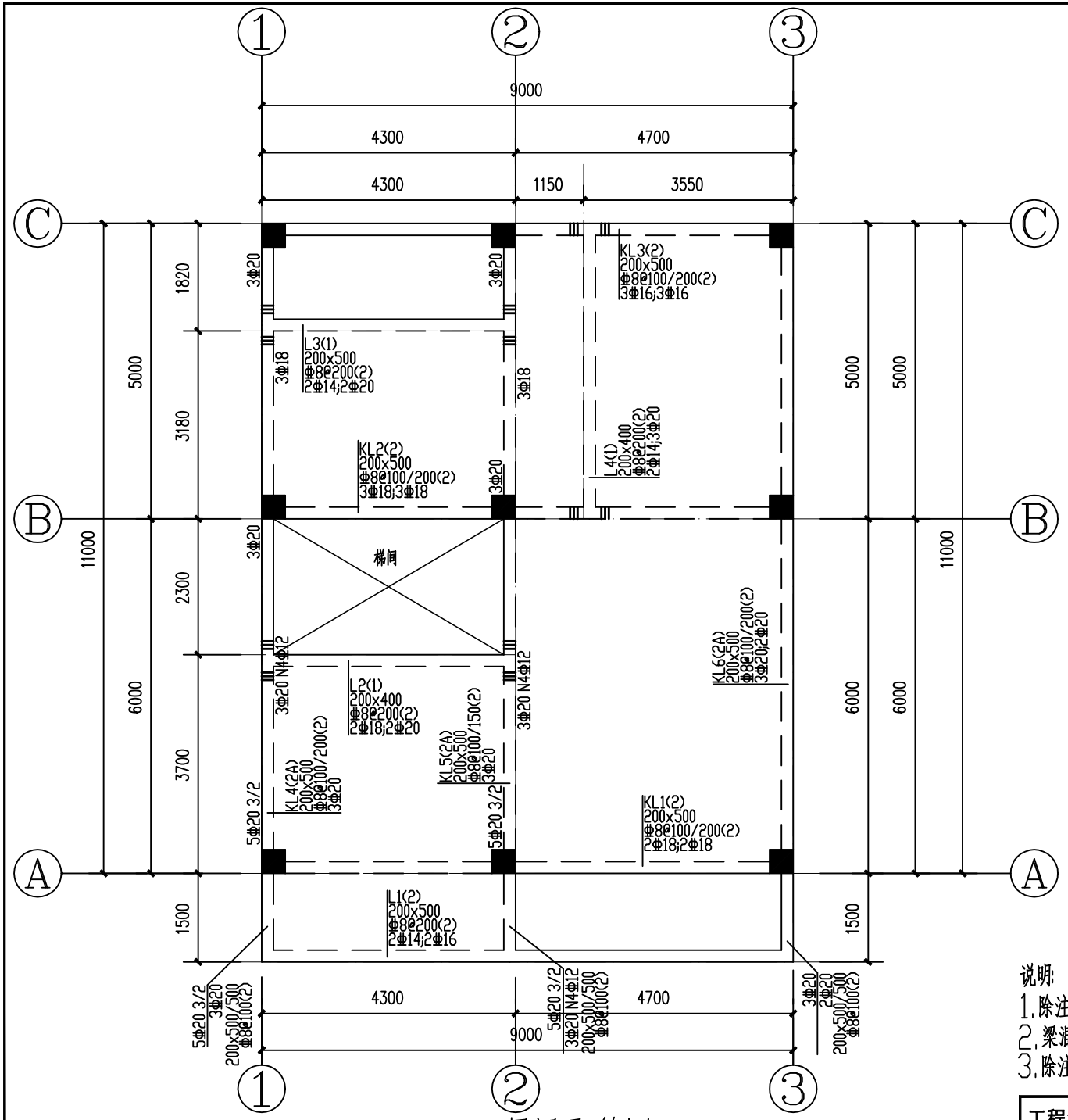

二层梁配筋图 1:100

说明:

1.除注明外梁集中重处密箍和吊筋均为6Φ*,2Φ14,其中* 为该梁段箍筋直径

2.梁混凝土等级为 C25

3.除注明外二层梁面标高为:4.000m

工程名称	江门市农房设计通用图集-户型100-1	专　业	结构
图　名	二层梁配筋图	图　号	GS-04

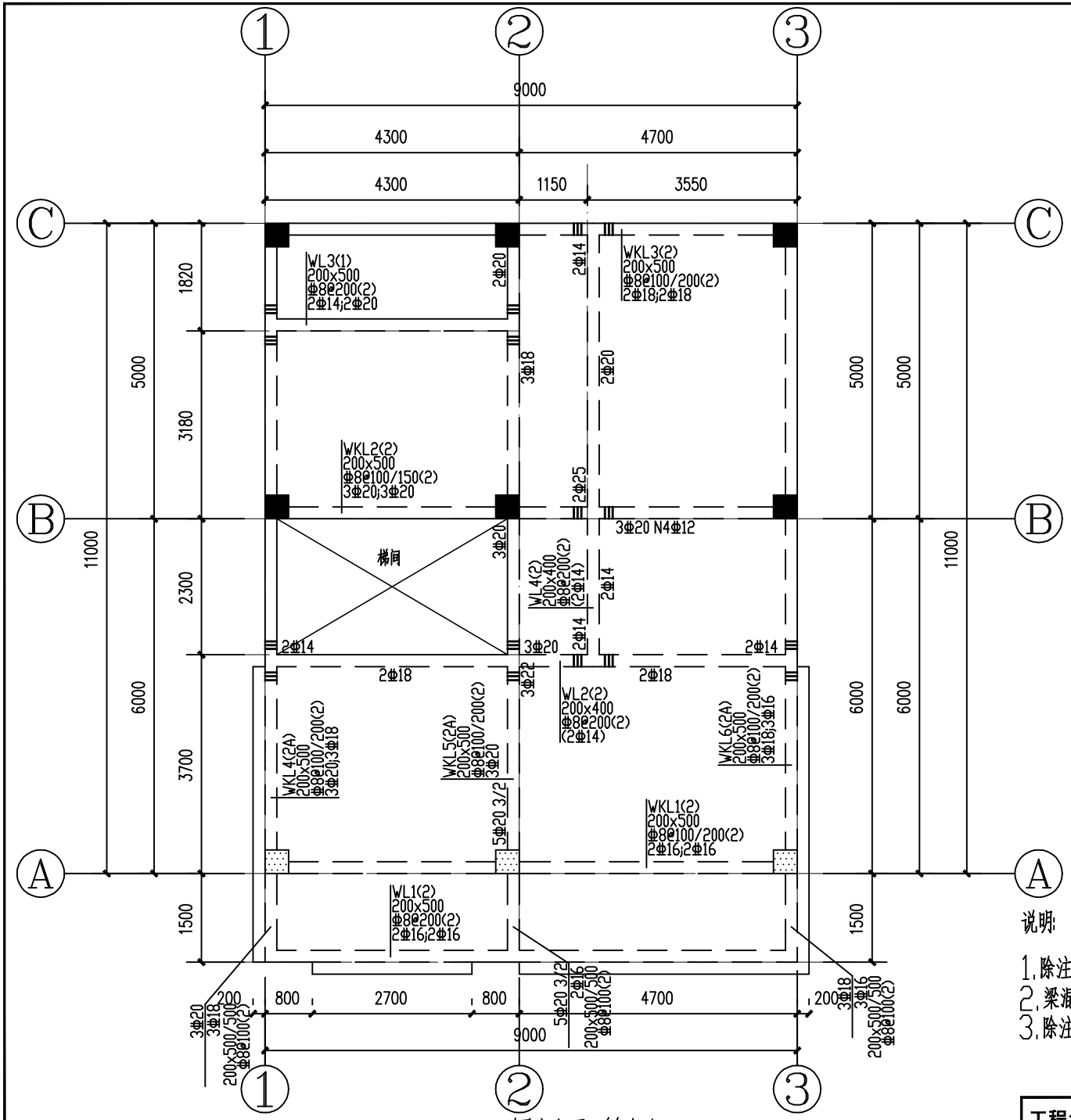

三层梁配筋图 1:100

说明:

1.除注明外梁集中重处密箍和吊筋均为6Φ*,2Φ14,其中* 为该梁段箍筋直径
2.梁混凝土等级为 C25
3.除注明外三层梁面标高为: 7.600m

工程名称	江门市农房设计通用图集-户型100-1	专　业	结构
图　名	三层梁配筋图	图　号	GS-05

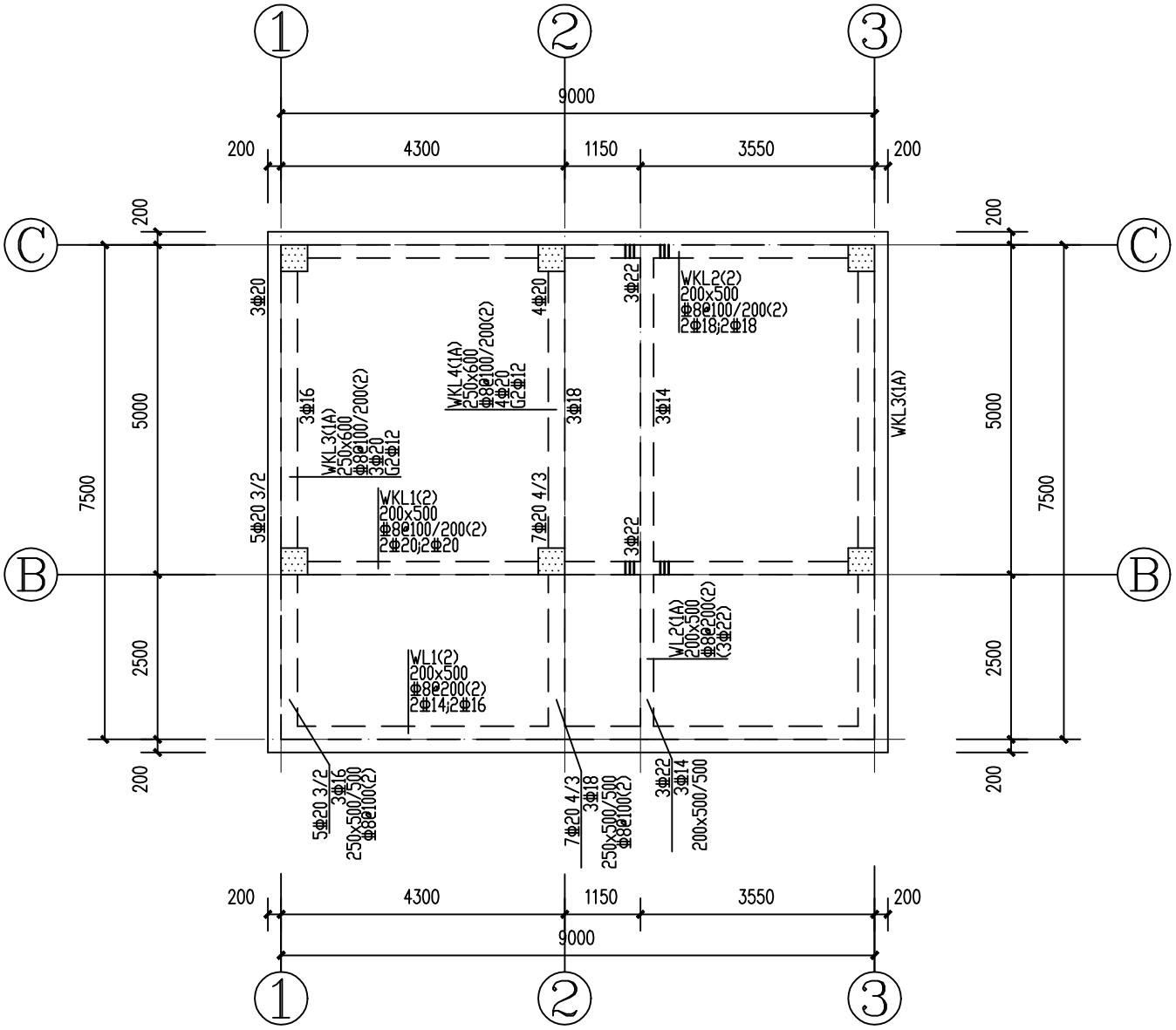

屋面层梁配筋图 1:100

说明:

1.除注明外梁集中重处密箍和吊筋均为6Φ*,2Φ14,其中* 为该梁段箍筋直径

2.梁混凝土等级为 C25

3.除注明外天面层梁面标高为:11.100m

工程名称	江门市农房设计通用图集-户型100-1	专　业	结构
图　名	屋面层梁配筋图	图　号	GS-06

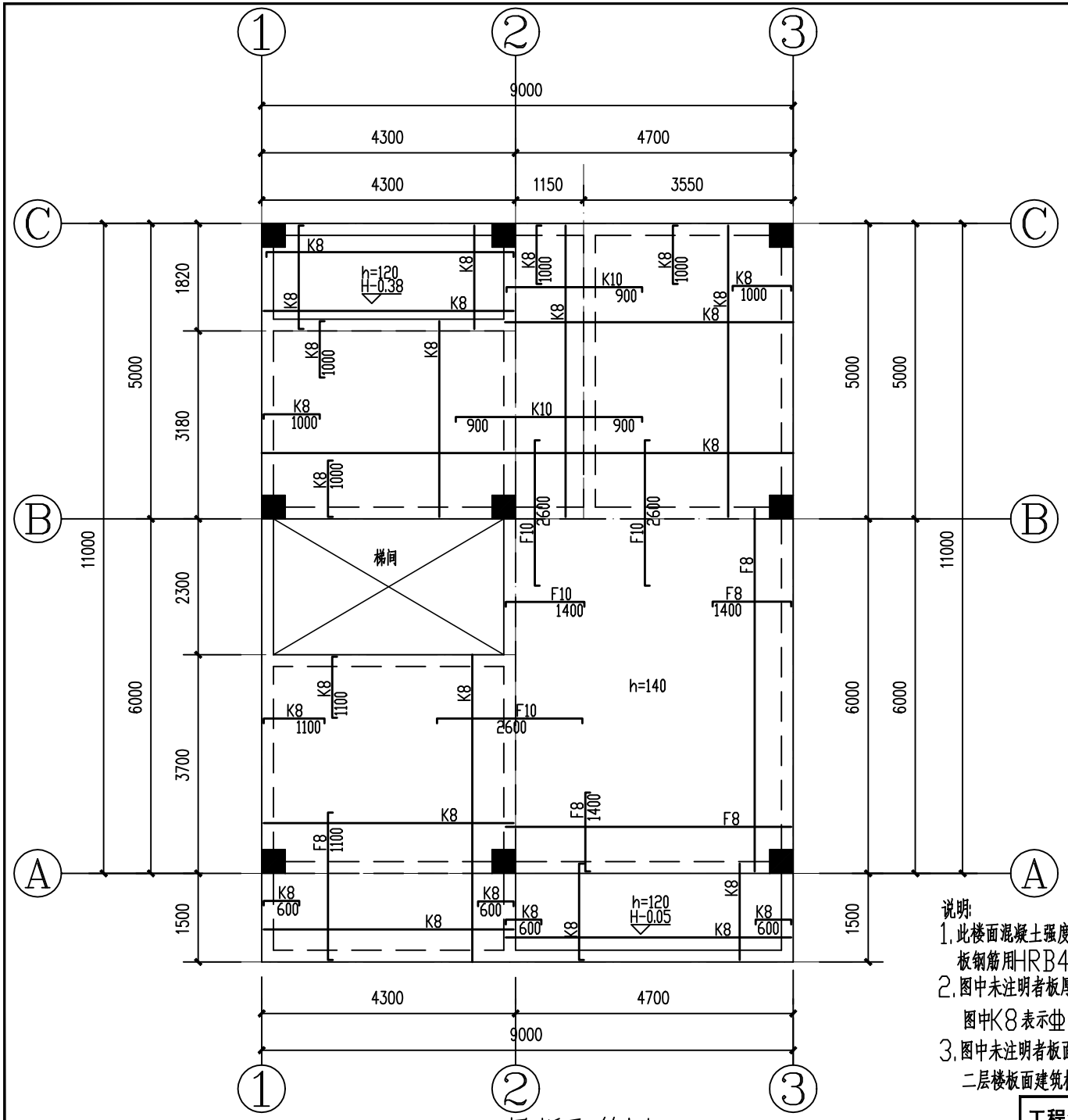

二层板配筋图 1:100

说明:

1. 此楼面混凝土强度等级为C25。
   板钢筋用HRB400(Φ)级，强度设计值fy=360N/mm²。
2. 图中未注明者板厚为100mm，凡未注明钢筋的小跨度板，支座筋和底筋按K8构造配筋
   图中K8表示Φ8@200，F8表示Φ8@150，K10表示Φ10@200，F10表示Φ10@150
3. 图中未注明者板面和梁顶标高为H，单位为m
   二层楼板面建筑标高H为4.000m

工程名称	江门市农房设计通用图集-户型100-1	专　业	结构
图　名	二层板配筋图	图　号	GS-07

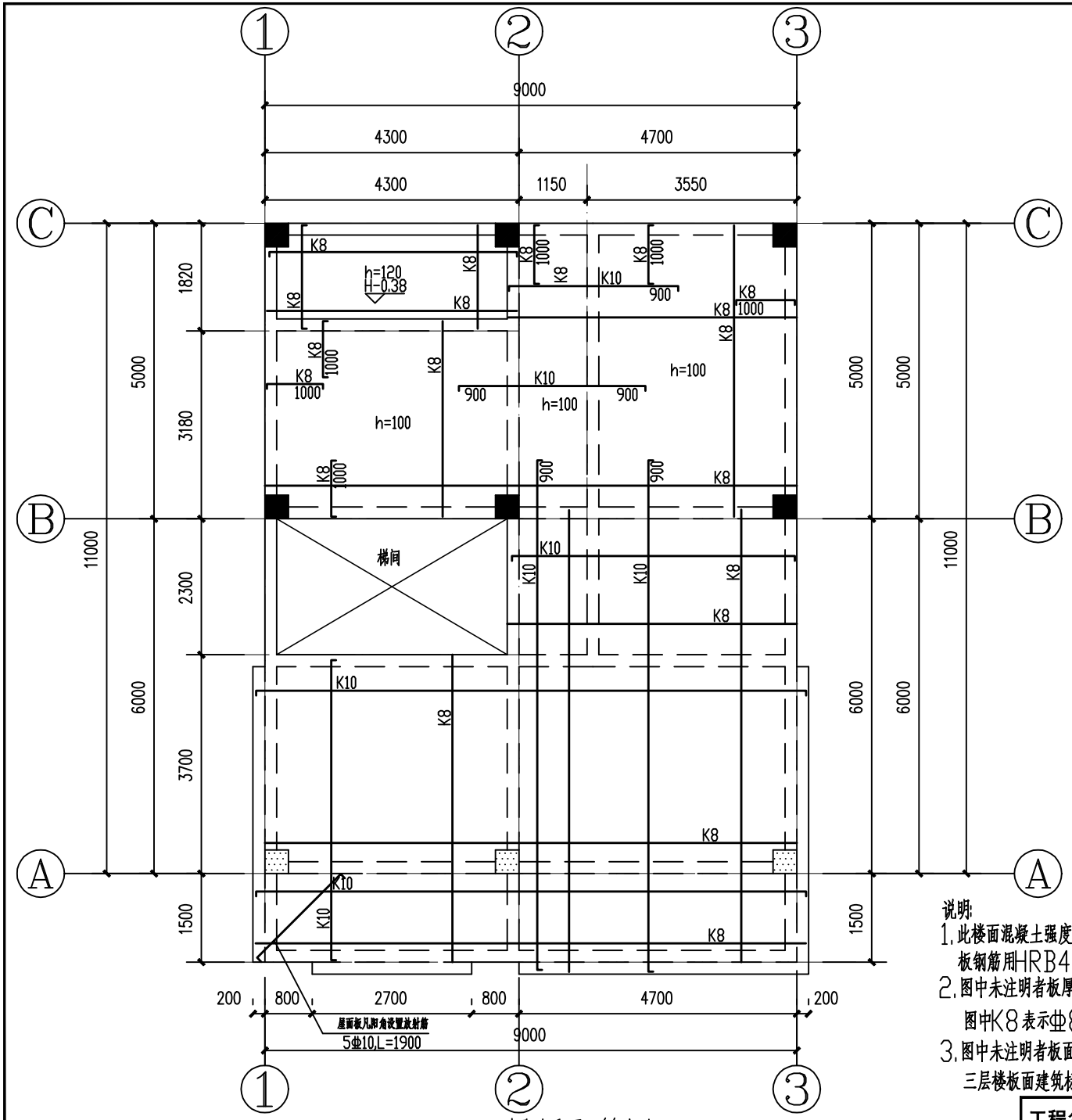

三层板配筋图 1:100

说明:

1. 此楼面混凝土强度等级为C25。
   板钢筋用HRB400(Φ)级, 强度设计值fy=360N/mm²。
2. 图中未注明者板厚为120mm,凡未注明钢筋的小跨度板,支座筋和底筋按K8构造配筋
   图中K8表示Φ8@200,K10表示Φ10@200
3. 图中未注明者板面和梁顶标高为H,单位为m
   三层楼板面建筑标高H为7.600m

工程名称	江门市农房设计通用图集-户型100-1	专　业	结构
图　名	三层板配筋图	图　号	GS-08

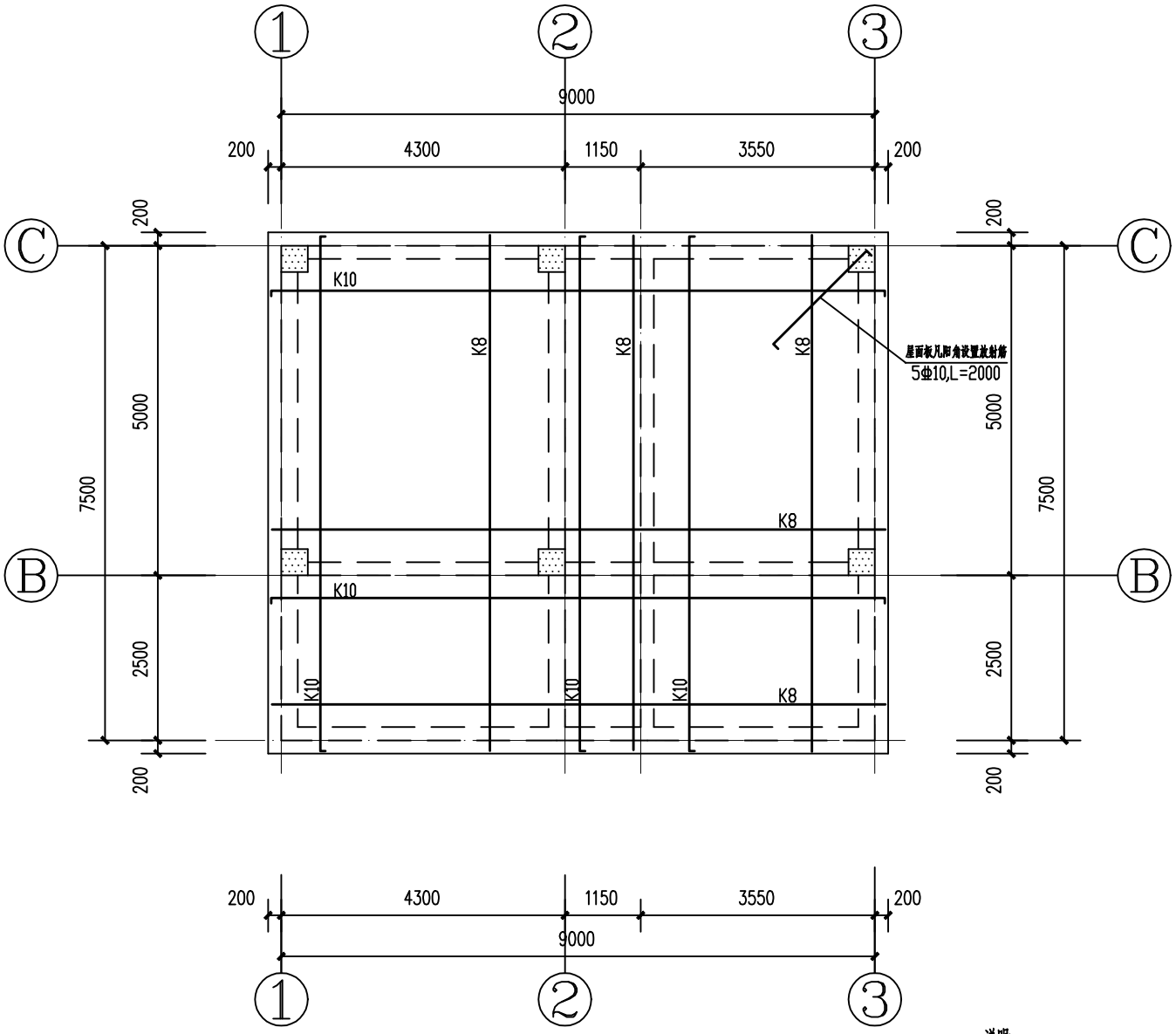

屋面层板配筋图 1:100

说明:

1. 此天面层混凝土强度等级为C25.
   板钢筋用HRB400(Φ)级, 强度设计值fy=360N/ mm².
2. 图中未注明者板厚为120mm,板底筋以Φ8@200双向拉通,面筋如图所示.
   图中K8表示Φ8@200,K10表示Φ10@200
3. 图中未注明者板面和梁顶标高为H,单位为m
   此楼层楼板面建筑标高H为 11.100m

工程名称	江门市农房设计通用图集-户型100-1	专　业	结构
图　名	屋面层板配筋图	图　号	GS-09

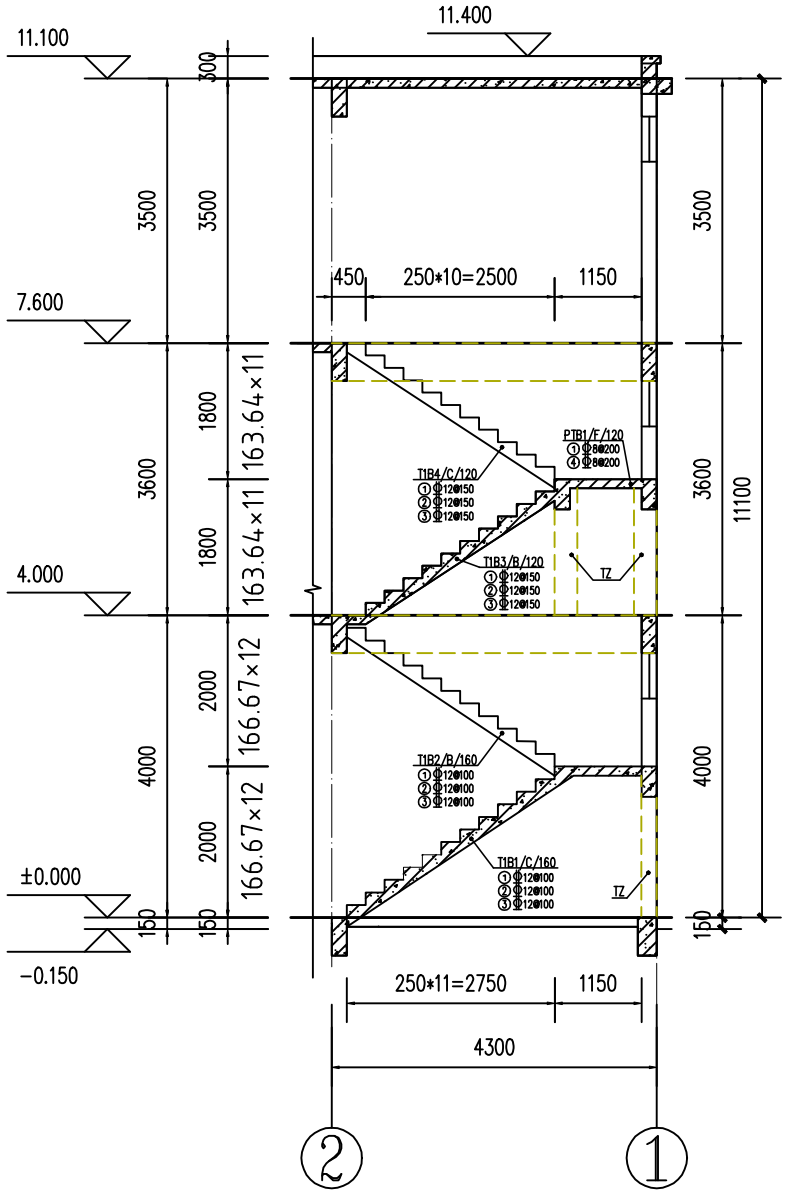

楼梯剖面图

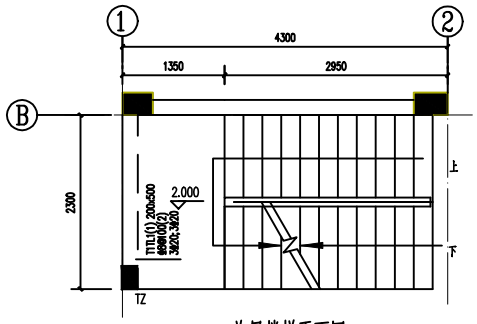

首层楼梯平面图

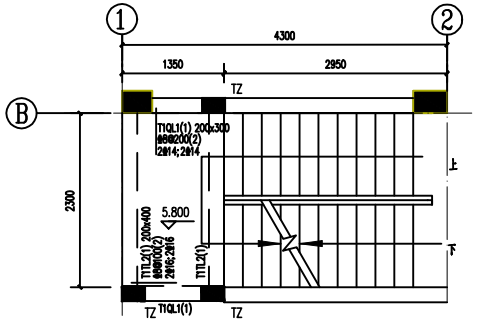

二层楼梯平面图

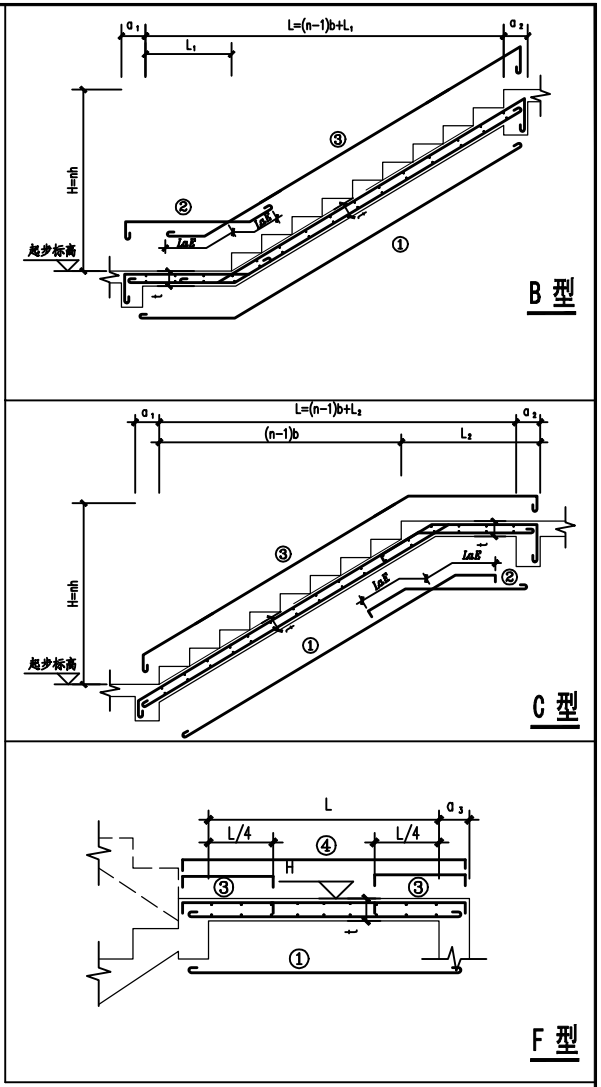

TZ截面为墙厚x300,支承于下层楼面梁上，梯柱竖向钢筋为6Φ14，箍筋为Φ8@100，竖筋锚固长度为40d。

工程名称	江门市农房设计通用图集-户型100-1	专　业	结构
图　名	楼梯大样图	图　号	GS-10

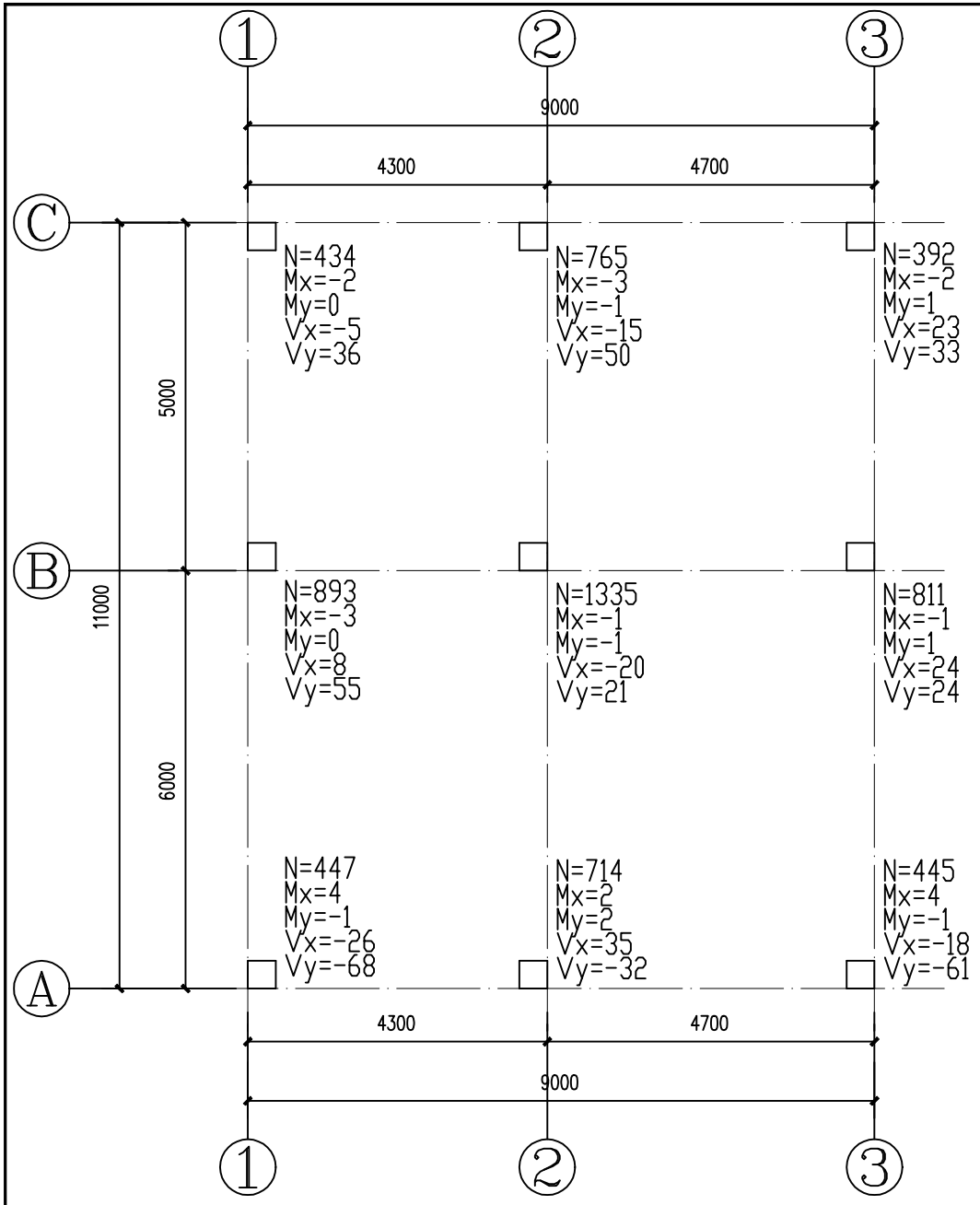

柱底内力图 1:100

说明:

1.最大轴力标准组合内力

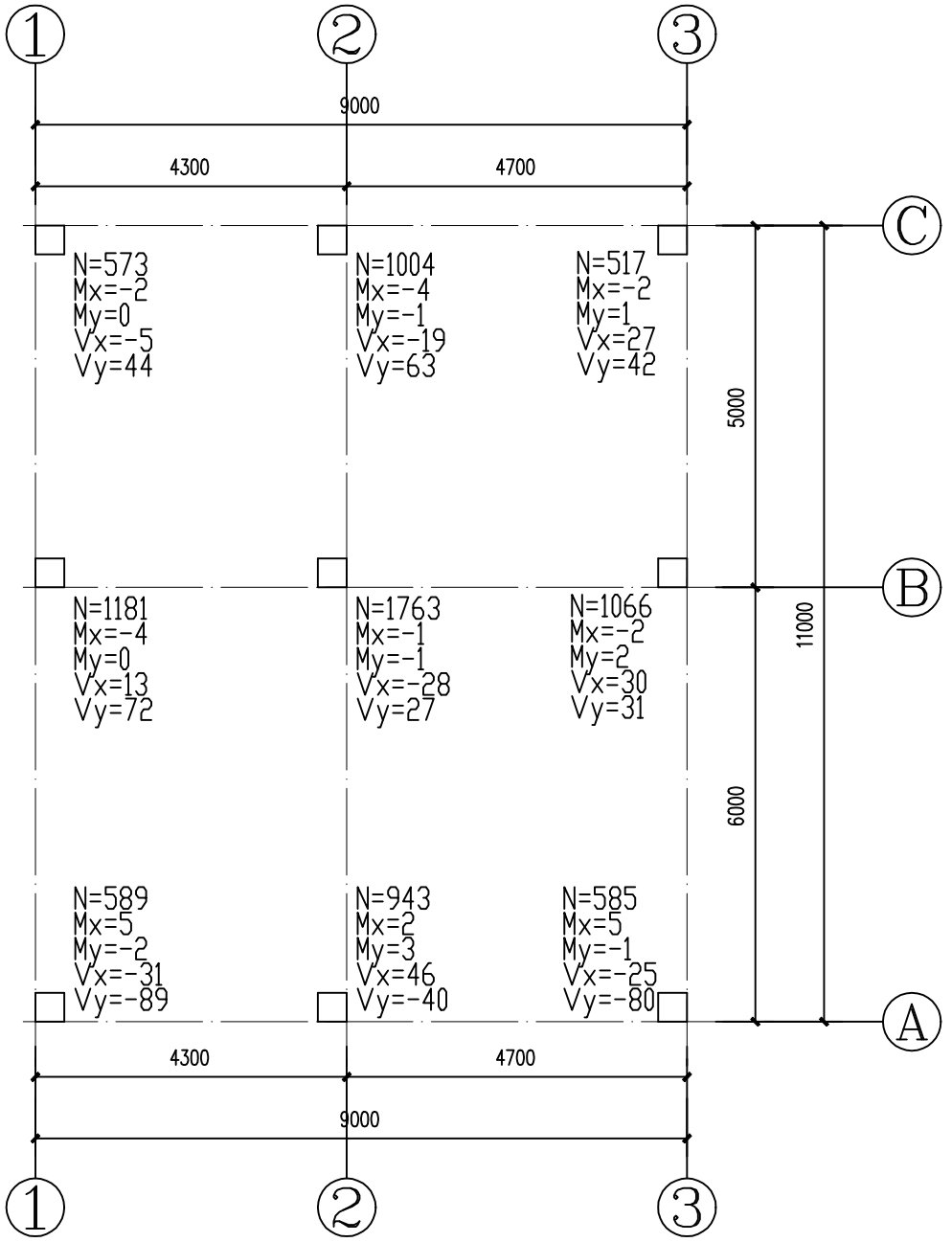

柱底内力图 1:100

说明:

1.最大轴力基本组合内力

工程名称	江门市农房设计通用图集-户型100-1	专　业	结构
图　名	柱底内力图	图　号	GS-11

户型100-2
沿街效果图

户型100-2
沿街效果图

设计说明

设计方案设计既兼顾实用性、美观性，又符合农村生活习惯和地域特色。户型设计可供两到三代人居住，共有4房3厅5卫1厨2阳台1露台，首层含1客厅、1餐厅、1厨房、1公卫和1套房（内有卫生间），二层含1套房（内有卫生间）、1房间、1公卫、1客厅和2阳台，三层含1房间、1公卫、1客厅和1露台。建筑外立面线条简洁、采用大玻璃窗、素色外墙，通过平屋顶设计，墙身色彩的对比烘托设计感，既有文化底蕴，又不失现代感。

经济技术指标

指标	数量（单位）
用地面积	100.00㎡
基底面积	93.75㎡
总建筑面积	240.15㎡
建筑高度	10.60m
建筑层数	3
建筑面宽	9.00m
建筑进深	11.00m

造价估算表

序号	工程和费用名称	单位	数量	单价(元/㎡)	合计（元）	备注
一	主体工程				538526.40	
1	土建工程	㎡	240.15	700	168105.00	不含地基基础、含地上建筑主体结构、墙体砌筑等
2	室内客厅、卧室及公共区域装修	㎡	214.76	800	171808.00	地面抛光砖、墙身天花抹灰乳胶漆
3	室内厨房、卫生间装修	㎡	25.39	1500	38085.00	地面防滑砖 + 墙面瓷砖 + 天花抹灰乳胶漆 + 地面墙身防水
4	外立面装饰工程	㎡	240.15	320	76848.00	按建筑面积计算
5	屋面及防水	㎡	52.65	400	21060.00	
6	电气及照明工程	㎡	240.15	150	36022.50	配电及照明系统
7	给排水工程	㎡	240.15	80	19212.00	含给、排水系统、洁具及附件
8	白蚁防治费	㎡	240.15	6	1440.90	
9	室外排污排水及化粪池	项	1.00	5000	5000.00	不含至化粪池排出至市政部分
10	室外庭院	㎡	5.25	180	945.00	稳定垫层 + 混凝土抹光

江门市农房设计通用图集--户型100-2

图 纸 目 录

序号	图纸名称	专业	图号	图幅	备注
01	首层平面图	建 筑	JS-01	A4	
02	二层平面图	建 筑	JS-02	A4	
03	三层平面图	建 筑	JS-03	A4	
04	天面层平面图	建 筑	JS-04	A4	
05	①-③轴立面图	建 筑	JS-05	A4	
06	③-①轴立面图	建 筑	JS-06	A4	
07	Ⓐ-Ⓒ轴立面图	建 筑	JS-07	A4	
08	Ⓒ-Ⓐ轴立面图	建 筑	JS-08	A4	
09	1-1剖面图	建 筑	JS-09	A4	
10	节点大样图	建 筑	JS-10	A4	
11	化粪池大样图	建 筑	JS-11	A4	
12	门窗及油漆工程说明、门窗表及门窗大样	建 筑	JS-12	A4	
01	柱平面定位图	结 构	GS-01	A4	
02	柱配筋大样图	结 构	GS-02	A4	
03	一层梁配筋图	结 构	GS-03	A4	
04	二层梁配筋图	结 构	GS-04	A4	
05	三层梁配筋图	结 构	GS-05	A4	
06	屋面层梁配筋图	结 构	GS-06	A4	
07	二层板配筋图	结 构	GS-07	A4	
08	三层板配筋图	结 构	GS-08	A4	
09	屋面层板配筋图	结 构	GS-09	A4	
10	楼梯大样图	结 构	GS-10	A4	
11	柱底内力图	结 构	GS-11	A4	

工程名称	江门市农房设计通用图集-户型100-2	专 业	建筑
图 名	图纸目录	图 号	JS-ML01

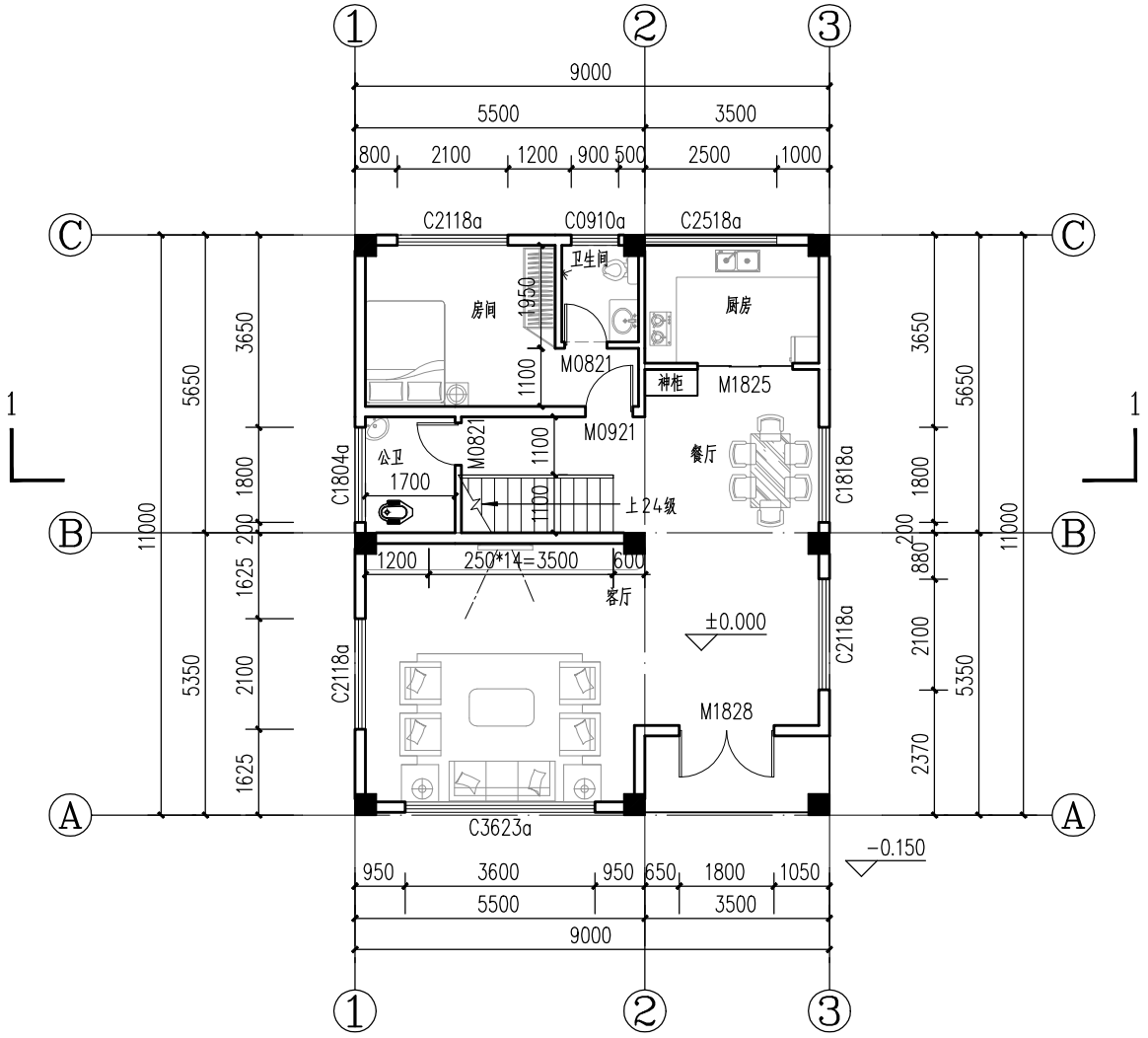

首层平面图 1:100

层高：3.8米
面积：93.75m²
总面积：240.15m²

注：
1.除注明外,外墙及楼梯间墙厚均为200,其余间墙厚120;电梯墙厚240；
2.除有注明外,门垛均为120；
3.除有注明外,厨房、阳台和卫生间完成面标高比相应楼层标高低20mm,排水坡度为1%,坡向地漏或大便器；
4.外露窗户及阳台门均设防盗设施,样式及材料由业主指定；
5.有防水层的楼、地面的防水层在门口处应水平延展，且向外延展的长度不应小于500mm，向两侧延展的宽度不应小于200mm。穿越楼板的管道应设置防水套管，高度应高出装饰层完成面20mm以上；套管与管道间应采用防水密封材料嵌填压实；
6.蒸压加气砼砌块墙体所用蒸压加气砼砌块、砂浆及其配套材料所采用的原材料和制品，必须符合《建筑材料放射性核素限量》GB6566、《民用建筑工程室内环境污染控制》GB50325标准的规定；
7.洗手间周边墙不应采用加气混凝土砌块；
8.楼梯间顶棚、内墙二次装修材料应采用燃烧性能A级材料；
9.所有卫生间、厨房、外门均按需设置挡水；
10.所有窗台室内高度小于900的，均需安装安全护栏等有效防坠落措施；

工程名称	江门市农房设计通用图集-户型100-2	专　业	建筑
图　名	首层平面图	图　号	JS-01

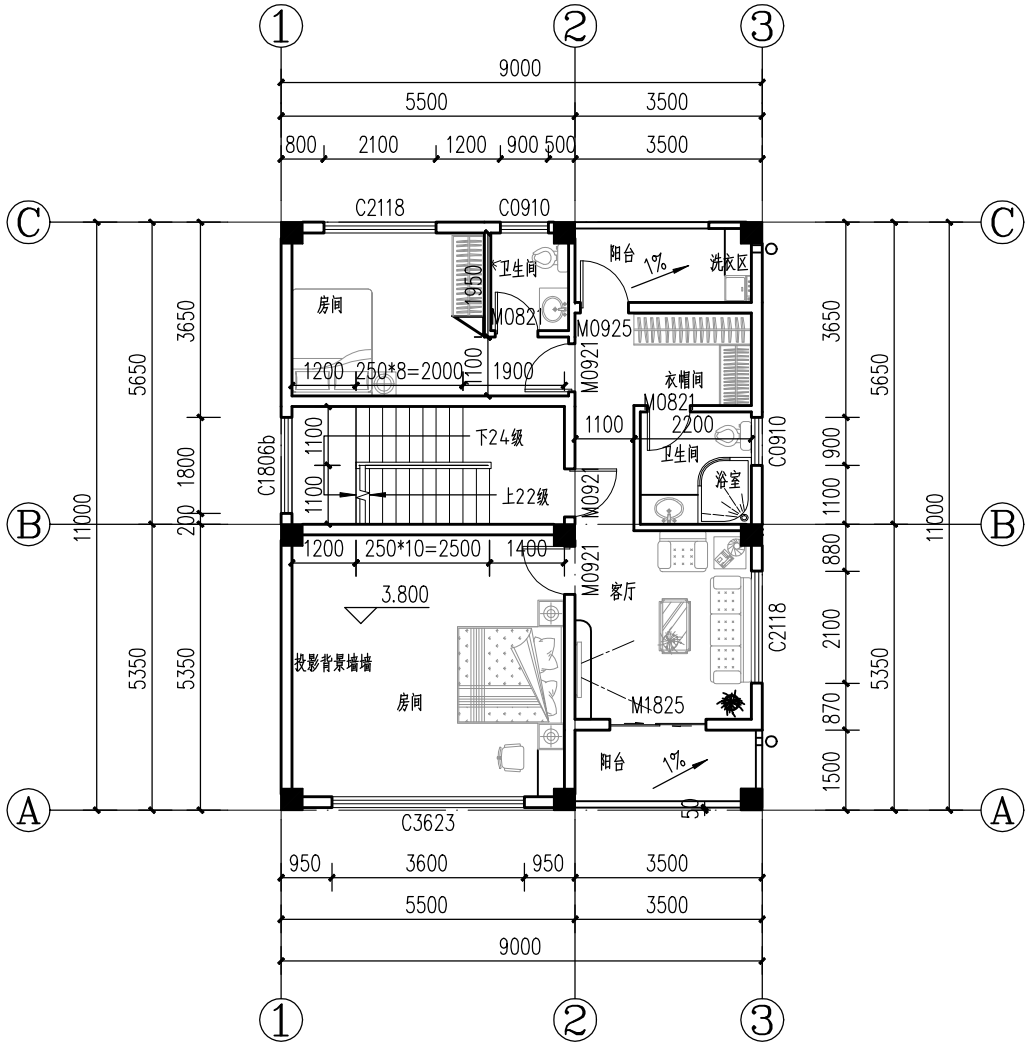

二层平面图 1:100

层高：3.5米

面积：93.75m²

工程名称	江门市农房设计通用图集-户型100-2	专　业	建筑
图　名	二层平面图	图　号	JS-02

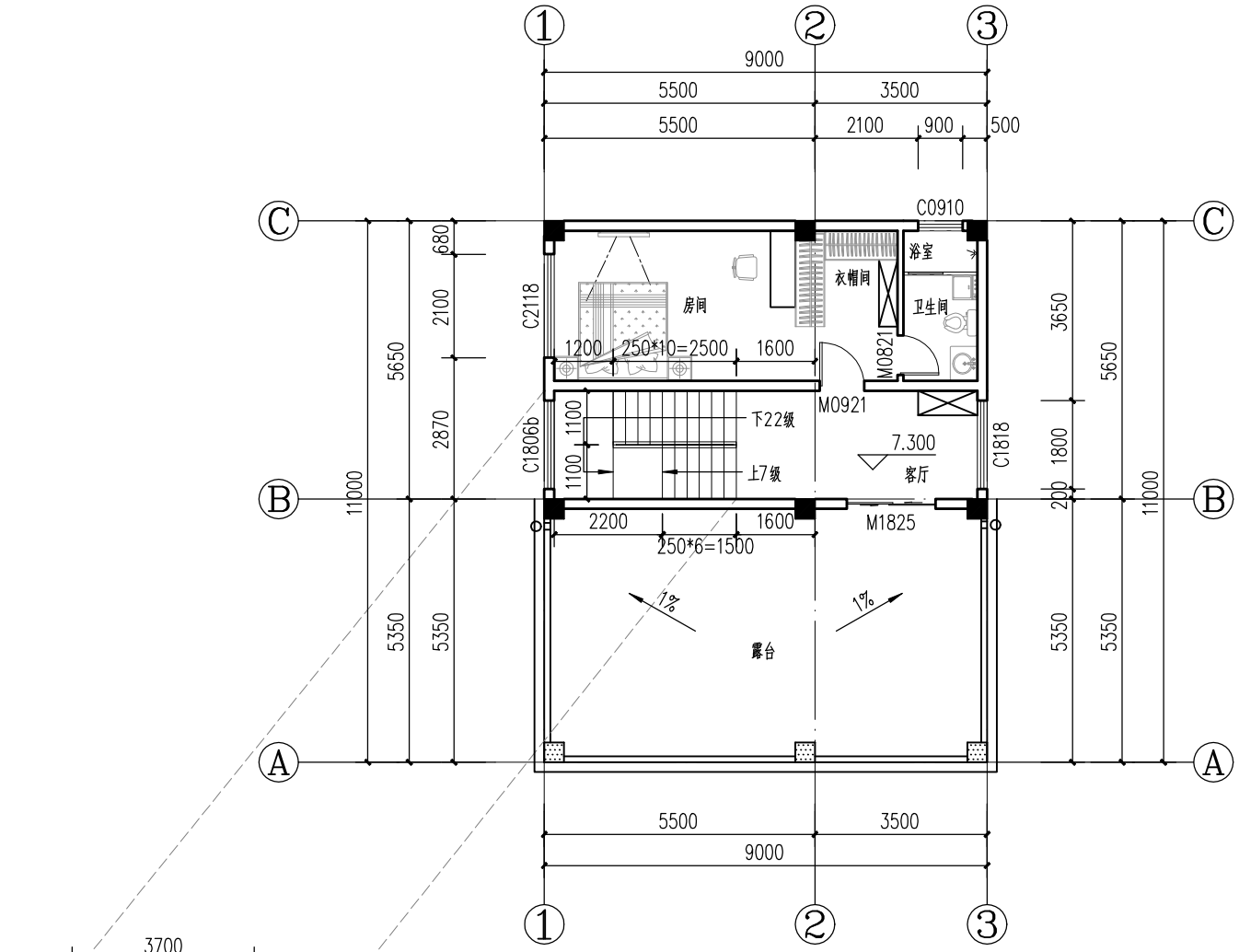

三层平面图 1:100

层高：3.3米
面积：52.65m²

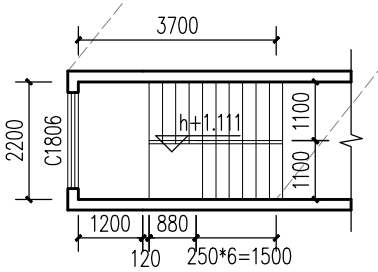

标高h+1.011处平面图 1:100

面积：7.05m²

工程名称	江门市农房设计通用图集-户型100-2	专　业	建筑
图　名	三层平面图	图　号	JS-03

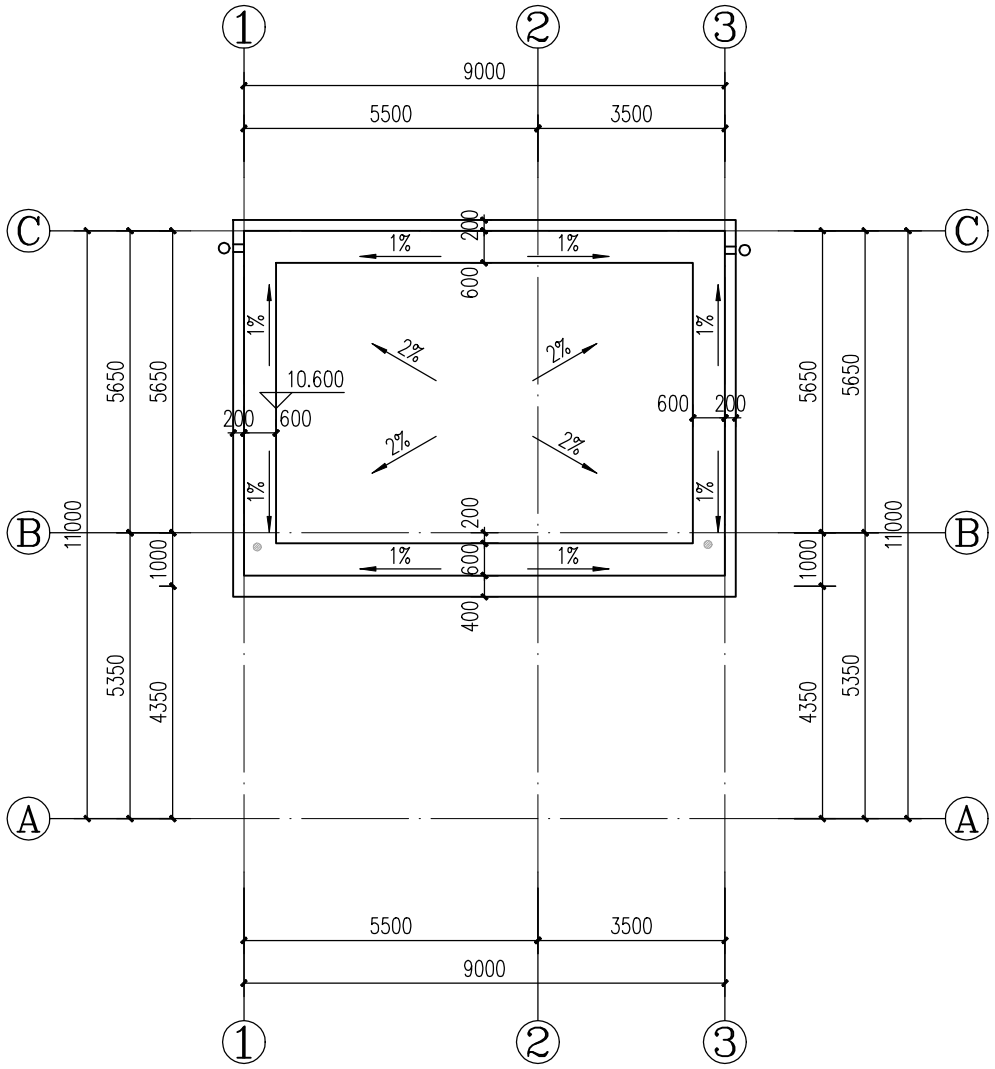

天面层平面图 1:100

工程名称	江门市农房设计通用图集-户型100-2	专　业	建筑
图　名	天面层平面图	图　号	JS-04

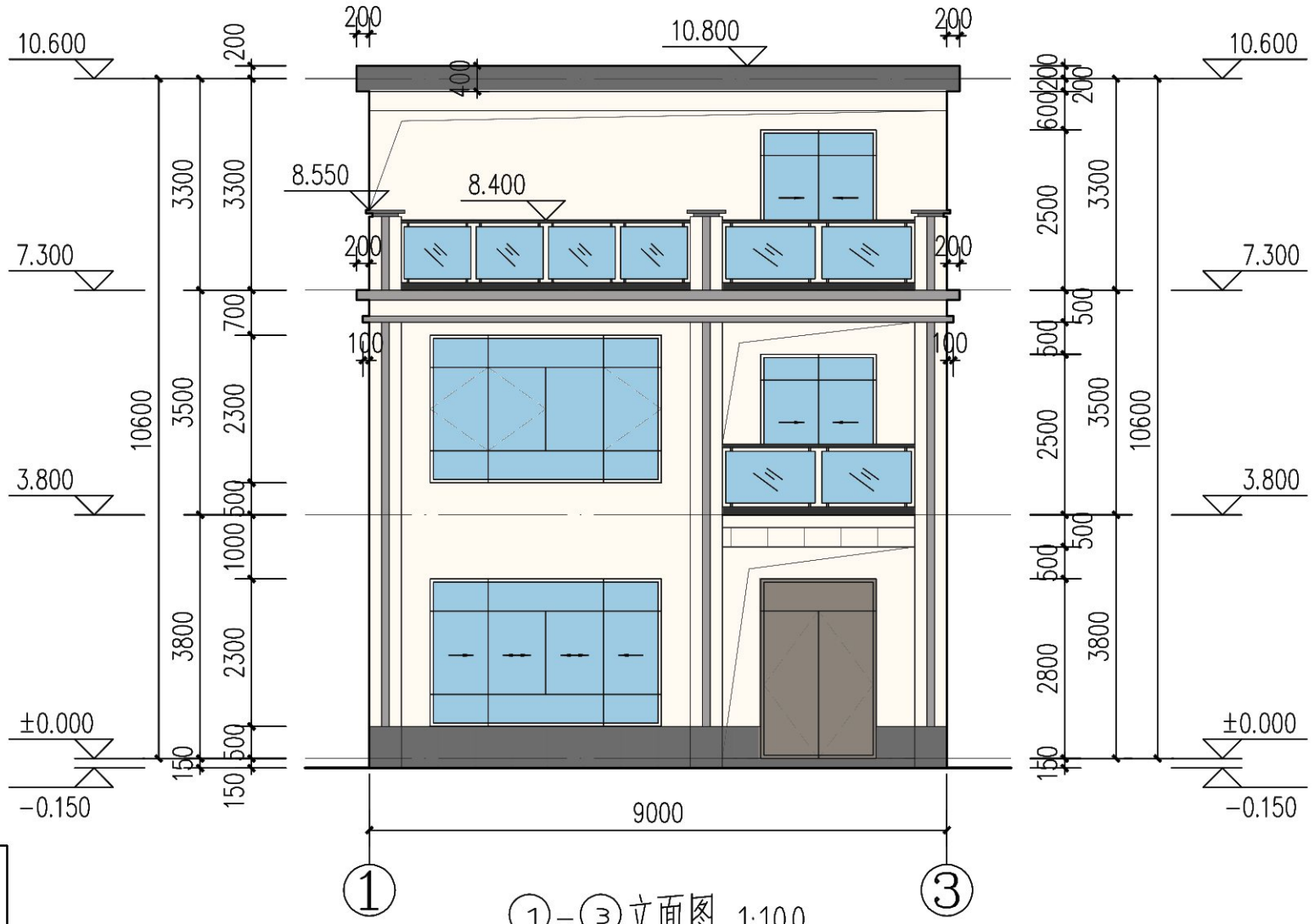

①-③立面图 1:100

立面材质图例:

- 米白色真石漆
- 浅灰色真石漆
- 深灰色真石漆

工程名称	江门市农房设计通用图集-户型100-2	专　业	建筑
图　名	①-③轴立面图	图　号	JS-05

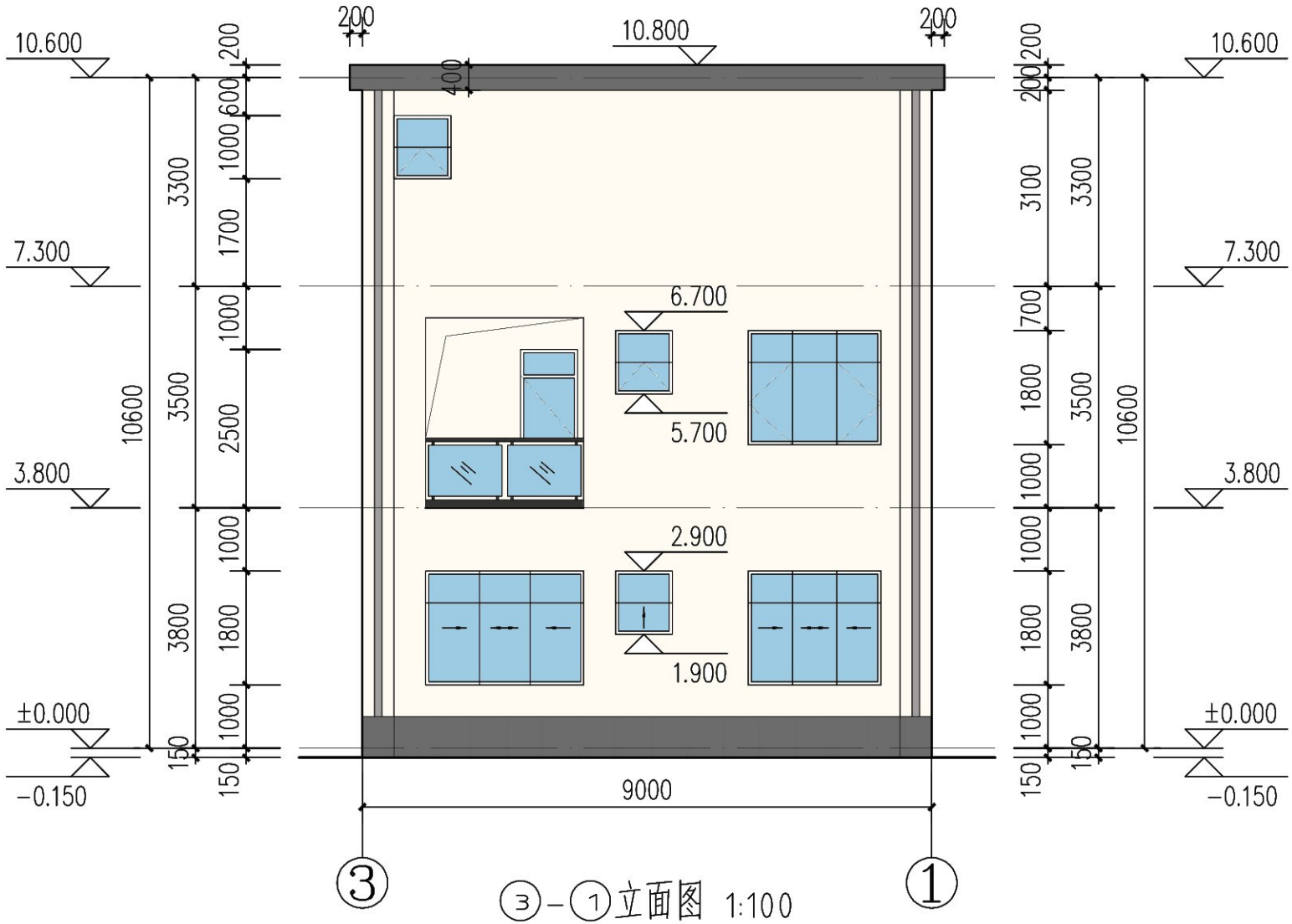

③-①立面图 1:100

立面材质图例:

- 米白色真石漆
- 浅灰色真石漆
- 深灰色真石漆

工程名称	江门市农房设计通用图集-户型100-2	专　业	建筑
图　名	③-①轴立面图	图　号	JS-06

Ⓐ–Ⓒ立面图 1:100

立面材质图例:

- 米白色真石漆
- 浅灰色真石漆
- 深灰色真石漆

工程名称	江门市农房设计通用图集-户型100-2	专　业	建筑
图　名	Ⓐ-Ⓒ轴立面图	图　号	JS-07

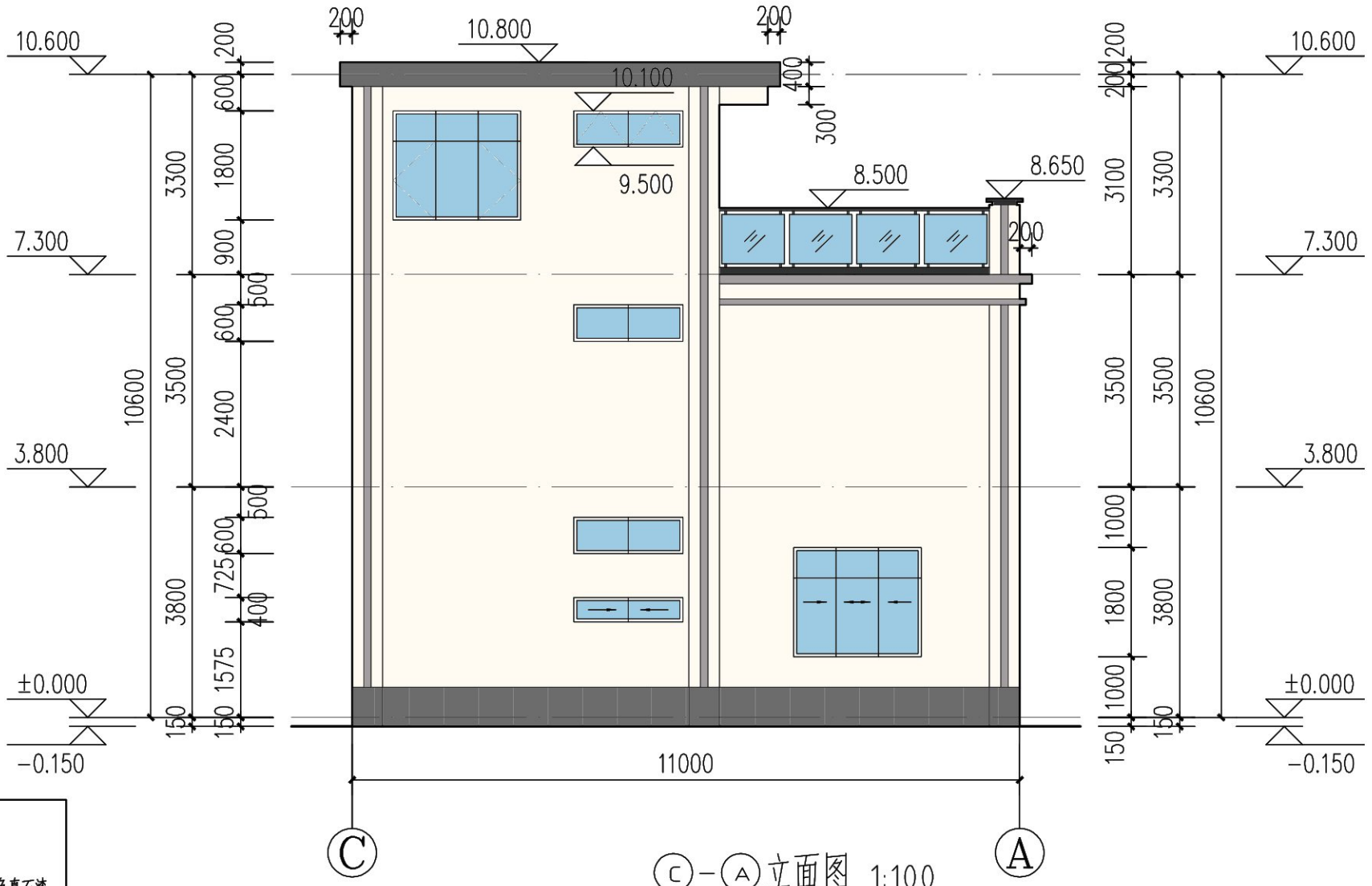

Ⓒ-Ⓐ立面图 1:100

立面材质图例:

- 米白色真石漆
- 浅灰色真石漆
- 深灰色真石漆

工程名称	江门市农房设计通用图集-户型100-2	专　业	建筑
图　名	Ⓒ-Ⓐ轴立面图	图　号	JS-08

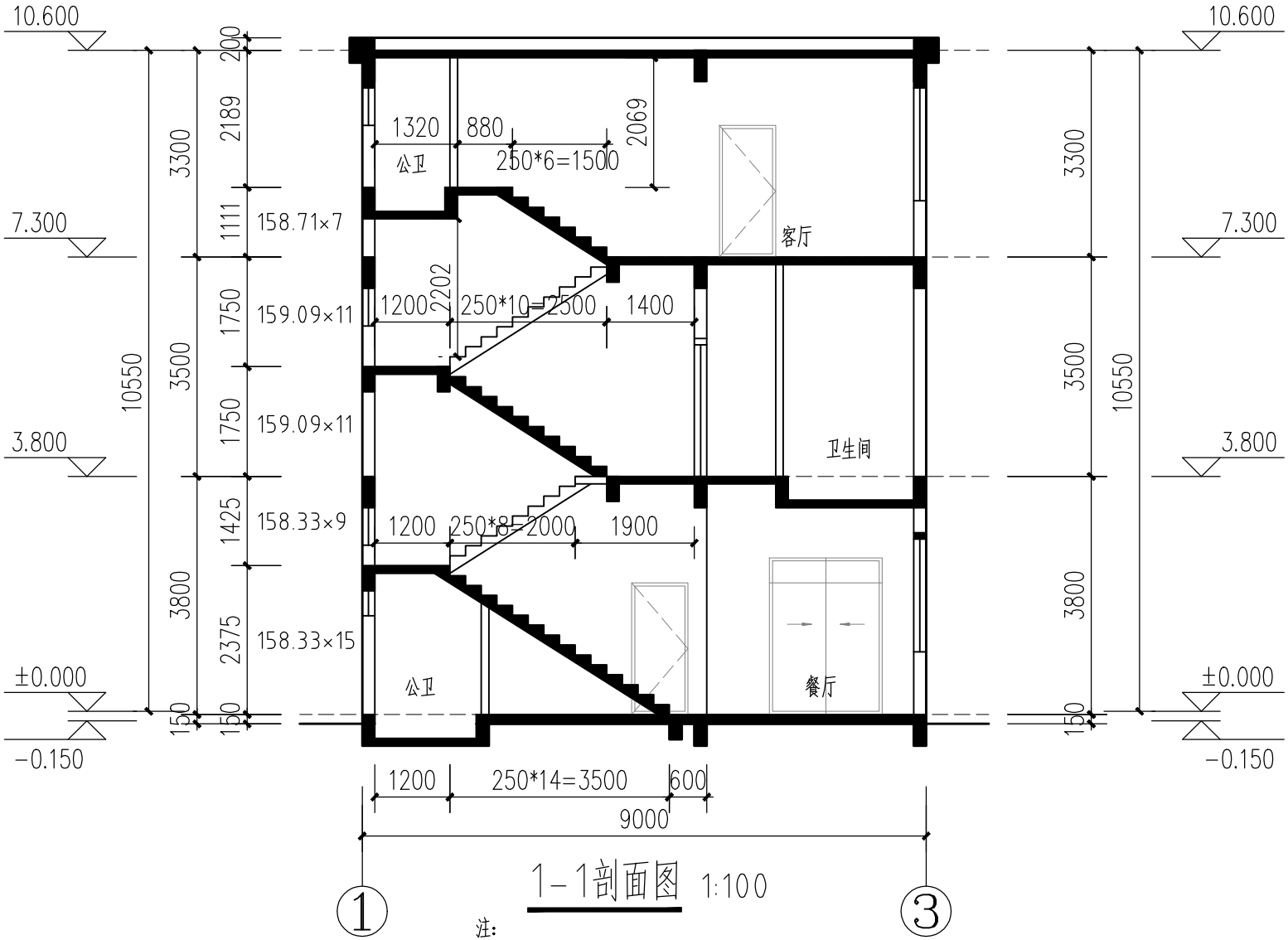

1-1剖面图 1:100

注：

1、楼梯栏杆高1.1米；

2、楼梯栏杆竖杆之间的水平净距不大于0.11m；

3、结构以图纸结构部分为准。

工程名称	江门市农房设计通用图集-户型100-2	专　业	建筑
图　名	1-1剖面图	图　号	JS-09

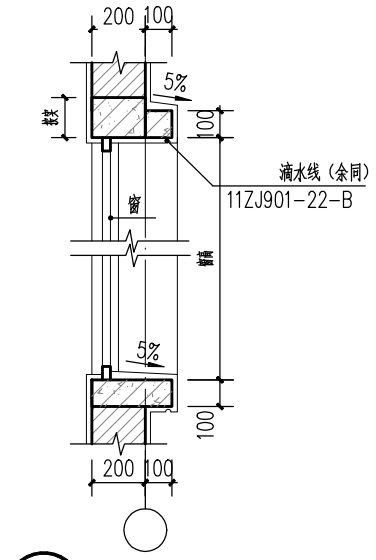

① 窗线大样 1:20

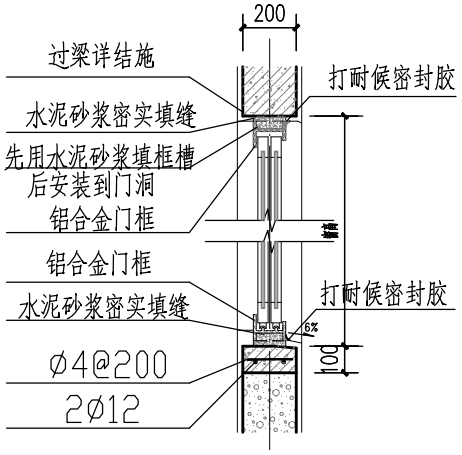

② 窗口剖面 1:10

注：1.封窗框填缝砂浆用掺5%防水剂1:2水泥砂浆。
2.门框与外粉刷相接处打耐候密封胶。
3.密封胶可用硅酮密封胶或聚氨酯密封胶。
4.窗细部及窗框与墙体连接详窗专业设计。

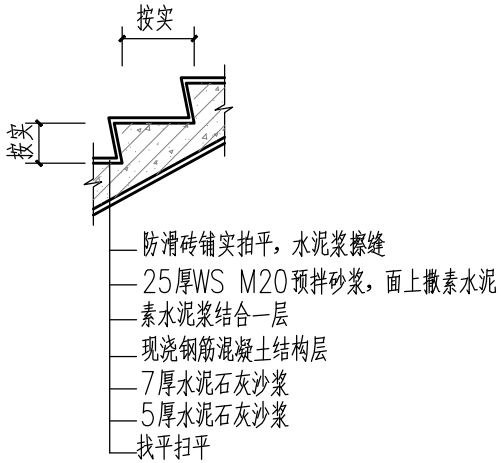

③ 楼梯踏步大样

注：
栏杆、扶手 15J403-1 B5 B16 — E11
平台栏杆 15J403-1 PA6 D19
防滑选用 11ZJ401 1 39
栏杆高 1100mm
护栏选用竖向无攀登构造的栏杆，栏杆竖向间距≤110mm
楼梯平台梯井处设防止儿童攀滑的措施。
梯段临空一侧做100mm 挡水。

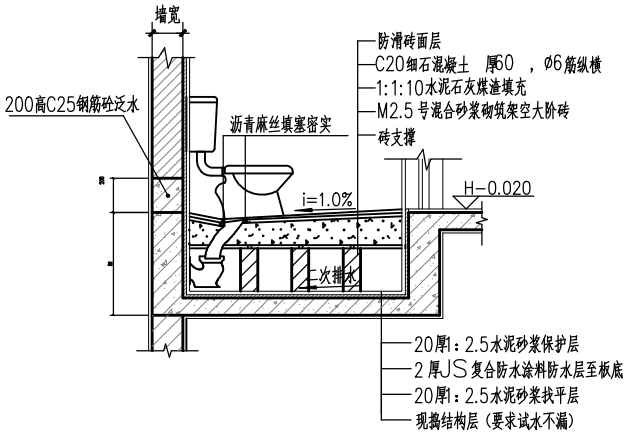

④ 座式厕所构造大样 1:20
H为厕所所在楼地面的标高

说明：
1.所有卫生间的洁具布置可按甲方需要作相应调整。
2.卫生间完成面标高较相邻地面标高低20，排水坡i=1.0%，坡向地漏或蹲式大便器。
3.未表明之卫生间参以上布置。
4.卫生间周边墙脚均做200高C25钢筋砼泛水2Φ10走通箍筋Φ8入梁200.
5.除标注外，大便器居隔间中H为楼层标高。
6.卫生间所布管道、地漏等预留孔仅供参考具体位置及尺寸见水施图。

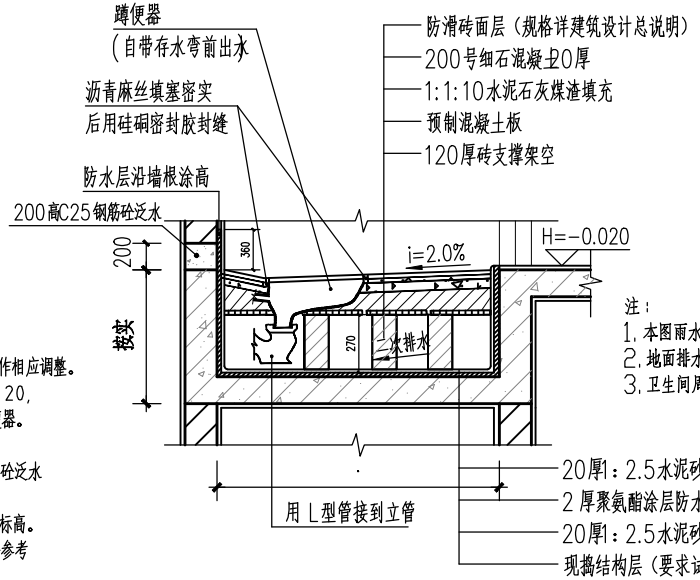

注：
1.本图雨水管，污水管，粪管均采用PVC硬塑管。
2.地面排水坡度I=1%，并坡向地漏。
3.卫生间周边墙脚均做200高钢筋混凝土泛水，2Φ10走通箍筋Φ6入梁200

⑤ 蹲式厕所构造大样 1:20
H为厕所所在楼地面的标高

工程名称	江门市农房设计通用图集-户型100-2	专　业	建筑
图　名	节点大样图	图　号	JS-10

	化粪池号数	有效容积(M^3)	每格池长度			水深 h_1	池宽 b	总长度（不行车）		总长度（行车）		h_b	H	墙厚		予制混凝土池盖板										予制混凝土隔板							予制混凝土地面板排列次序（由入口向出口排列）
																B_1	C_1 板（不行车）			C_1 板（行车）		C_2 板（不行车）		C_2 板（行车）		隔板安装			隔板构造			
			l_1	l_2	l_3			L	B	L	B			不行车	行车		t_1	主筋	主筋	t_2	主筋	t_3	主筋	t_3	主筋	h_2	h_3	组合	b_1	t_4	主筋	
砖砌	1	3.50	1300	1000	650	1000	1300	3670	1780	3930	2040	1400	1280	240	370	1780	100	2x1φ9	2x1φ9	200	2x3φ16	80	5φ8	150	4φ16 1φ12	500	600	3x200	1380	60	2φ6	C_1 C_2 $2C_1$
	2	7.00	1900	1700	900	1200	1400	5220	1880	5480	2140	1600	1480	240	370	1880	100	2x1φ9	2x1φ9	200	2x3φ16	80	5φ10	150	4φ16 1φ12	600	800	4x200	1480	60	2φ6	C_2 C_1 $2C_2$ C_1 C_2 C_1
	3	12.00	2500	2000	1000	1500	1500	6480	2240	6720	2480	1900	1780	370	490	1980	100	2x1φ9	2x1φ9	200	2x3φ16	80	5φ10	150	4φ16 1φ12	750	1000	5x200	1580	60	2φ6	$2C_2$ C_1 $2C_2$ C_1 $2C_2$ C_1
	4	16.00	2600	2100	1200	1600	1800	6880	2540	7120	2780	2000	1880	370	490	2280	150	2x3φ12	2x1φ9	300	2x(2φ16 1φ12)	100	5φ10	200	4φ16	800	1000	5x200	1880	80	3φ9	$2C_2$ C_1 $3C_2$ C_1 $2C_2$ C_1

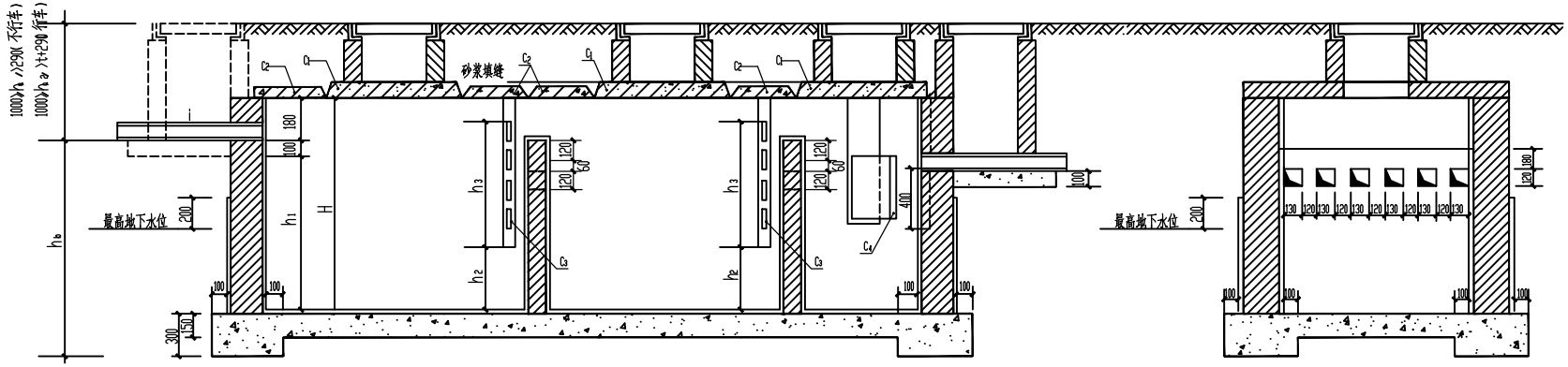

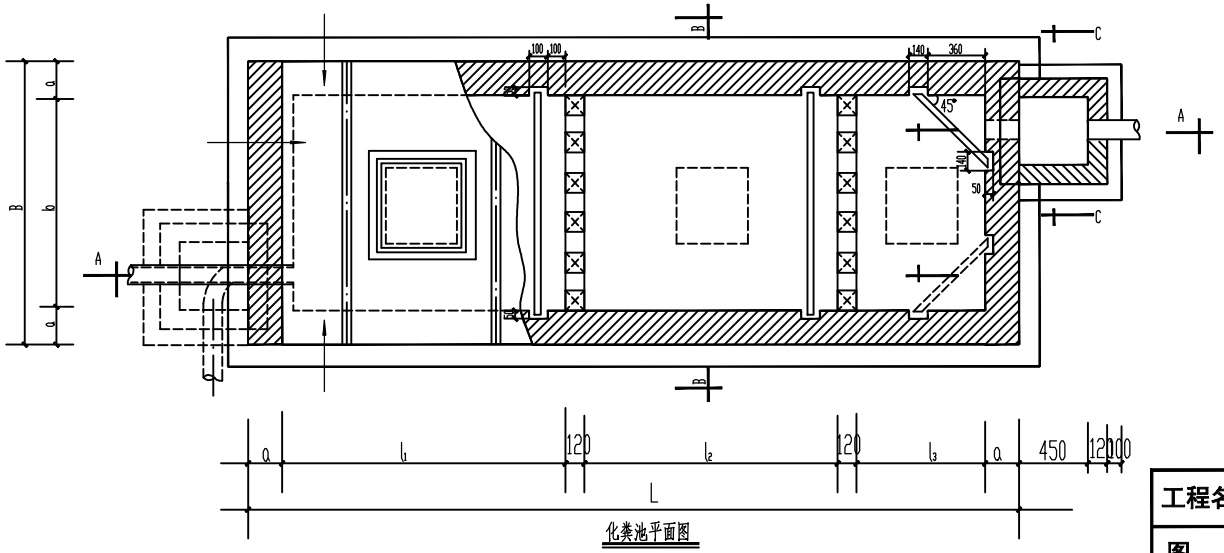

化粪池平面图

说明：

1.荷载条件：本设计按不行车和行车考虑，不行车以200kg/M²车以4吨卡车计算。

2.采用材料：

（1）无地下水时采用M75砖砌M50水泥砂浆砌筑；有地下水时采用M100砖M75水泥砂浆砌筑。

（2）予制混凝土构件，采用C20混凝土，钢筋用A3，Rg=2100kg/CM

（3）底板，无地下水时，采用C15混凝土下面素土夯实，有地下水时，采用C20混凝土下面素土夯实。

3抹面：内壁全部用1：2水泥砂浆，掺水泥重量2% 防水抹面15厚，有地下水，外壁全部用1：2水泥砂浆抹面15厚，无地下水，全部原浆勾缝。

4若两根或两根以上污水管接入化粪池，设检查井，单独或两根不同方向接入化粪池，可不设检查井。

5采用化粪池型号由设计人员选定，施工图表尺寸，本图以毫米为单位。

工程名称	江门市农房设计通用图集-户型100-2	专　业	建筑
图　名	化粪池大样图	图　号	JS-11

幕墙、门、窗及油漆工程说明

1：本工程的玻璃幕墙、铝合金门窗等，其大样图仅表示其立面分格、开启方式及安全玻璃使用部位等。具体由具有相应资质且登记注册的企业进行深化设计及制作安装。

2：本工程的幕墙、铝合金门窗等执行的规范、规程和标准有：《玻璃幕墙工程技术规范》(JGJ102-2003)、《金属与石材幕墙工程技术规范》(JGJ133-2001)、《铝合金门窗工程设计，施工及验收规范》(DBJ15-30-2002)、《铝合金门窗工程技术规范》(JGJ214-2010)、《塑料门窗工程技术规程》(JGJ 103-2008)、《建筑玻璃应用技术规程》(JGJ113-2015)、《公共建筑节能设计标准》(GB50189-2015)、《夏热冬暖地区居住建筑节能设计标准》(JGJ75-2012)。《建筑幕墙》(GB/T21086-2007)、《建筑外门窗气密、水密、抗风压性能分级及检测方法》(GB/T7106-2008)。

3：铝合金型材截面尺寸允许偏差选用（普通级、高精级、超高精级）。门、窗用主型材主要受力部位基材截面最小实测壁厚分别不应小于2.0mm和1.4mm。玻璃幕墙横梁壁厚不应小于2.0mm（跨度≤1.2m时）和2.5mm（跨度>1.2m时）；幕墙立柱壁厚不应小于3.0mm（开口部位）和2.5mm(闭口部位)；同时均不应小于连接螺钉的公称直径。
铝合金型材牌号选用（□ 6061、□ 6063、□ 6063A），供应状态为（□ T4、□ T5、□ T6），且力学性质应符合相关规范要求。
铝合金型材表面处理采用（□ 阳极氧化型、□ 电泳涂漆型、□ 粉末喷涂型、□ 氟碳漆喷涂型），且应符合相关规范要求。
铝合金窗当面积在1.5平方米及以上时，采用90系列；其他采用70系列。铝合金门采用100系列。
PVC型材门窗型材厚度不应小于1.2mm。当面积在1.5平方米及以上时采用80系列；其他采用60系列。

4：钢材采用（□ Q235、□ Q345、□ 不锈钢、□ 耐候钢），且其力学性能应符合相关规范要求。当采用碳素结构钢或者低合金高强度结构钢时，应采用（□ 热浸镀锌、□ 氟碳漆喷涂、□ 聚氨脂漆喷涂）防腐蚀处理措施并应符合相关规范要求。
玻璃幕墙型钢横梁主要受力部位，其截面最小壁厚不应小于2.5mm；立柱壁厚不应小于3.0mm。

5：玻璃选用（□ 普通/平板/浮法玻璃、□ 钢化玻璃、□ 半钢化玻璃、□ 均质钢化玻璃、□ 防火玻璃、□ 夹层玻璃、□ 夹丝玻璃、□ 着色玻璃、□ 镀膜玻璃、□ 压花玻璃、☑ 中空玻璃、□ 真空玻璃），其质量应符合相关规范要求。
不同的玻璃厚度所对应的最大许用面积见图中表一、二。使用时容易受到撞击的玻璃，应设置明显的警示标志或者安全护栏。
下列情况应采用安全玻璃： 1）人员流动性大的公共场所中，易于受到碰撞的铝合金门窗；2）7层及以上建筑物外开窗；3）面积大于1.5m2的窗玻璃；4）玻璃底边离完成地面小于900mm的落地窗；5）倾斜安装的窗；6）门玻璃；7）幕墙玻璃；8）屋面玻璃；9）栏板玻璃；10）隔断玻璃。

6：与铝合金门窗框型材相连接的紧固件应采用不锈钢件。铝合金门窗受力构件之间的连接不得采用铝合金抽芯铆钉。
铝合金门窗的框架应与主体结构的防雷装置可靠连接。
推拉门窗应设置防止窗扇脱落的装置。铝合金推拉门、窗的扇应有防止从室外侧拆卸的装置。

7：当临空窗台（含凸窗台）装修完成后的高度低于900mm时，均需设置安全防护栏杆。
栏杆的有效防护高度不应小于900mm,且需做防护措施范围内的玻璃应采用安全玻璃。做法详见 J401 (2/35) 。

8：外门、窗的气密性等级为：1~9层分别为4级（居住建筑）和6级（公共建筑）；
10层及以上分别为6级（居住建筑）和7级（公共建筑）；幕墙的气密性等级为3级。
外门、窗的水密性等级为（□ 4级、□ 5级）；幕墙的水密性等级为（□ 3级、□ 4级、□ 5级）。
外门、窗及幕墙的抗风压性能等级为（□ 1级、□ 2级、□ 3级、□ 4级、□ 5级、□ 6级、□ 7级、□ 8级、□ 9级）。
临街的窗、阳台门和住宅楼的窗、阳台门的空气声计权隔声量Rw≥30dB；其它门、窗≥25dB。
玻璃及其外窗（包括透光幕墙）的传热系数、遮阳系数、太阳得热系数等热工参数值见节能设计专篇。

9：铝合金门、窗的反复启闭性能分别不小于10万次和1万次。启闭力应小于50N。

10：铝合金门、窗框与洞口四周墙体的连接固定件要求为：①固定连接片采用Q235钢材；其厚度不应小于1.5mm,宽不应小于20mm。表面应做防腐处理。②连接固定点：每条边框不应小于2点；且固定点至洞口四角的距离不应大于150mm，固定点之间的间距不应大于500mm。 至墙体边缘的距离不应小于50mm。③不得使用射钉直接把门窗固定在砌体上。组合门窗拼樘必须直接固定在洞口墙基体上。

11：在铝合金门、窗中的水平缝隙上方设置披水条；在下框的室内侧翼缘设置挡水槽，外侧设置披水板，并合理设置泄水孔；窗楣应做滴水线或槽，窗台面应做排水坡；洞口四周的墙体外表面应利于排水；边框与墙体之间应采用粘结性能良好并相容的耐候密封胶做密封防水处理；除另有注明外，门框平墙内面立樘、窗框居墙中立樘。

12：在铝合金门、窗中使用的密封胶（毛）条应采用硫化橡胶类或者热塑性弹性体类材料；密封毛条应采用加片型，且其毛束应经过硅化处理；密封条应连续，接口不应设置在转角处；所有连接缝隙、装配缝隙、螺栓（钉）孔等均应做密封和防水处理。
当不同的金属接触且会产生双金属腐蚀时，应采用绝缘垫片或者绝缘漆做有效隔离。玻璃镶嵌时的最小安装余隙尺寸应满足规范要求。
门窗框与洞口或者金属附框的连接、门窗五金件的连接等，其承载能力均需经过试验确定。

13：甲、乙、丙级防火门、窗的耐火极限分别不应低于1.50h、1.00h和0.50h。
1）除经常有人通行处的防火门可采用"常开"防火门外，其它位置的防火门均需"常闭"，且应设置"保持防火门关闭"标识。"常开"防火门在火灾时应具有自行关闭功能和信号反馈功能；除检修门和住宅楼户门外的其它防火门应具有自行关闭功能；双扇防火门应具有按顺序自行关闭的功能。除人员密集场所的疏散门和住宅楼、宿舍、公寓建筑的外门可只在内部易于打开外，其它情况下的防火门应能在其内外两侧均可以手动打开。防火门关闭后应具有防烟功能。
2）防火窗应采用不可开启的窗扇或者具有火灾时能自行关闭的功能。
3）防火卷帘的耐火极限不应低于3.00h。防火卷帘应具有在火灾时靠自重自动关闭的功能和信号反馈功能；关闭后具有防烟性能，与楼板、梁和墙、柱之间的空隙应采用防火封堵材料封堵。

14：钢、木门窗的安装固定应符合以下要求：①凡安装木制门窗位于砌体时，均要用25X3X240扁钢磨耳码钉在门框与砖砌体锚固；②凡安装木制门窗位于砼柱时，均要预埋40X40X25木块于砼柱内；③凡安装钢门窗位于砖砌体或砼柱处，均要预埋直径6钢筋伸出100。以上固定件的间距均不应大于@500放一个。

15：无障碍门应符合以下要求：①不应采用力度大的弹簧门；②在门把手一侧的墙面，应留有宽度不小于400mm的实墙面；③距地900mm高处应设置把手和视线观察玻璃，距地350mm范围内安装护门板；④门槛高度及内外地面高差不应大于15mm，并应以斜面过渡；⑤门扇应便于开关和方便识别。

16：变、配电室的门窗应满足以下要求：①门口应设置不小于500mm高的防鼠挡板；②窗应设置不大于5×5mm的耐久性良好的防蚊虫纱网和设置间距不大于110的防盗栏杆。

17：除注明外，①门边距墙边或柱边均为120mm；②木料与砌体接触部分应做防腐处理；③木门、窗均采用杉木；④木门框均做木贴脸；⑤木制品正反面均作一底二度，刷 色油漆；⑥除自防锈金属外，所有明露的金属应先除油去锈，用防锈漆打底后，刷调和漆二度。不露明的金属刷防锈漆二度，不刷面漆；⑦门窗上的小五金件应符合标准且应装配全齐，门锁由建设单位自购。
⑧ 建筑平、立面图及门窗大样图表中标注的尺寸均为其洞口尺寸，施工时须现场核定实际洞口尺寸后，留出安装尺寸再下料。

表一：安全玻璃的最大许用面积

玻璃种类	公称厚度（mm）	最大许用面积（m²）
钢化玻璃	4	2.0
	5	2.0
	6 ✓	3.0 ✓
	8	4.0
	10	5.0
	12	6.0
夹层玻璃	6.38 6.76 7.52	3.0 ✓
	8.38 8.76 9.52	5.0
	10.38 10.76 11.52	7.0
	12.38 12.76 13.52	8.0

表二：有框平板玻璃、超白浮法玻璃和真空玻璃的最大许用面积

玻璃种类	公称厚度（mm）	最大许用面积（m²）
平板玻璃 超白浮法玻璃 真空玻璃	3	0.1
	4	0.3
	5	0.5
	6	0.9
	8 ✓	1.8 ✓
	10	2.7
	12	4.5

门窗表

类型	设计编号	洞口尺寸(mm)	数量	备注
普通门	M0821	800X2100	6	甲级防火
	M0921	900X2100	5	甲级防火
	M0925	900X2500	1	甲级防火
	M1825	1800X2500	3	甲级防火
	M1828	1800X2800	1	甲级防火
普通窗	C0910	900X1000	3	甲级防火
	C1806	1800X600	1	甲级防火
	C1818	1800X1800	1	甲级防火
	C2118	2100X1800	3	甲级防火
	C3623	3600X2300	1	甲级防火
	C0910a	900X1000	1	甲级防火
	C1804a	1800X600	1	甲级防火
	C1818a	1800X1800	1	甲级防火
	C2118a	2100X1800	3	甲级防火
	C2518a	2500X1800	1	甲级防火
	C3623a	3600X2300	1	甲级防火
	C1806b	1800X600	2	甲级防火

M0821 1:50

M1828 1:50

M1825 1:50

M0925 1:50

M0921 1:50

C0910a 1:50

C0910 1:50

C1806 1:50

C1804a 1:50

C1806b 1:50

C1818 1:50

C2118 1:50

C2518a 1:50

C1818a 1:50

C3623a 1:50

C3623 1:50

C2118a 1:50

工程名称	江门市农房设计通用图集-户型100-2	专　业	建筑
图　名	门窗及油漆工程说明、门窗表及门窗大样	图　号	JS-12

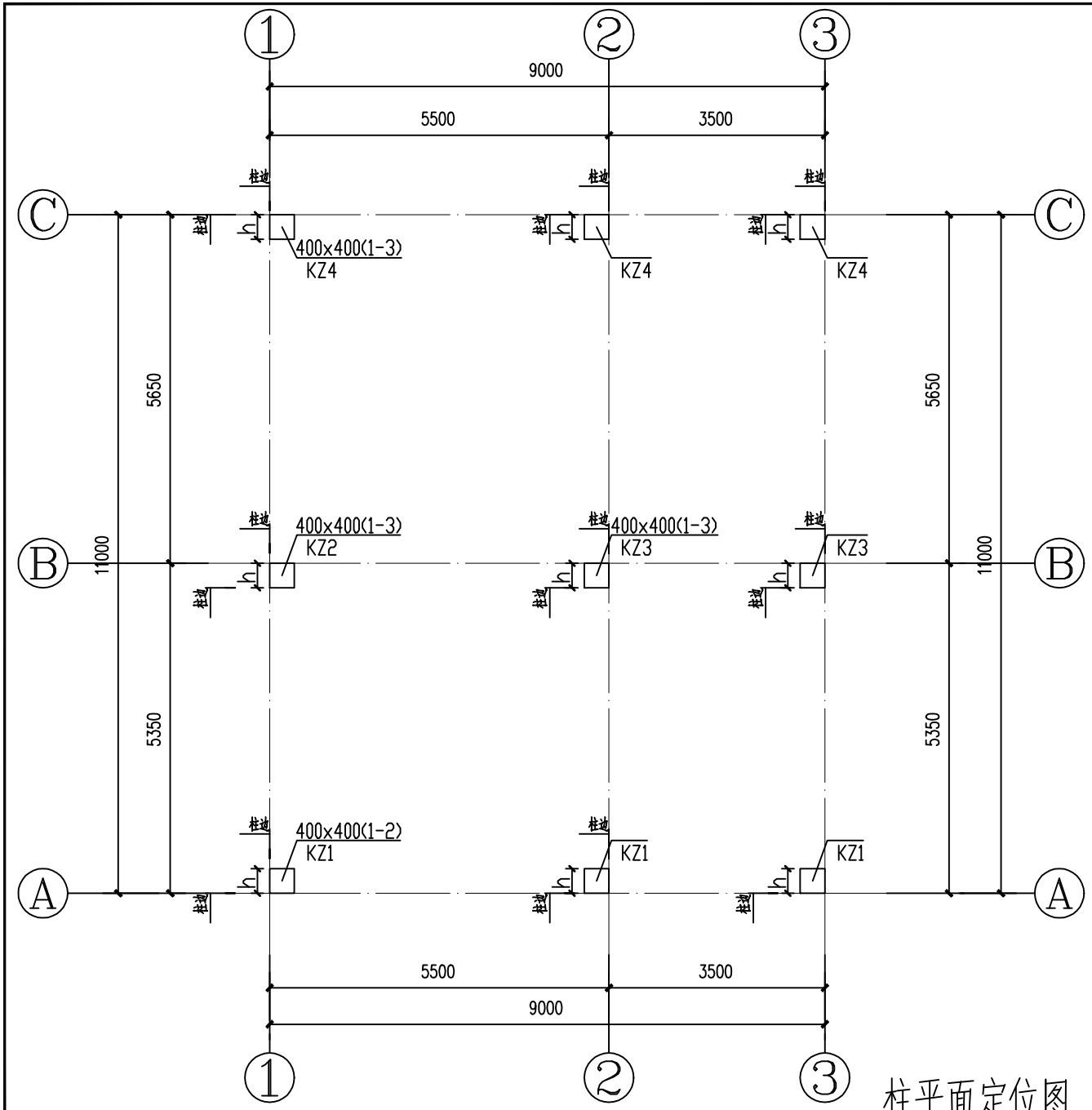

柱平面定位图 1:100

工程名称	江门市农房设计通用图集-户型100-2	专　业	结构
图　名	柱平面定位图	图　号	GS-01

截面	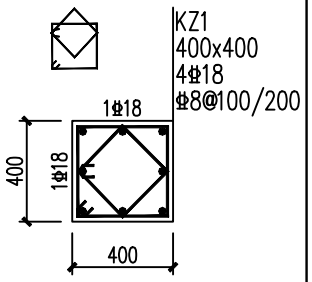	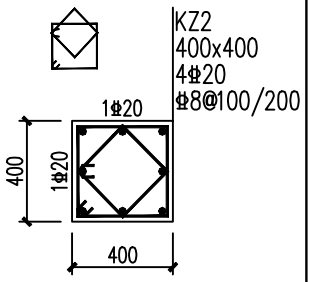	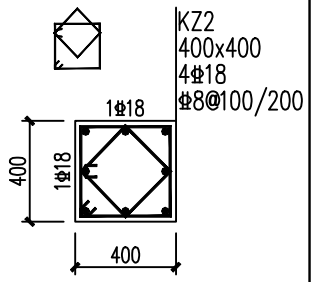	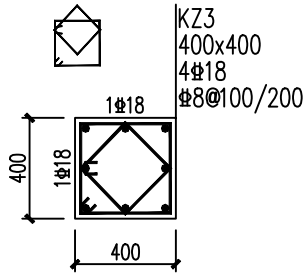
编号	KZ1	KZ2	KZ2	KZ3
层号	1-2	1	2-3	1-3
纵筋	8Φ18	8Φ20	8Φ18	8Φ18
箍筋	Φ8@100/200	Φ8@100	Φ8@100	Φ8@100/200
截面	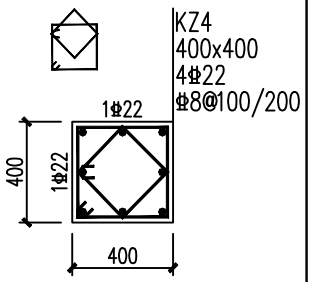	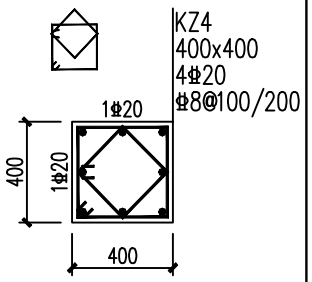		
编号	KZ4	KZ4		
层号	1	2-3		
纵筋	8Φ22	8Φ20		
箍筋	Φ8@100/200	Φ8@100/200		

柱配筋大样图 1:100

工程名称	江门市农房设计通用图集-户型100-2	专　业	结构
图　名	柱配筋大样图	图　号	GS-02

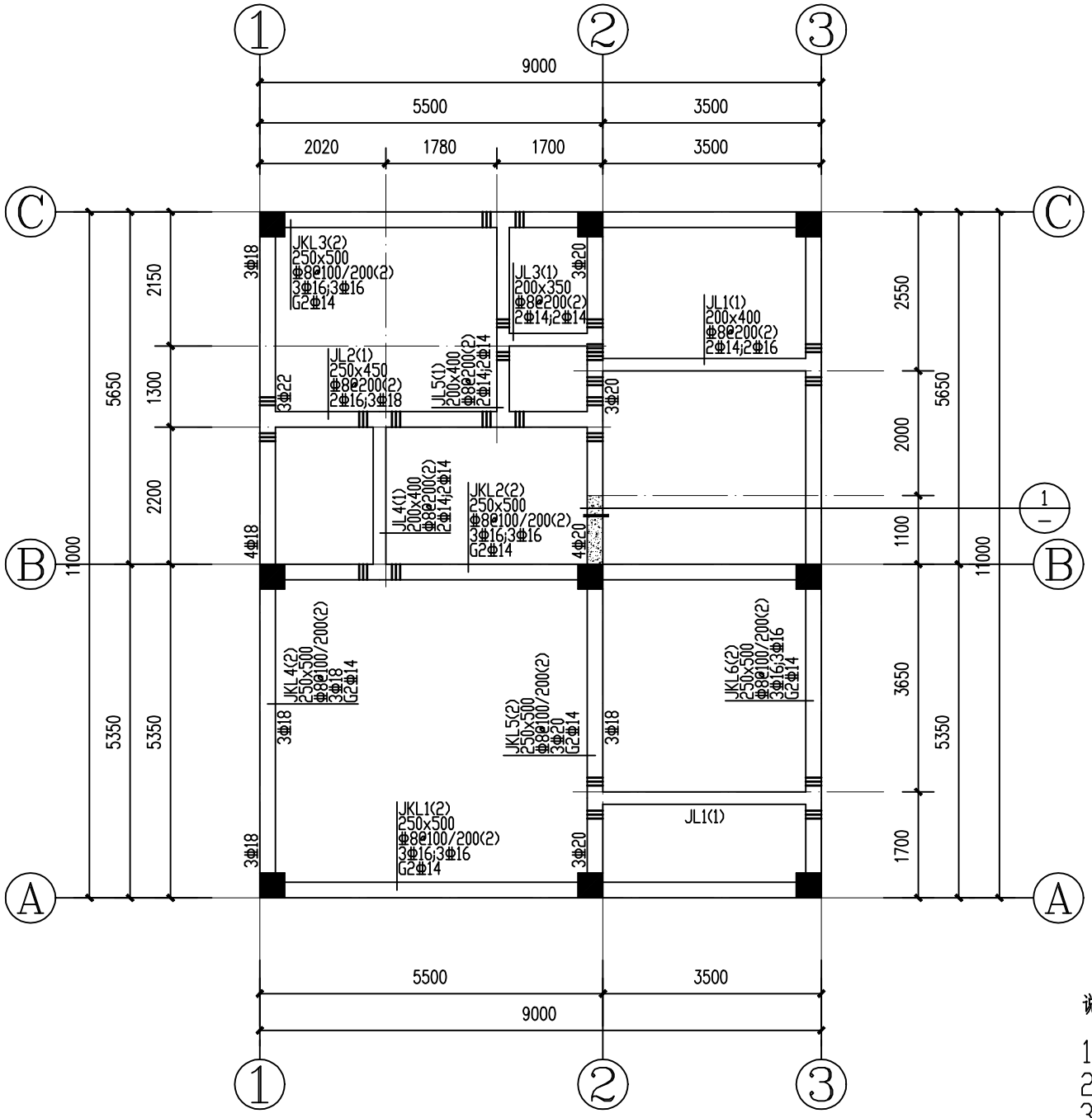

一层梁配筋图 1:100

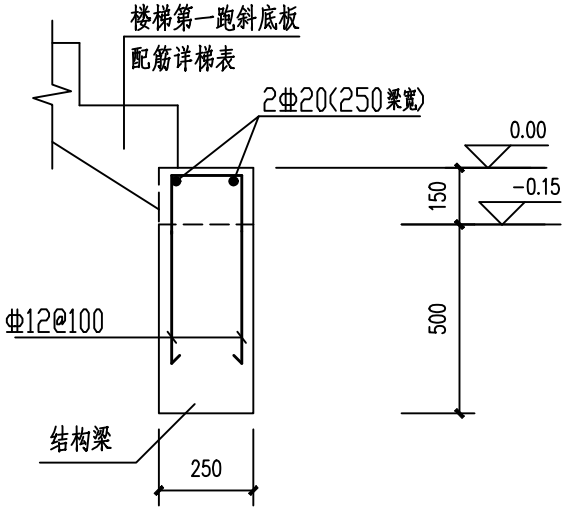

① 梯梁垫高大样

注:1.混凝土同当层梁板砼标号.

说明:

1.除注明外梁集中重处密箍和吊筋均为6Φ*,2Φ14,其中* 为该梁段箍筋直径
2.梁混凝土等级为 C25
3.除注明外 首层梁面标高为:-0.150m

工程名称	江门市农房设计通用图集-户型100-2	专　业	结构
图　名	一层梁配筋图	图　号	GS-03

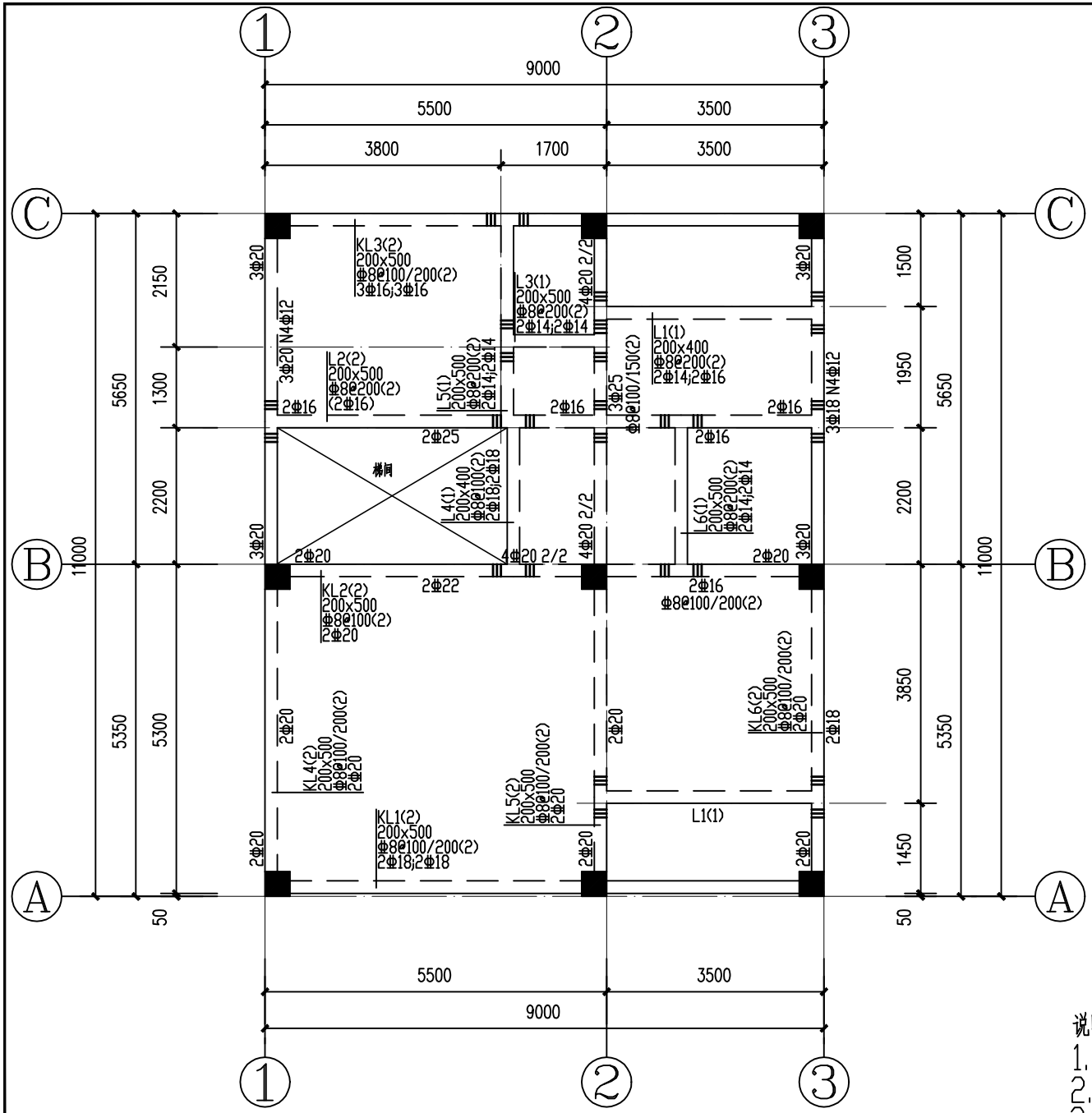

二层梁配筋图 1:100

说明:

1.除注明外梁集中重处密箍和吊筋均为6Φ*,2Φ14,其中* 为该梁段箍筋直径

2.梁混凝土等级为 C25

3.除注明外二层梁面标高为:3.800m

工程名称	江门市农房设计通用图集-户型100-2	专　业	结构
图　名	二层梁配筋图	图　号	GS-04

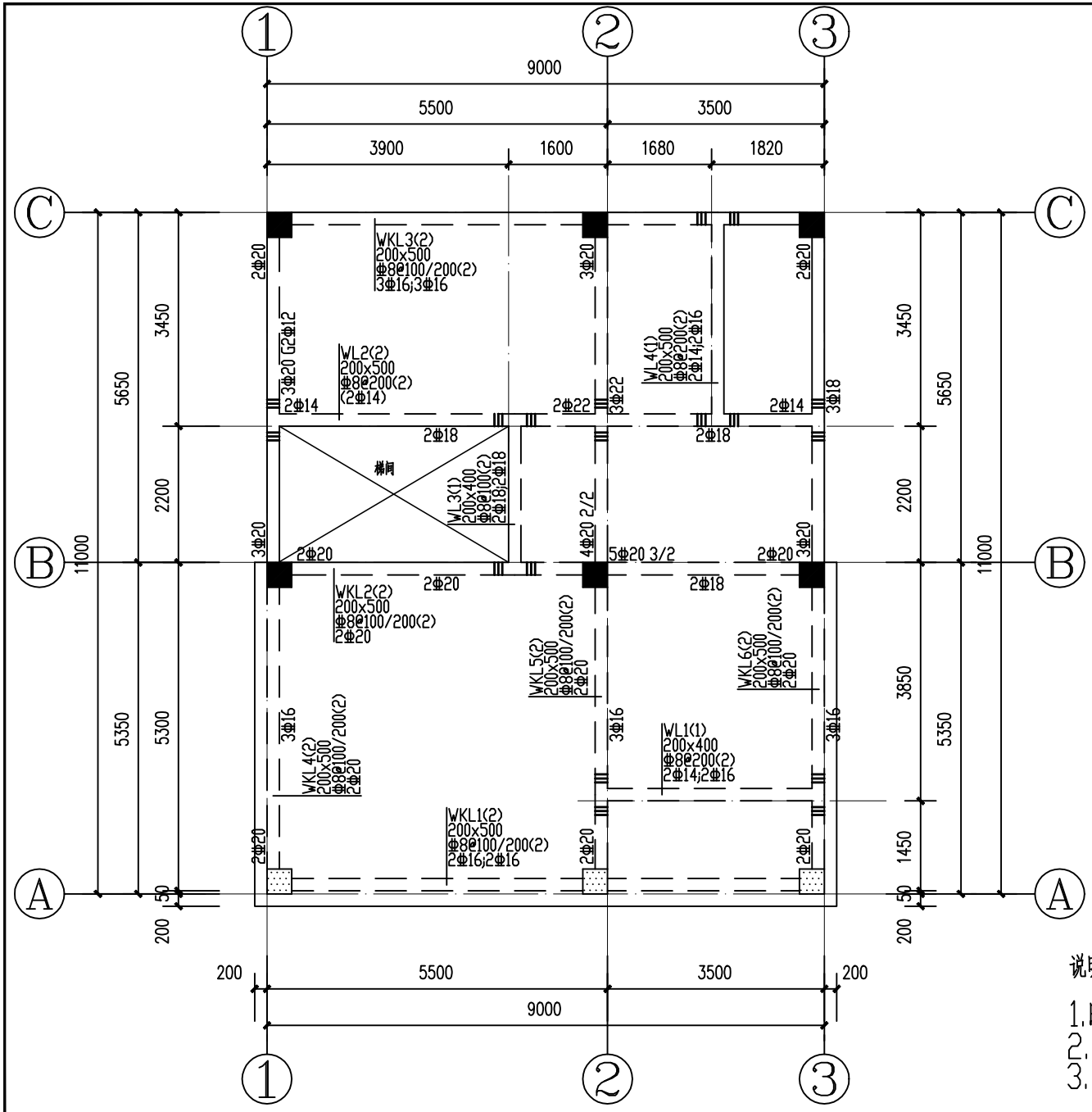

三层梁配筋图 1:100

说明:

1.除注明外梁集中重处密箍和吊筋均为6Φ*,2Φ14,其中* 为该梁段箍筋直径
2.梁混凝土等级为 C25
3.除注明外三层梁面标高为: 7.300m

工程名称	江门市农房设计通用图集-户型100-2	专　业	结构
图　名	三层梁配筋图	图　号	GS-05

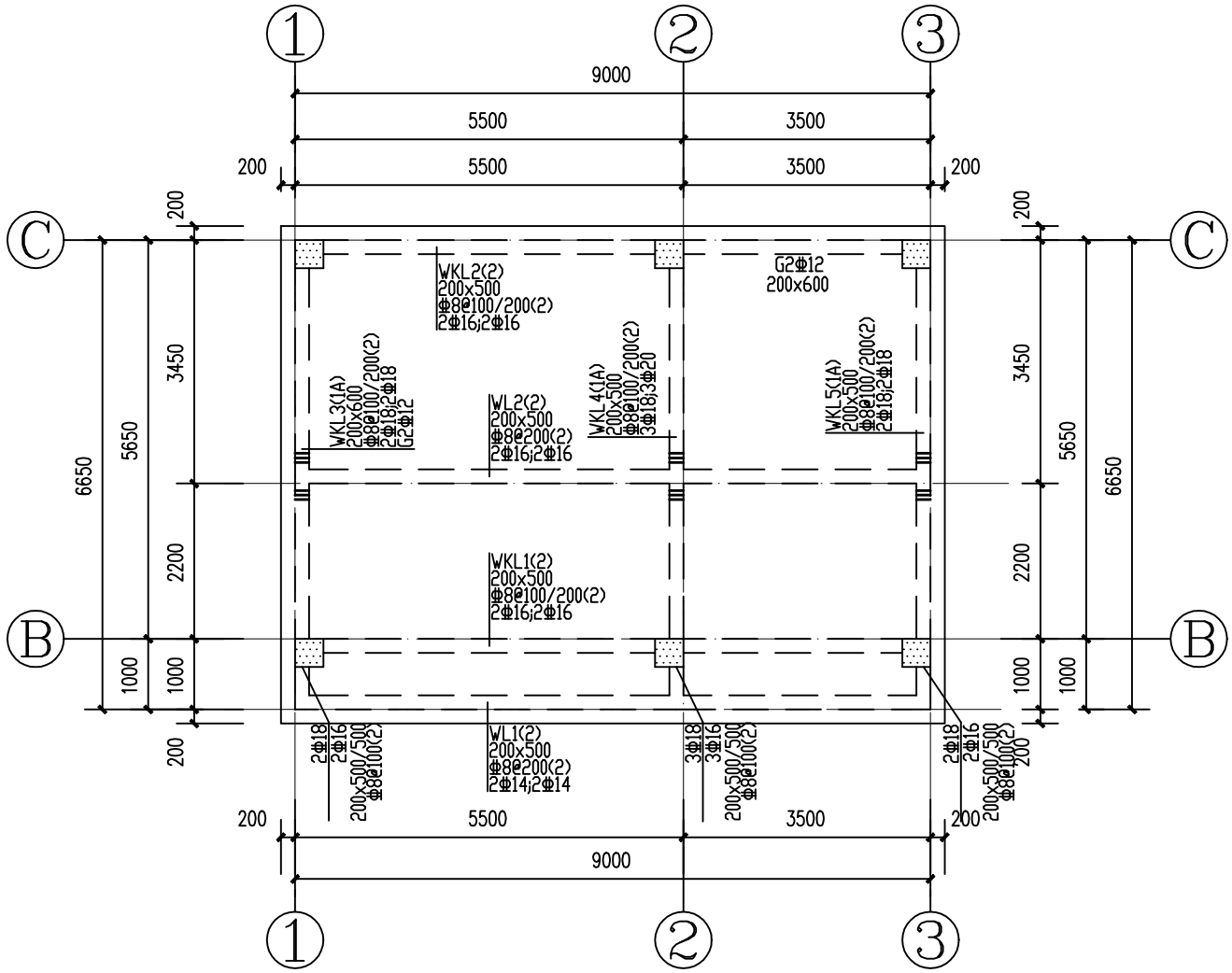

屋面层梁配筋图 1:100

说明:

1.除注明外梁集中重处密箍和吊筋均为6Φ*,2Φ14,其中* 为该梁段箍筋直径

2.梁混凝土等级为 C25

3.除注明外天面层梁面标高为:10.600m

工程名称	江门市农房设计通用图集-户型100-2	专　业	结构
图　名	屋面层梁配筋图	图　号	GS-06

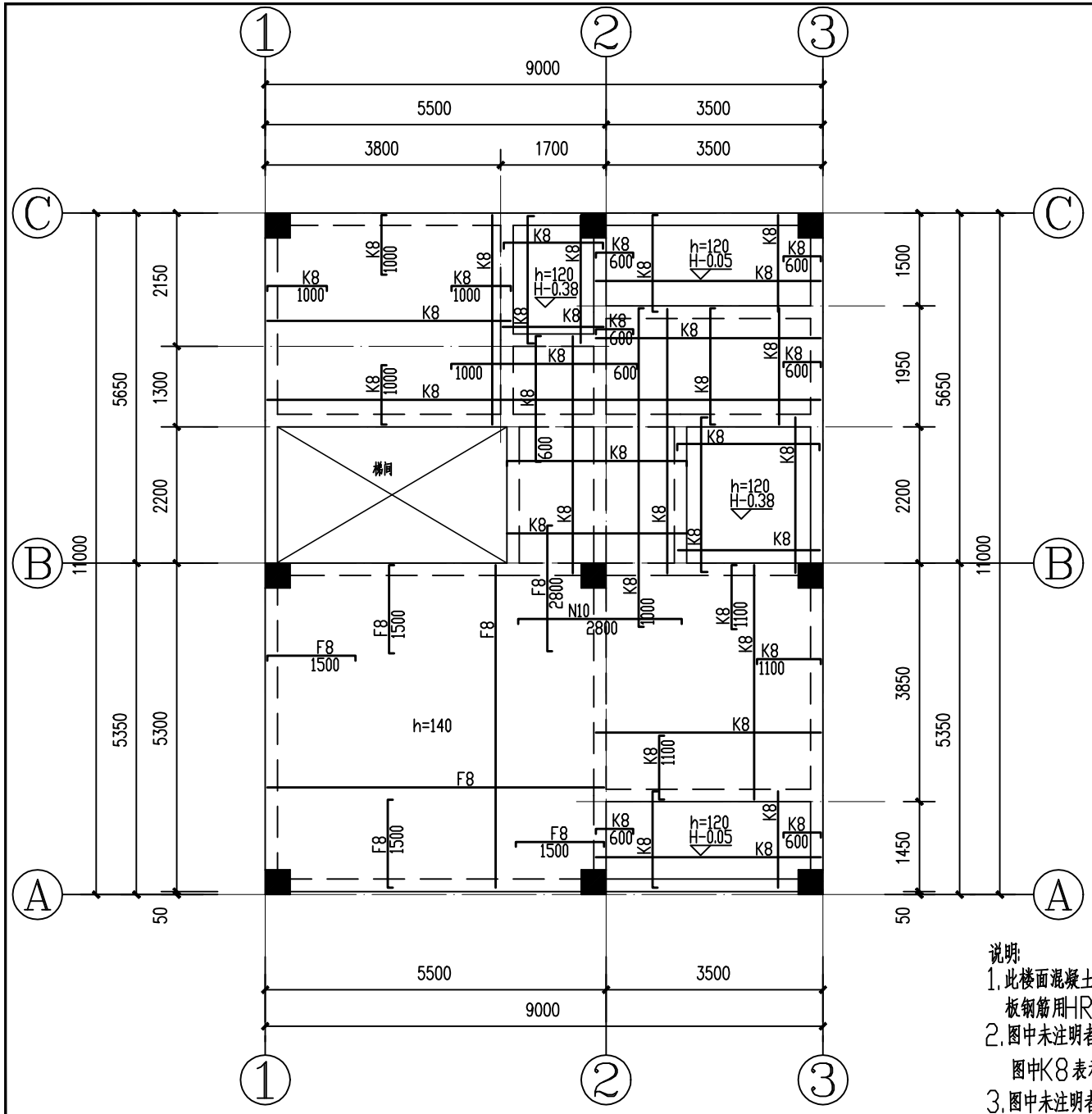

二层板配筋图 1:100

说明:

1. 此楼面混凝土强度等级为C25.
   板钢筋用HRB400(Φ)级, 强度设计值fy=360N/mm².
2. 图中未注明者板厚为100mm,凡未注明钢筋的小跨度板,支座筋和底筋按K8构造配筋
   图中K8表示Φ8@200,F8表示Φ8@150,K10表示Φ10@200,N10表示Φ10@100
3. 图中未注明者板面和梁顶标高为H,单位为m
   二层楼板面建筑标高H为4.000m

工程名称	江门市农房设计通用图集-户型100-2	专　业	结构
图　名	二层板配筋图	图　号	GS-07

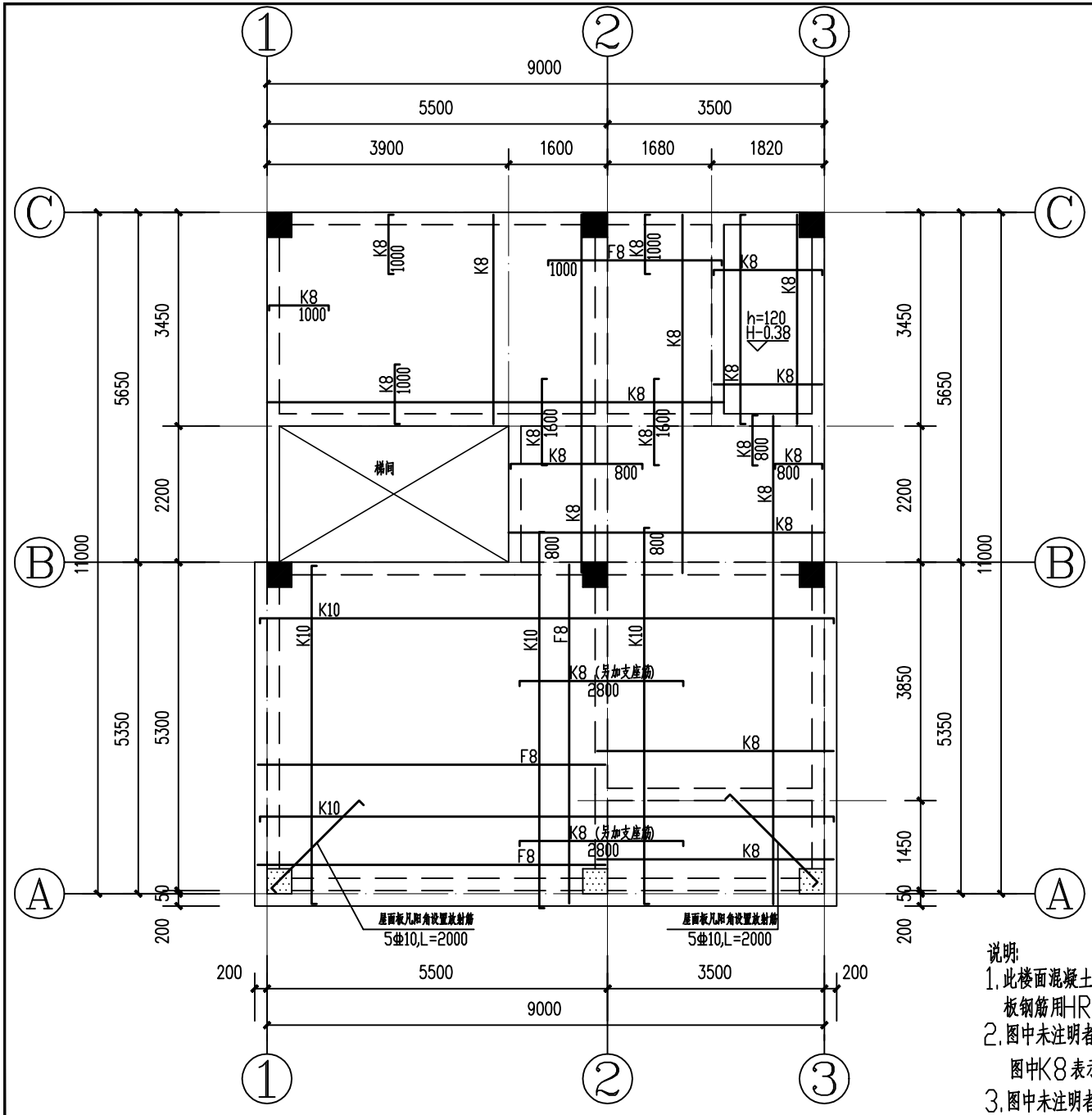

三层板配筋图 1:100

说明:

1. 此楼面混凝土强度等级为C25。
   板钢筋用HRB400(Φ)级, 强度设计值fy=360N/mm²。
2. 图中未注明者板厚为120mm,凡未注明钢筋的小跨度板,支座筋和底筋按K8构造配筋
   图中K8表示Φ8@200,F8表示Φ8@150,K10表示Φ10@200
3. 图中未注明者板面和梁顶标高为H,单位为m
   三层楼板面建筑标高H为7.300m

工程名称	江门市农房设计通用图集-户型100-2	专　业	结构
图　名	三层板配筋图	图　号	GS-08

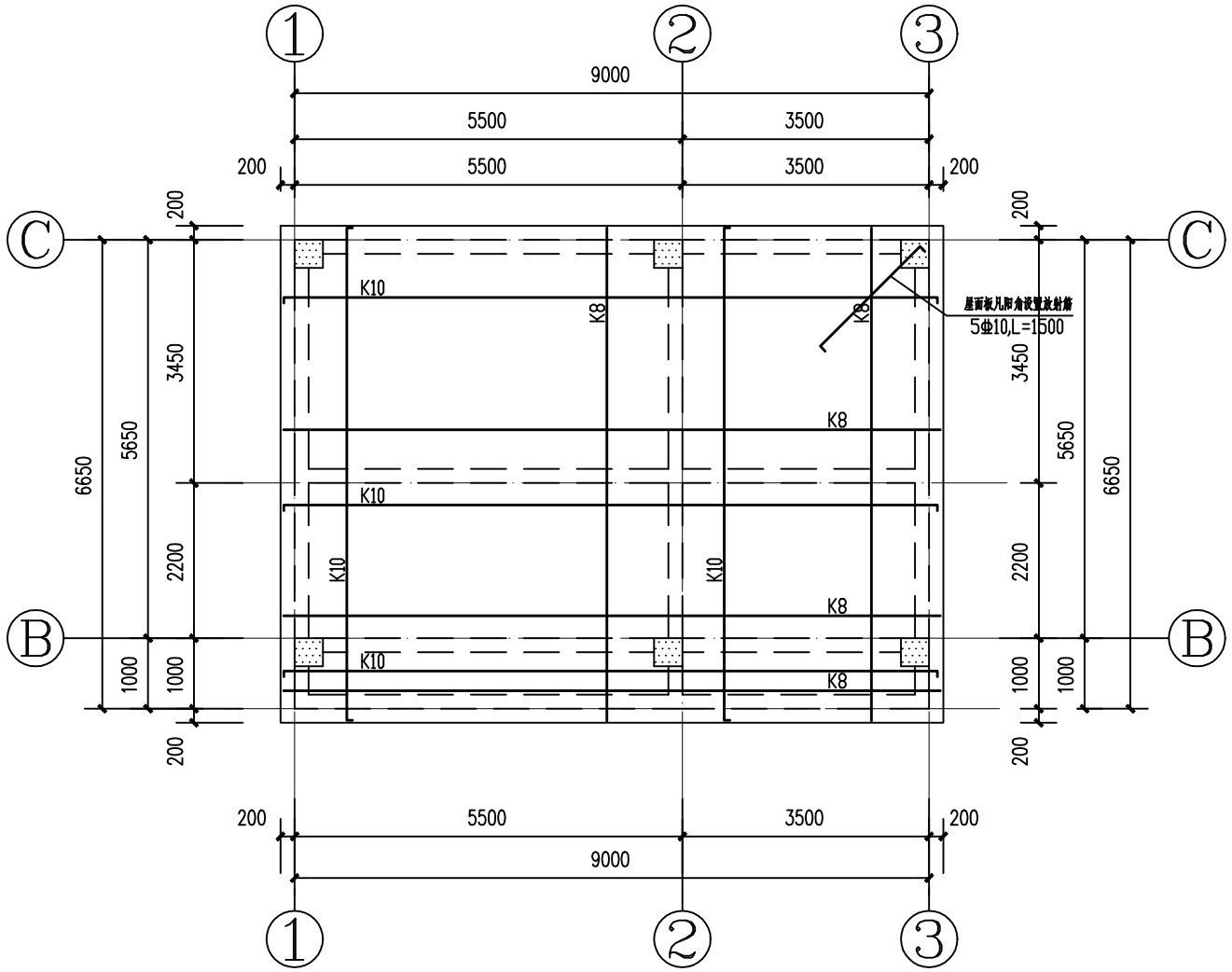

屋面层板配筋图 1:100

说明:

1. 此天面层混凝土强度等级为C25.
   板钢筋用HRB400(Φ)级, 强度设计值fy=360N/ mm².
2. 图中未注明者板厚为120mm,板底筋以Φ8@200双向拉通,面筋以Φ10@200双向拉通.
   图中K8表示Φ8@200,K10表示Φ10@200
3. 图中未注明者板面和梁顶标高为H,单位为m
   此楼层楼板面建筑标高H为10.600m

工程名称	江门市农房设计通用图集-户型100-2	专　业	结构
图　名	屋面层板配筋图	图　号	GS-09

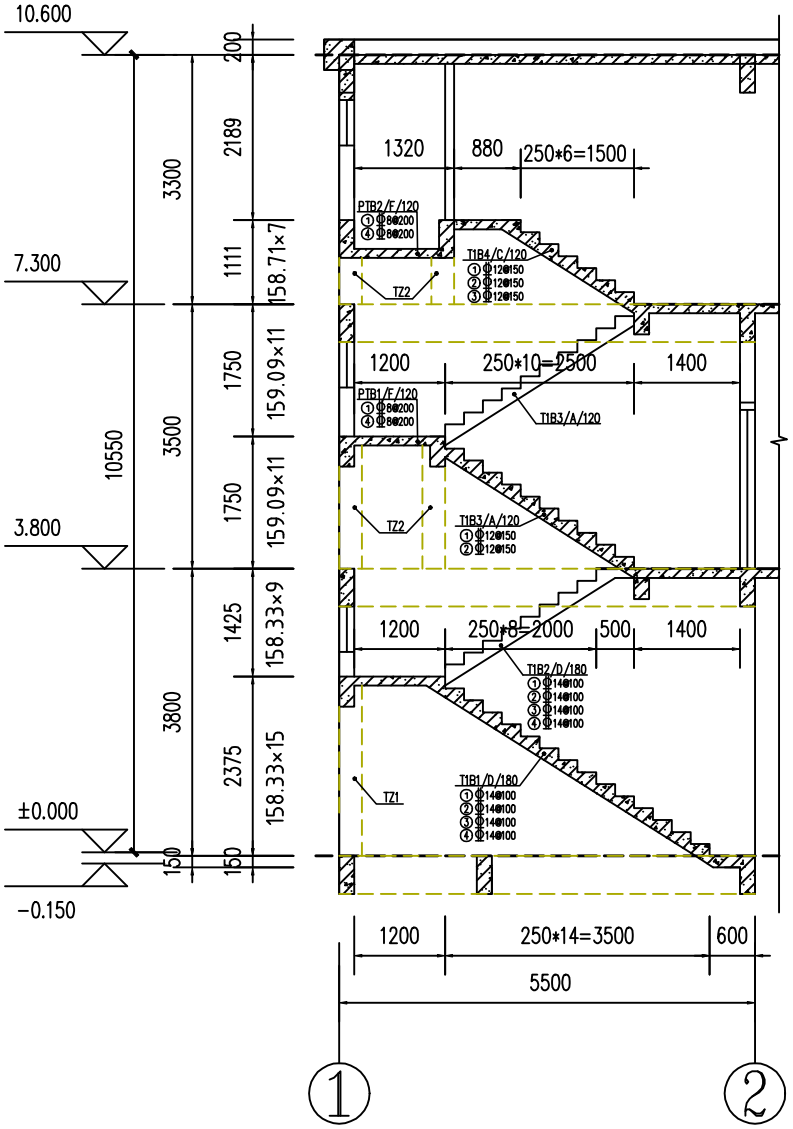

楼梯剖面图

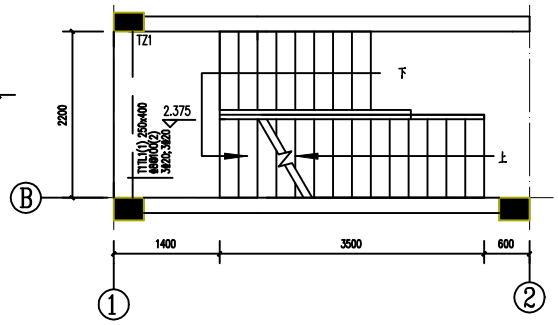

首层楼梯平面图

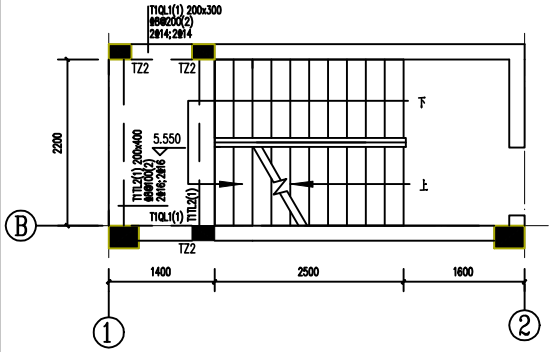

二层楼梯平面图

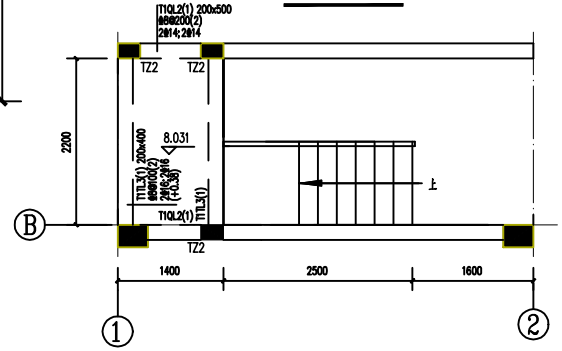

三层楼梯平面图

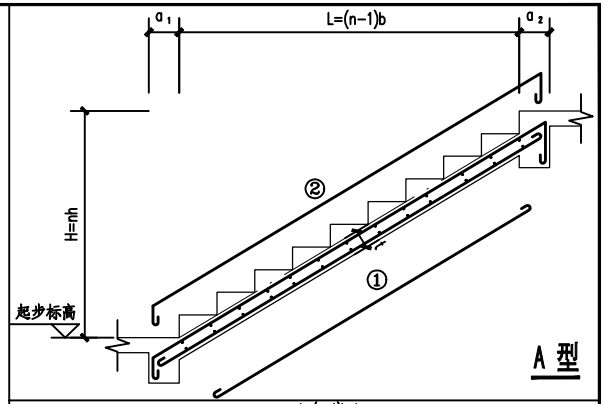

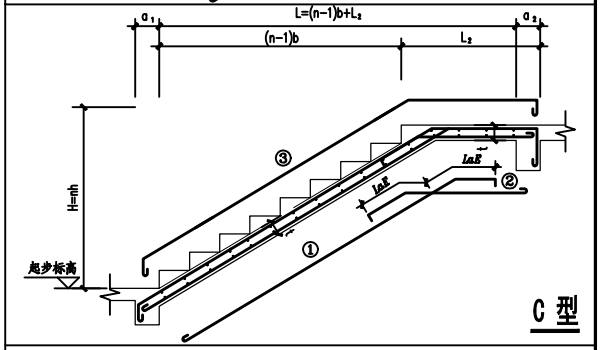

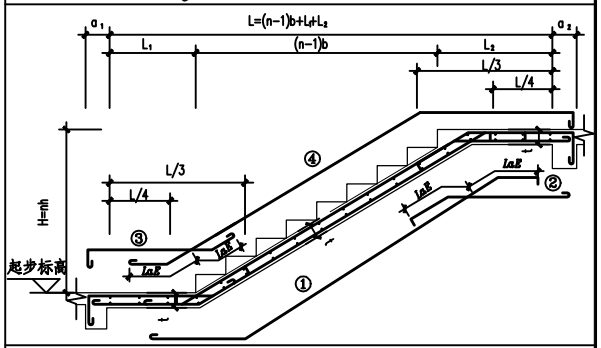

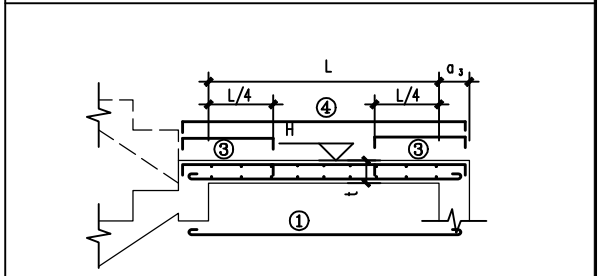

TZ1截面为250x400,支承于下层楼面梁上，梯柱竖向钢筋为6⌀14，箍筋为⌀8@100，竖筋锚固长度为40d。
TZ2截面为墙厚x300,支承于下层楼面梁上，梯柱竖向钢筋为6⌀14，箍筋为⌀8@100，竖筋锚固长度为40d。

工程名称	江门市农房设计通用图集-户型100-2	专　业	结构
图　名	楼梯大样图	图　号	GS-10

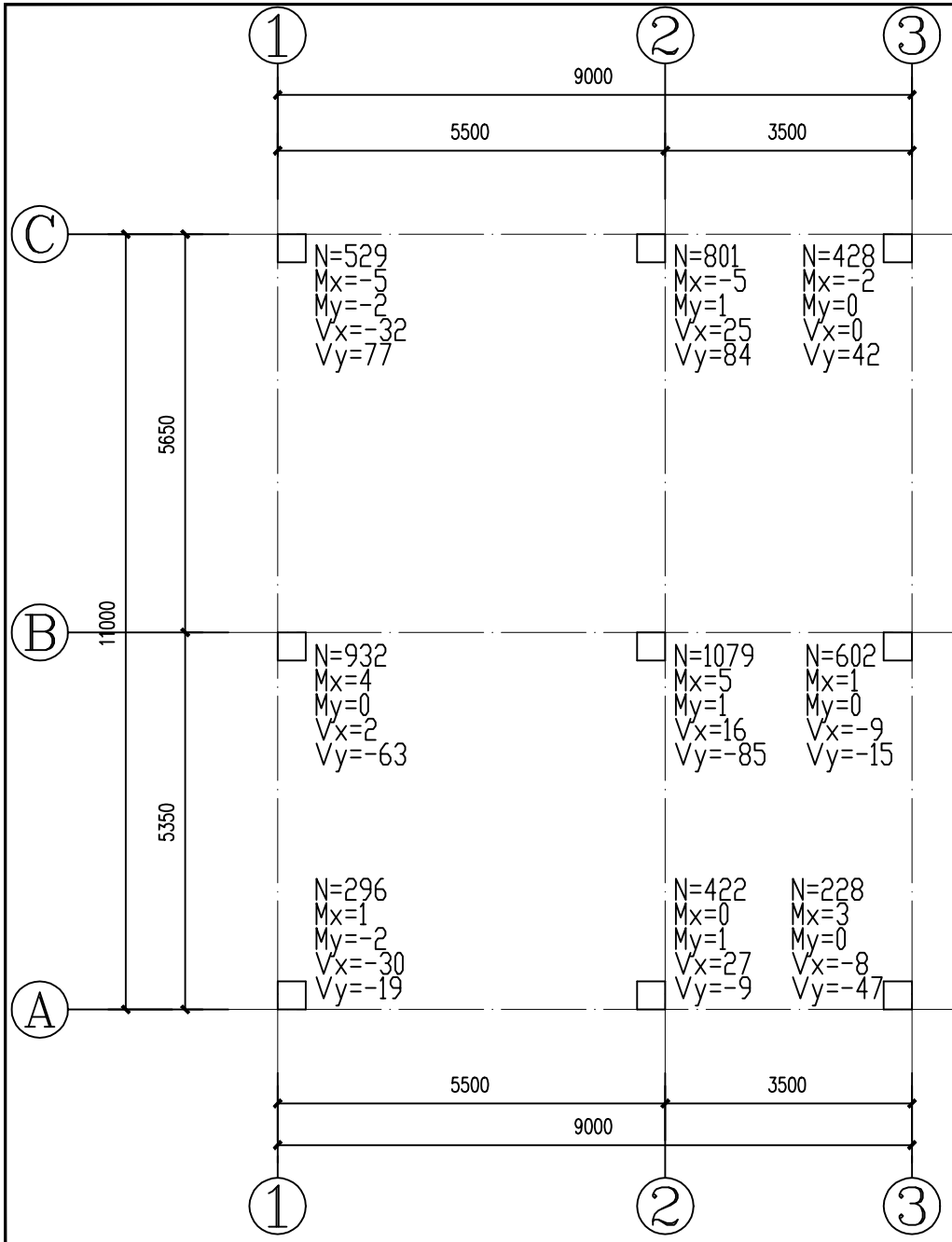

柱底内力图 1:100

说明:

1.最大轴力标准组合内力

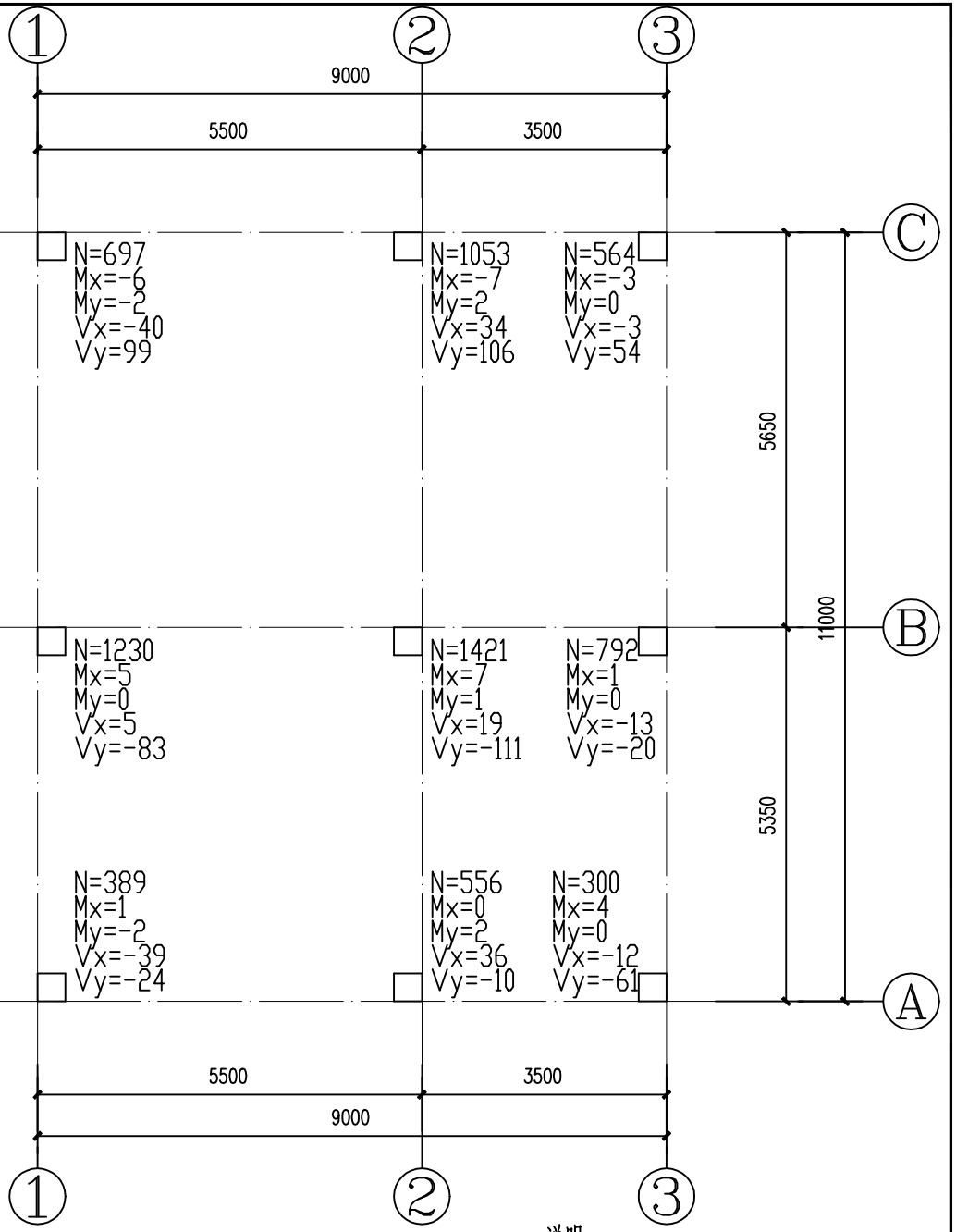

柱底内力图 1:100

说明:

1.最大轴力基本组合内力

工程名称	江门市农房设计通用图集-户型100-2	专　业	结构
图　名	柱底内力图	图　号	GS-11

户型100-3
沿街效果图

户型100-3
沿街效果图

设计说明

设计方案设计既兼顾实用性、美观性，又符合农村生活习惯和地域特色。户型设计可供两到三代人居住，共有7房3厅5卫1厨1阳台1露台，首层含1客厅、1餐厅、1厨房、1公卫和2房间，二层含1套房（内有卫生间）、2房间、1公卫和1阳台，三层含1套房（内有卫生间）、1房间、1公卫、1客厅和1露台。建筑外立面线条简洁、采用大玻璃窗、素色外墙，通过平屋顶设计，墙身色彩的对比烘托设计感，既有文化底蕴，又不失现代感。

经济技术指标

指标	数量（单位）
用地面积	100.00㎡
基底面积	92.70㎡
总建筑面积	282.23㎡
建筑高度	11.10m
建筑层数	3
建筑面宽	9.00m
建筑进深	11.00m

造价估算表

序号	工程和费用名称	单位	数量	单价(元/㎡)	合计（元）	备注
一	主体工程				645889.68	
1	土建工程	㎡	282.23	700	197561.00	不含地基基础、含地上建筑主体结构、墙体砌筑等
2	室内客厅、卧室及公共区域装修	㎡	252.80	800	202240.00	地面抛光砖、墙身天花抹灰乳胶漆
3	室内厨房、卫生间装修	㎡	29.43	1500	44145.00	地面防滑砖 + 墙面瓷砖 + 天花抹灰乳胶漆 + 地面墙身防水
4	外立面装饰工程	㎡	282.23	320	90313.60	按建筑面积计算
5	屋面及防水	㎡	97.22	400	38888.00	
6	电气及照明工程	㎡	282.23	150	42334.50	配电及照明系统
7	给排水工程	㎡	282.23	80	22578.40	含给、排水系统、洁具及附件
8	白蚁防治费	㎡	282.23	6	1693.38	
9	室外排污排水及化粪池	项	1.00	5000	5000.00	不含至化粪池排出至市政部分
10	室外庭院	㎡	6.31	180	1135.80	稳定垫层 + 混凝土抹光

江门市农房设计通用图集--户型100-3

图 纸 目 录

序号	图纸名称	专业	图号	图幅	备注
01	首层平面图	建 筑	JS-01	A4	
02	二层平面图	建 筑	JS-02	A4	
03	三层平面图	建 筑	JS-03	A4	
04	天面层平面图	建 筑	JS-04	A4	
05	①-③轴立面图	建 筑	JS-05	A4	
06	③-①轴立面图	建 筑	JS-06	A4	
07	Ⓐ-Ⓔ轴立面图	建 筑	JS-07	A4	
08	Ⓔ-Ⓐ轴立面图	建 筑	JS-08	A4	
09	1-1剖面图	建 筑	JS-09	A4	
10	节点大样图	建 筑	JS-10	A4	
11	化粪池大样图	建 筑	JS-11	A4	
12	门窗及油漆工程说明、门窗表及门窗大样	建 筑	JS-12	A4	
01	柱平面定位图	结 构	GS-01	A4	
02	柱配筋大样图	结 构	GS-02	A4	
03	首层梁配筋图	结 构	GS-03	A4	
04	二层板配筋图	结 构	GS-04	A4	
05	二层梁配筋图	结 构	GS-05	A4	
06	三层板配筋图	结 构	GS-06	A4	
07	三层梁配筋图	结 构	GS-07	A4	
08	屋面层板配筋图	结 构	GS-08	A4	
09	屋面层梁配筋图	结 构	GS-09	A4	
10	柱底内力图Nmax(标准组合)	结 构	GS-10	A4	
11	柱底内力图Nmax(基本组合)	结 构	GS-11	A4	
12	楼梯结构布置剖面图	结 构	GS-12	A4	
13	楼梯大样	结 构	GS-13	A4	

工程名称	江门市农房设计通用图集-户型100-3	专 业	建筑
图 名	图纸目录	图 号	JS-ML01

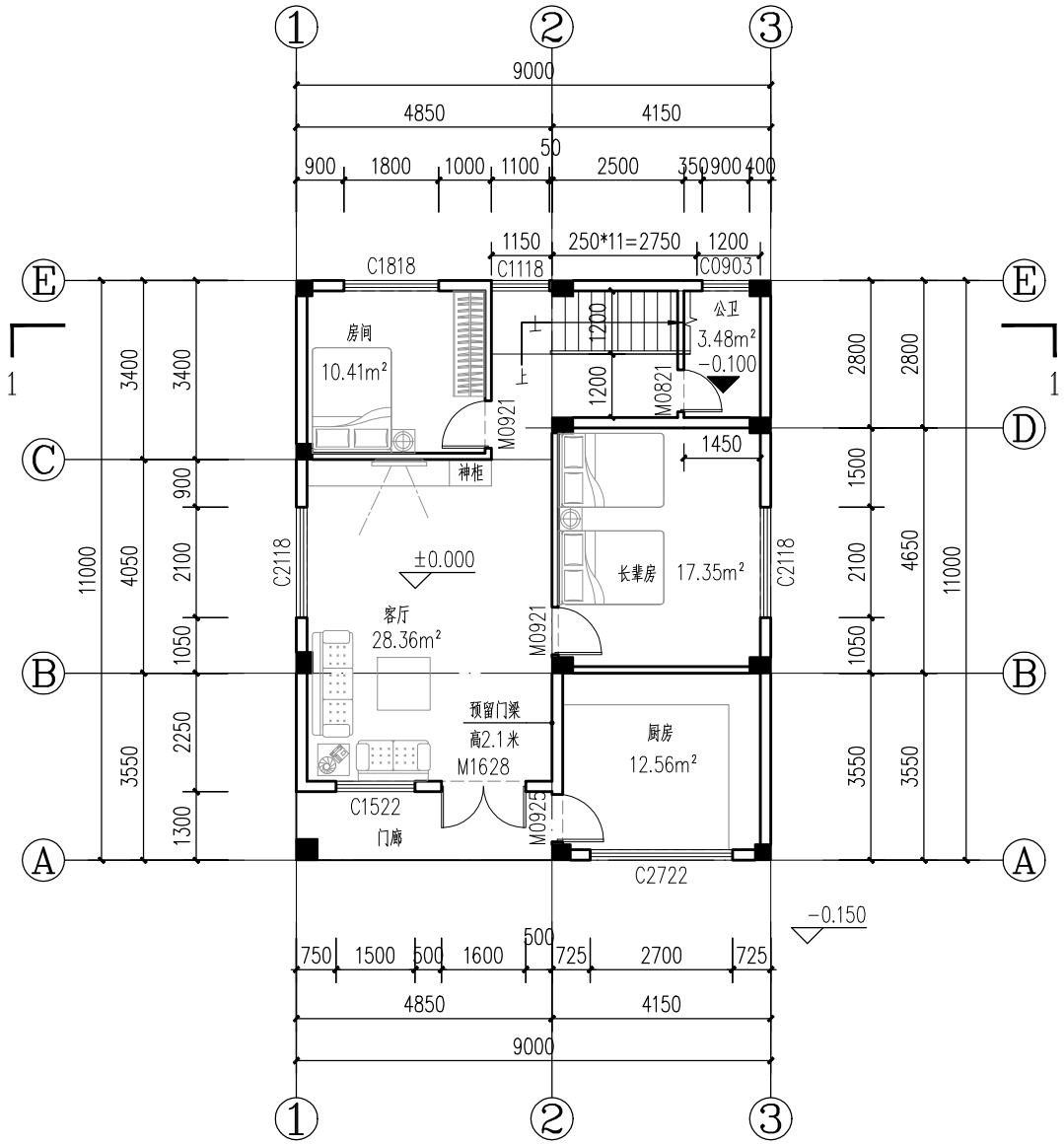

首层平面图 1:100

层高：4.0米
面积：92.70m²
总面积：282.23m²

注：
1.除注明外，外墙及楼梯间墙厚均为200，其余间墙厚120；电梯墙厚240；
2.除有注明外，门垛均为120；
3.除有注明外，厨房、阳台和卫生间完成面标高比相应楼层标高低20mm，排水坡度为1%，坡向地漏或大便器；
4.外露窗户及阳台门均设防盗设施，样式及材料由业主指定；
5.有防水层的楼、地面的防水层在门口处应水平延展，且向外延展的长度不应小于500mm，向两侧延展的宽度不应小于200mm。穿越楼板的管道应设置防水套管，高度应高出装饰层完成面20mm以上；套管与管道间应采用防水密封材料嵌填压实；
6.蒸压加气砼砌块墙体所用蒸压加气砼砌块、砂浆及其配套材料所采用的原材料和制品，必须符合《建筑材料放射性核素限量》GB6566、《民用建筑工程室内环境污染控制》GB50325标准的规定；
7.洗手间周边墙不应采用加气混凝土砌块；
8.楼梯间顶棚、内墙二次装修材料应采用燃烧性能A级材料；
9.所有卫生间、厨房、外门均按需设置挡水；
10.所有窗台室内高度小于900的，均需安装安全护栏等有效防坠落措施；

工程名称	江门市农房设计通用图集-户型100-3	专　业	建筑
图　名	首层平面图	图　号	JS-01

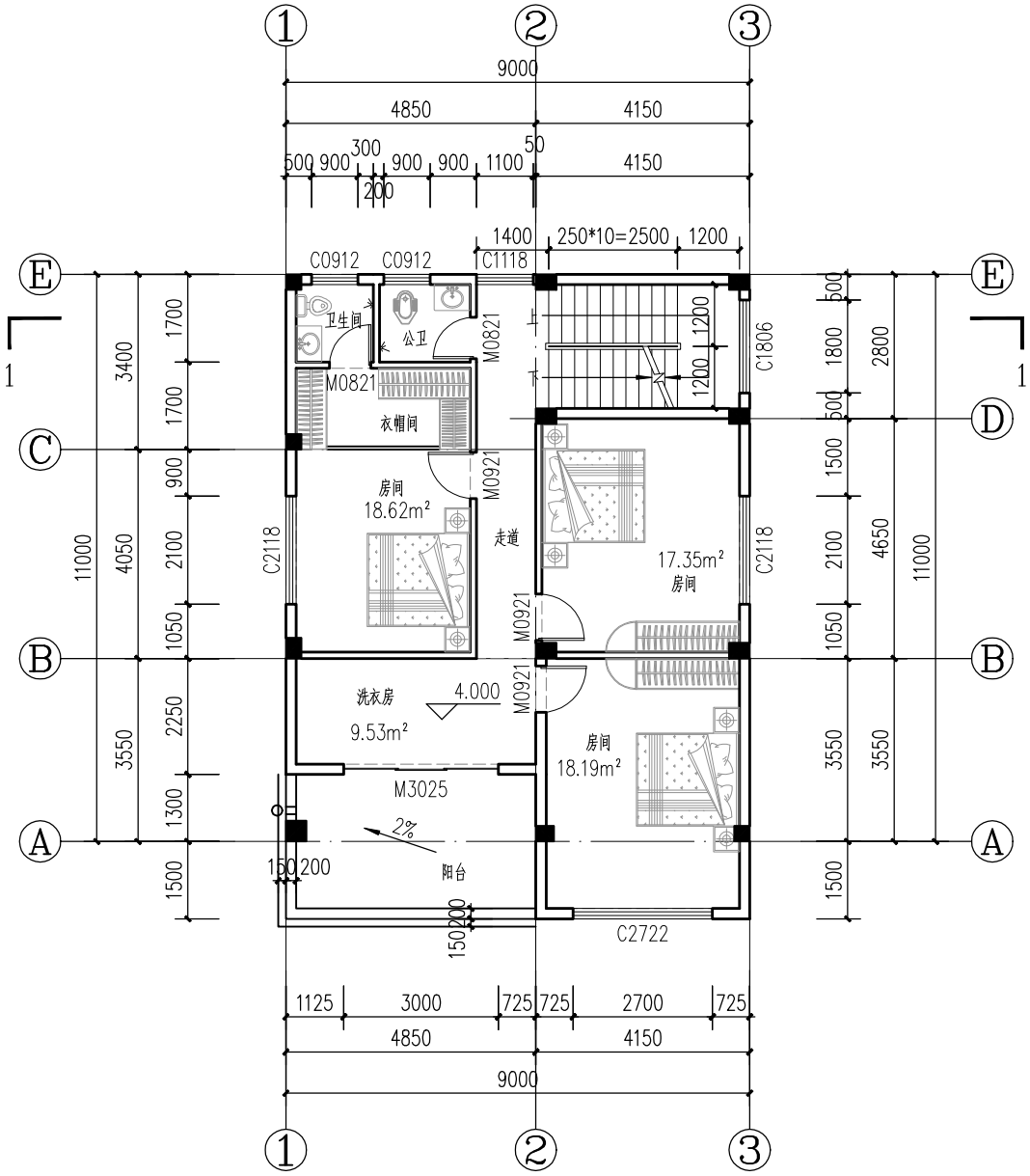

二层平面图 1:100

层高：3.6米

面积：105.72m²

工程名称	江门市农房设计通用图集-户型100-3	专　业	建筑
图　名	二层平面图	图　号	JS-02

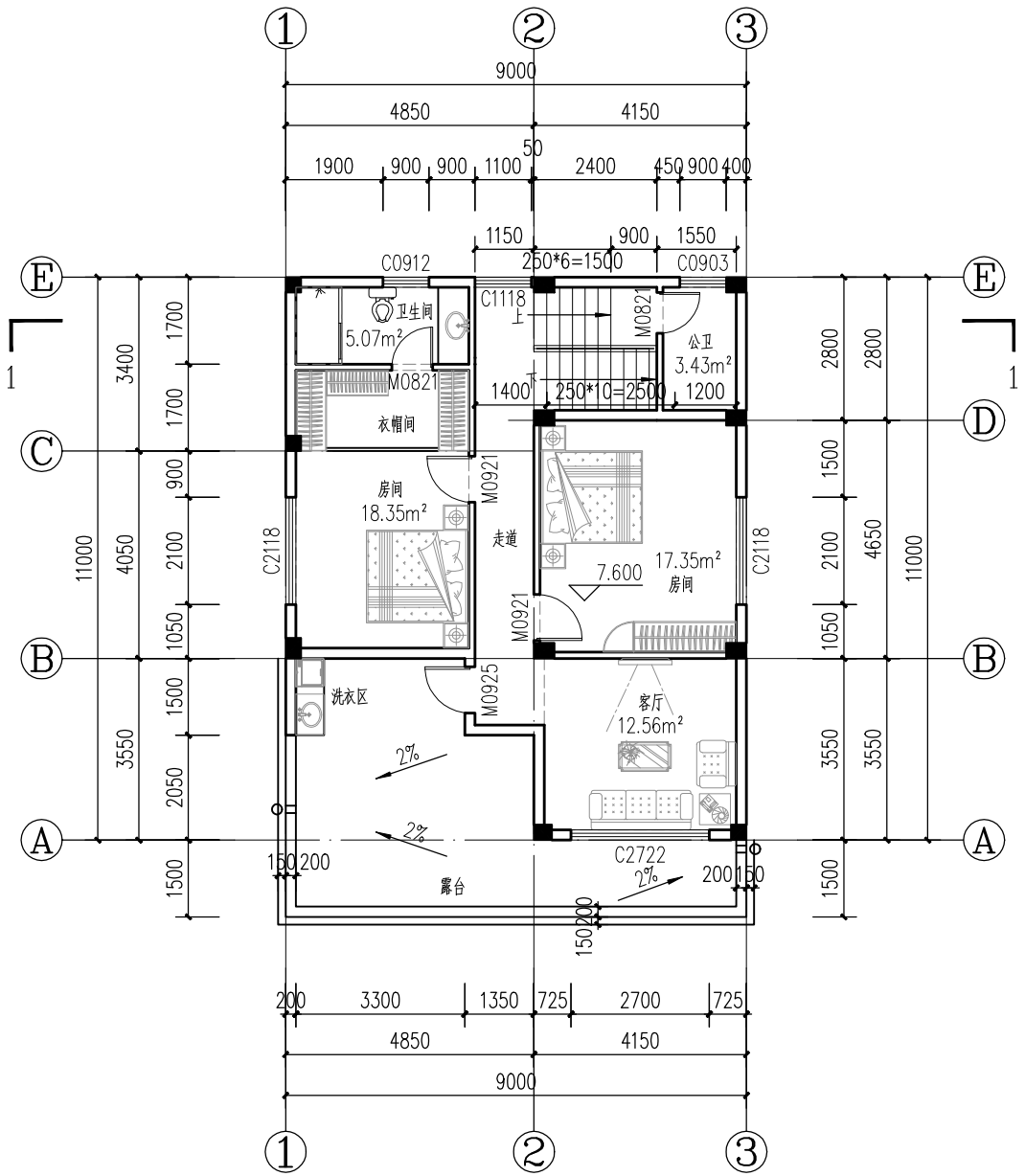

三层平面图 1:100

层高：3.5米

面积：83.81m²

工程名称	江门市农房设计通用图集-户型100-3	专　业	建筑
图　名	三层平面图	图　号	JS-03

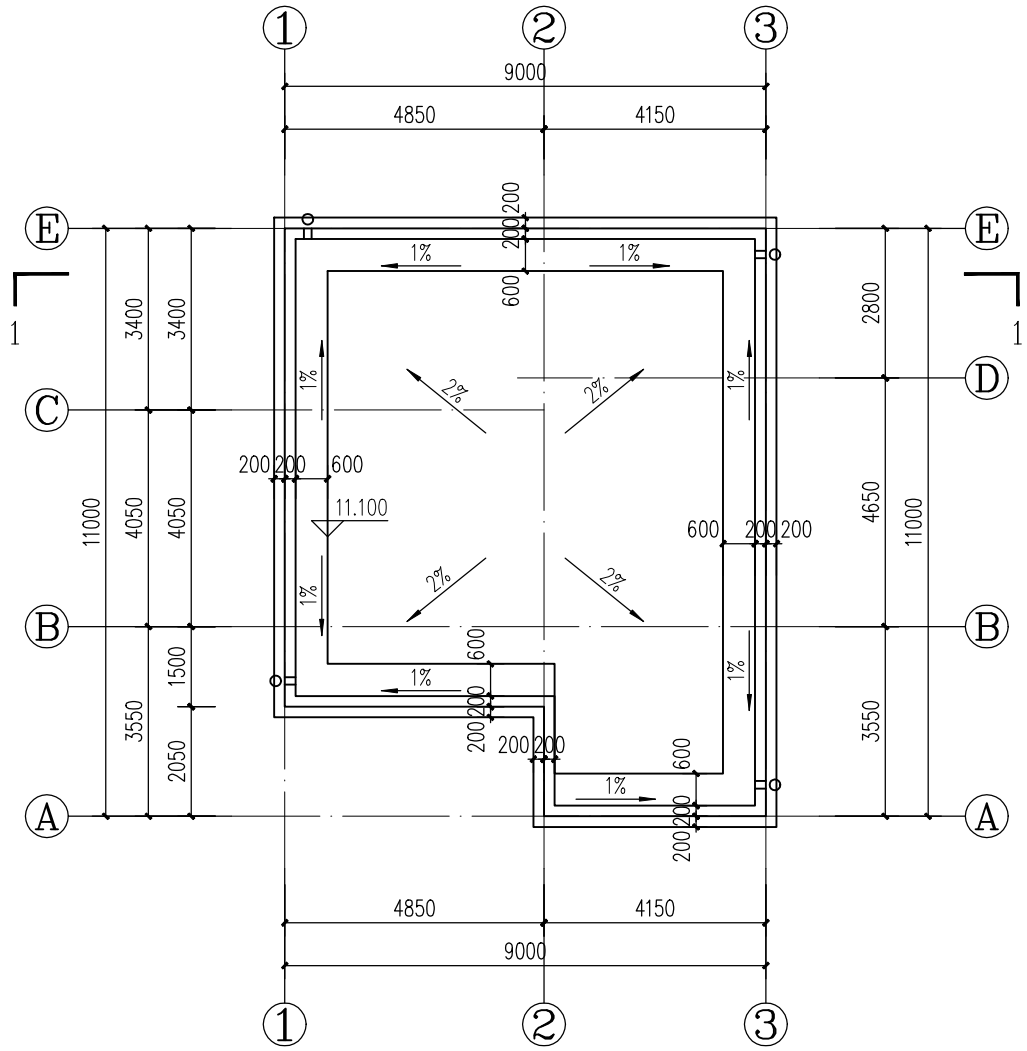

天面层平面图 1:100

工程名称	江门市农房设计通用图集-户型100-3	专　业	建筑
图　名	天面层平面图	图　号	JS-04

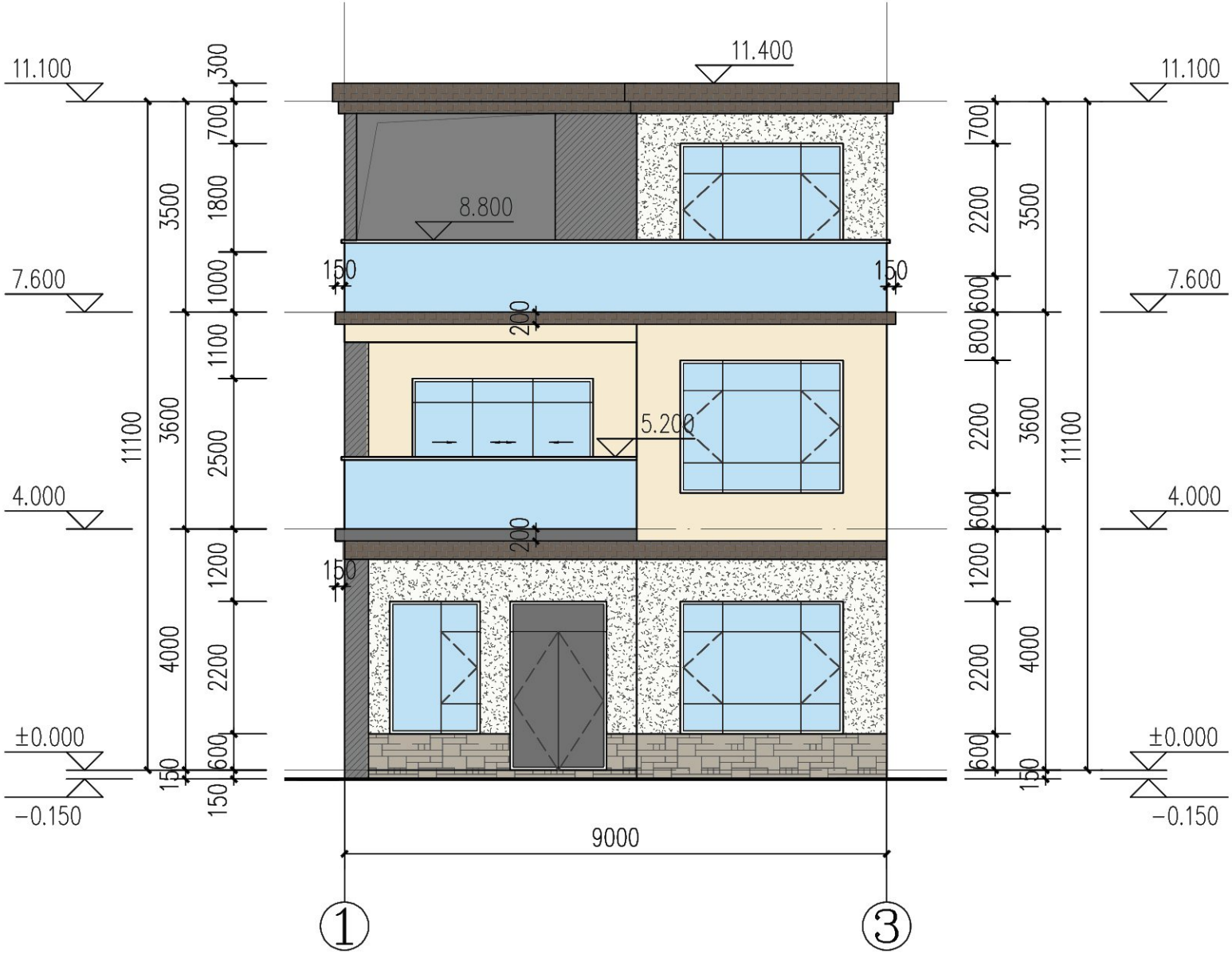

①-③立面图 1:100

立面材质:

- 米黄色外墙漆
- 浅棕色外墙漆
- 浅灰色外墙漆
- 米白色外墙漆
- 文化砖贴片
- 深棕色外墙漆

注: 外立面水管等立管涂刷同外墙颜色

工程名称	江门市农房设计通用图集-户型100-3	专　业	建筑
图　名	①-③轴立面图	图　号	JS-05

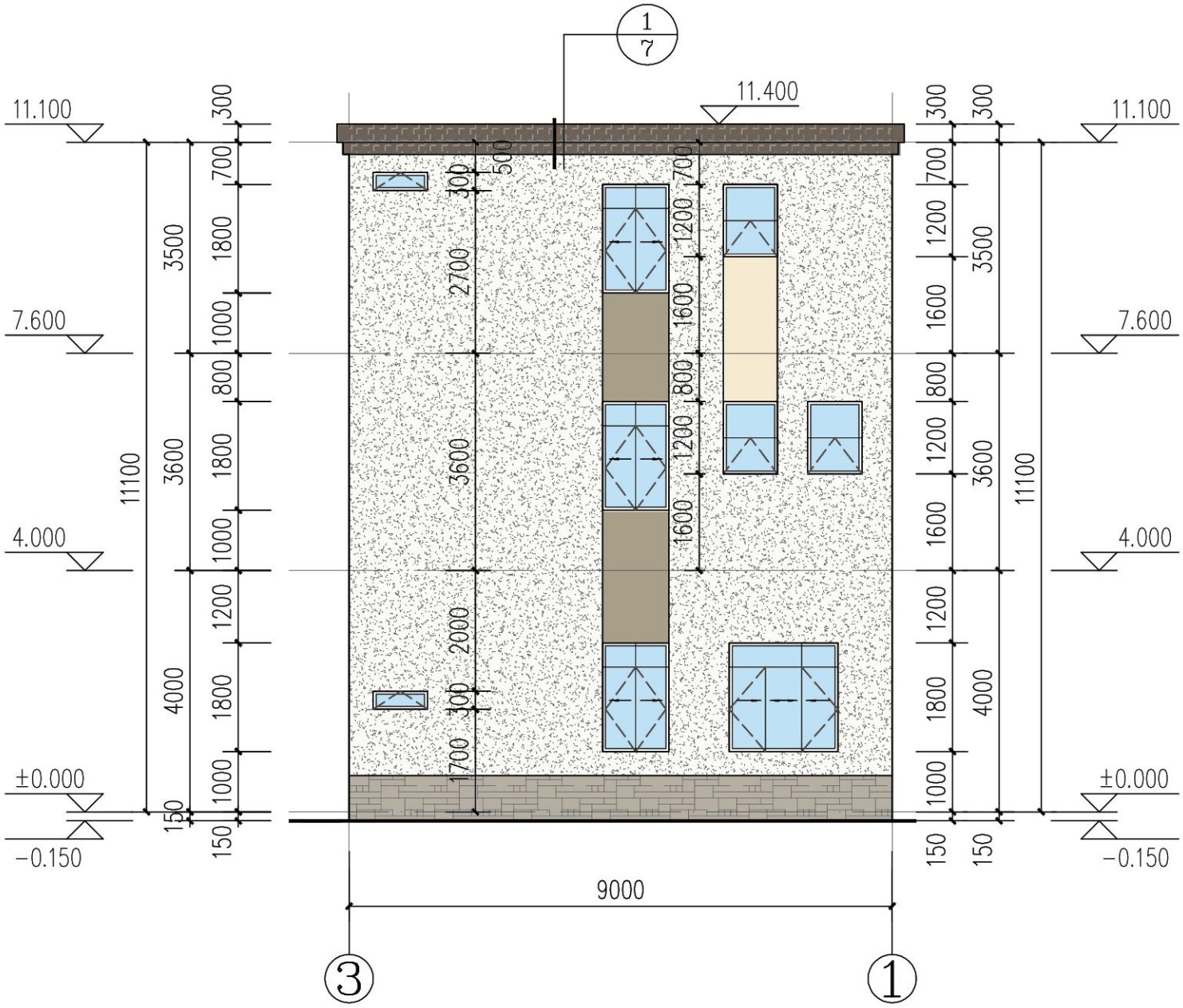

③-①立面图 1:100

立面材质:

- 米黄色外墙漆
- 浅棕色外墙漆
- 浅灰色外墙漆
- 米白色外墙漆
- 文化砖贴片
- 深棕色外墙漆

注: 外立面水管等立管涂刷同外墙颜色

工程名称	江门市农房设计通用图集-户型100-3	专　业	建筑
图　名	③-①轴立面图	图　号	JS-06

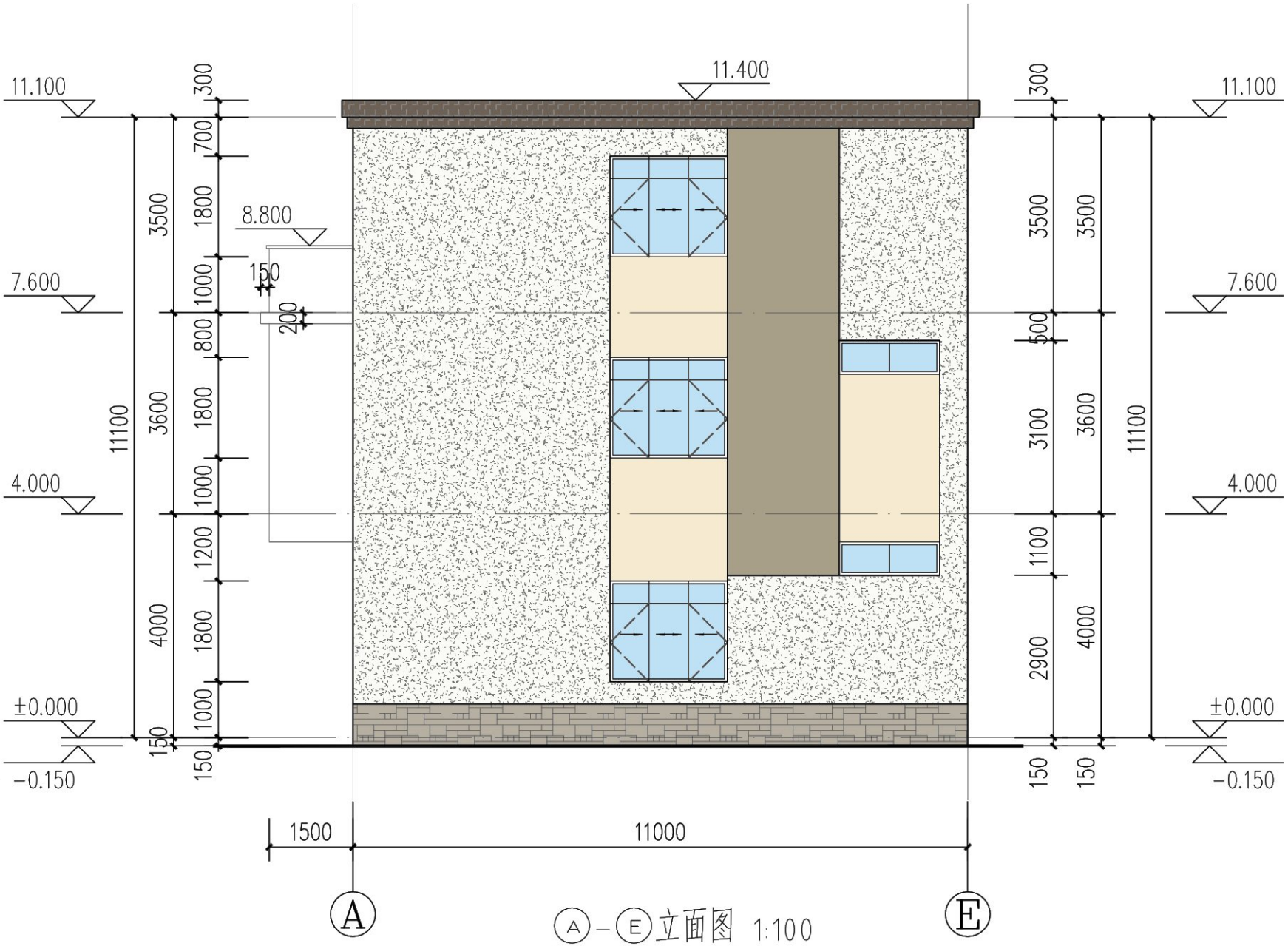

Ⓐ–Ⓔ立面图 1:100

立面材质:

- 米黄色外墙漆
- 浅棕色外墙漆
- 浅灰色外墙漆
- 米白色外墙漆
- 文化砖贴片
- 深棕色外墙漆

注：外立面水管等立管涂刷同外墙颜色

工程名称	江门市农房设计通用图集-户型100-3	专　业	建筑
图　名	Ⓐ–Ⓔ轴立面图	图　号	JS-07

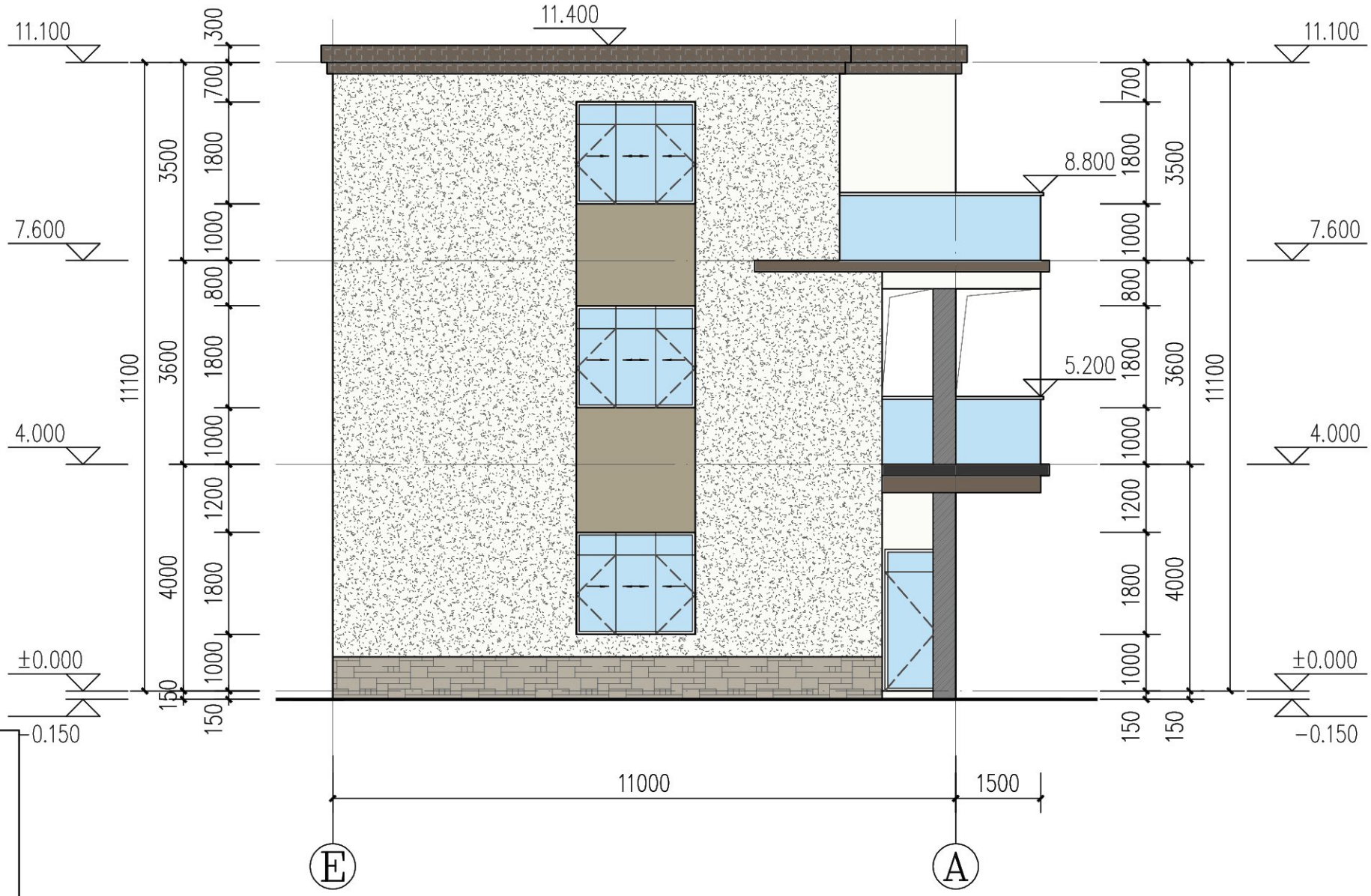

Ⓔ-Ⓐ立面图 1:100

立面材质：

- 米黄色外墙漆
- 浅棕色外墙漆
- 浅灰色外墙漆
- 米白色外墙漆
- 文化砖贴片
- 深棕色外墙漆

注：外立面水管等立管涂刷同外墙颜色

工程名称	江门市农房设计通用图集-户型100-3	专　业	建筑
图　名	Ⓔ-Ⓐ轴立面图	图　号	JS-08

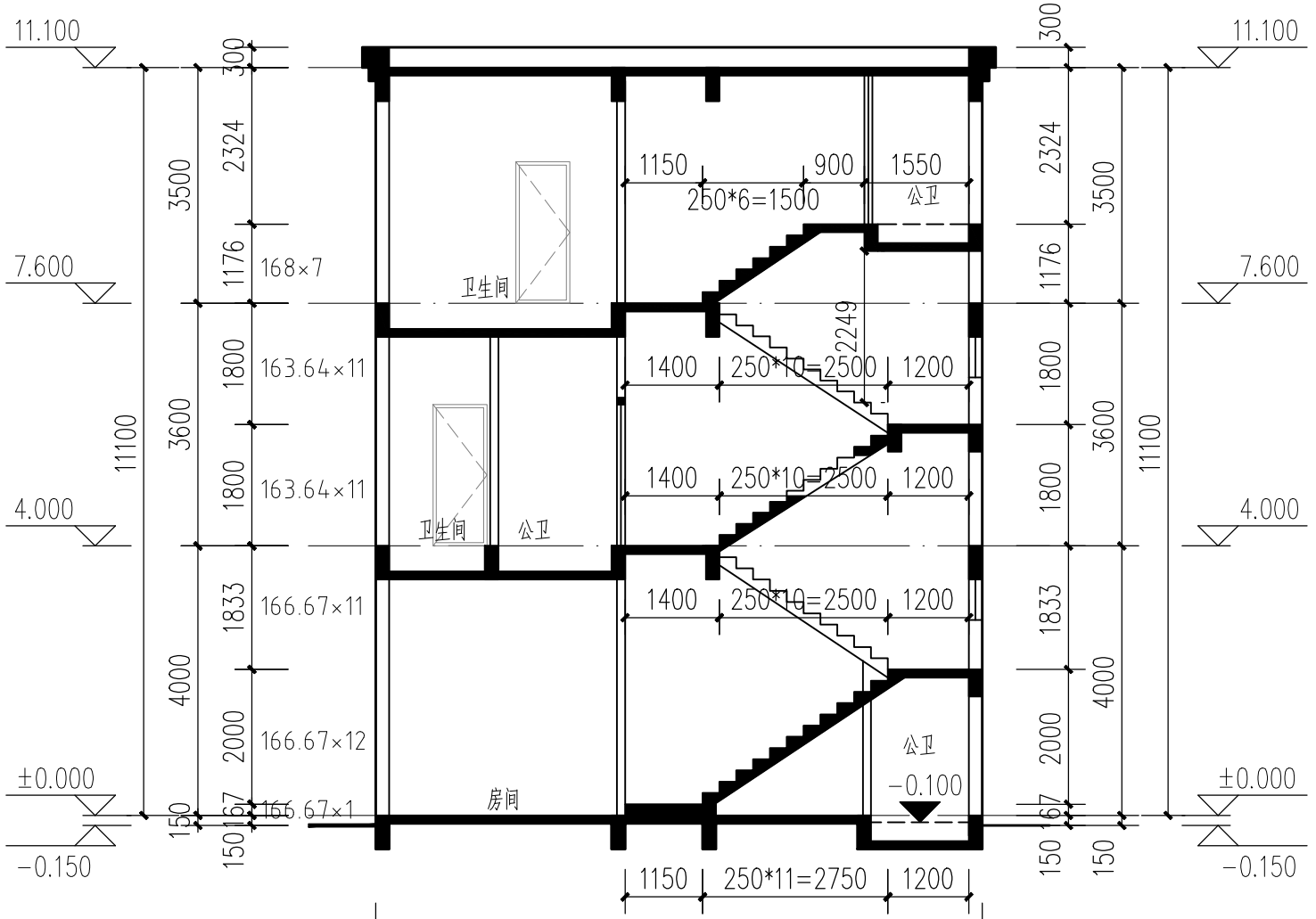

1-1剖面图 1:100

注：

1、楼梯栏杆高1.1米；

2、楼梯栏杆竖杆之间的水平净距不大于0.11m；

3、结构以图纸结构部分为准。

工程名称	江门市农房设计通用图集-户型100-3	专　业	建筑
图　名	1-1剖面图	图　号	JS-09

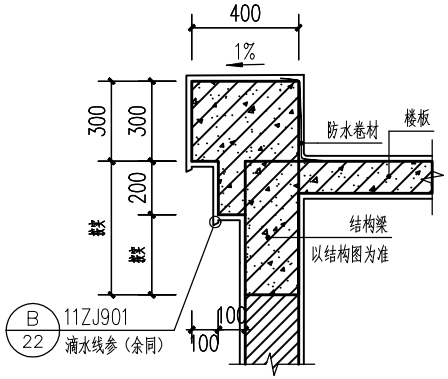

1 1:20

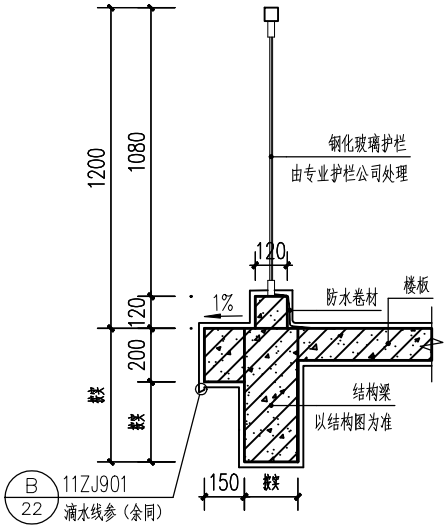

2 1:20

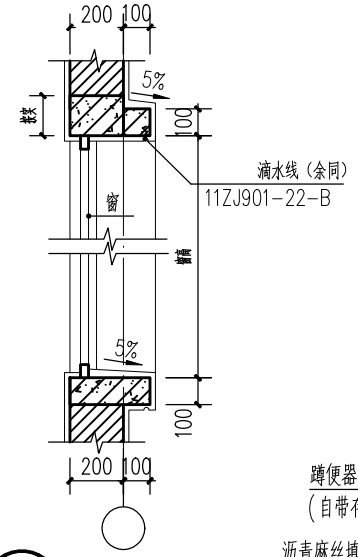

3 窗线大样 1:20

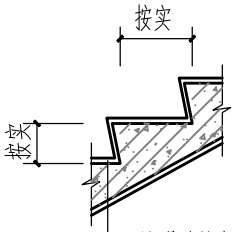

- 防滑砖铺实拍平，水泥浆擦缝
- 25厚WS M20预拌砂浆，面上撒素水泥
- 素水泥浆结合一层
- 现浇钢筋混凝土结构层
- 7厚水泥石灰沙浆
- 5厚水泥石灰沙浆
- 找平扫平

注：栏杆、扶手 15J403-1 B5 B16 — E11

平台栏杆 15J403-1 PA6 DI9

防滑选用 11ZJ401 1/39

栏杆高 1100mm

护栏选用竖向无攀登构造的栏杆，栏杆竖向间距 ≤110mm

楼梯平台梯井处设防止儿童攀滑的措施。

梯段临空一侧做10mm 挡水。

4 楼梯踏步大样

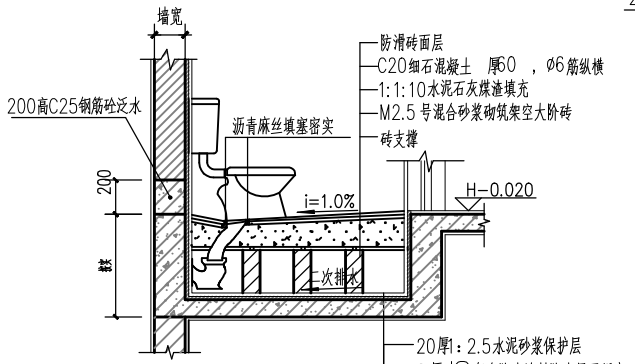

5 座式厕所构造大样 1:20

H为厕所所在楼地面的标高

说明：

1.所有卫生间的洁具布置可按甲方需要作相应调整。

2.卫生间完成面标高较相邻地面标高低20，排水坡i=1.0%，坡向地漏或蹲式大便器。

3.未表明之卫生间参以上布置。

4.卫生间周边墙脚均做200高C25钢筋砼泛水2Φ10走通箍筋Φ8入梁200.

5.除标注外，大便器居幅间中H为楼层标高。

6.卫生间所布管道、地漏等预留孔仅供参考具体位置及尺寸见水施图。

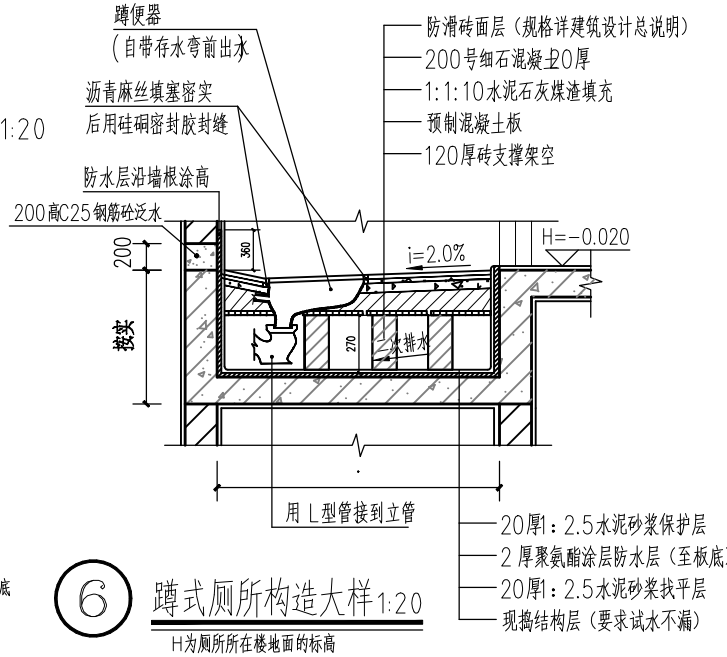

6 蹲式厕所构造大样 1:20

H为厕所所在楼地面的标高

注：

1.本图雨水管，污水管，粪管均采用PVC硬塑管。

2.地面排水坡度I=1%，并坡向地漏。

3.卫生间周边墙脚均做200高钢混凝土泛水，2Φ10走通箍筋Φ6入梁200

工程名称	江门市农房设计通用图集-户型100-3	专　业	建筑
图　名	节点大样图	图　号	JS-10

	化粪池号数	有效容积(M^3)	每格池长度			水深	池宽	总长度				h_b	H	墙厚		予制混凝土池盖板										予制混凝土隔板						予制混凝土地面板排列次序（由入口向出口排列）
								（不行车）		（行车）						B_1	C_1板（不行车）			C_1板（行车）		C_2板（不行车）		C_2板（行车）		隔板安装			隔板构造			
			l_1	l_2	l_3	h_1	b	L	B	L	B			不行车	行车		t_1	主筋	主筋	t_2	主筋	t_3	主筋	t_3	主筋	h_2	h_3	组合	b_1	t_4	主筋	
砖砌	1	3.50	1300	1000	650	1000	1300	3670	1780	3930	2040	1400	1280	240	370	1780	100	2x1φ9	2x1φ9	200	2x3φ16	80	5φ8	150	4φ16 1φ12	500	600	3x200	1380	60	2φ6	C_1 C_2 $2C_1$
	2	7.00	1900	1700	900	1200	1400	5220	1880	5480	2140	1600	1480	240	370	1880	100	2x1φ9	2x1φ9	200	2x3φ16	80	5φ10	150	4φ16 1φ12	600	800	4x200	1480	60	2φ6	C_2 C_1 $2C_2$ C_1 C_2 C_1
	3	12.00	2500	2000	1000	1500	1500	6480	2240	6720	2480	1900	1780	370	490	1980	100	2x1φ9	2x1φ9	200	2x3φ16	80	5φ10	150	4φ16 1φ12	750	1000	5x200	1580	60	2φ6	$2C_2$ C_1 $2C_2$ C_1 $2C_2$ C_1
	4	16.00	2600	2100	1200	1600	1800	6880	2540	7120	2780	2000	1880	370	490	2280	150	2x3φ12	2x1φ9	300	2x(2φ16 1φ12)	100	5φ10	200	4φ16	800	1000	5x200	1880	80	3φ9	$2C_2$ C_1 $3C_2$ C_1 $2C_2$ C_1

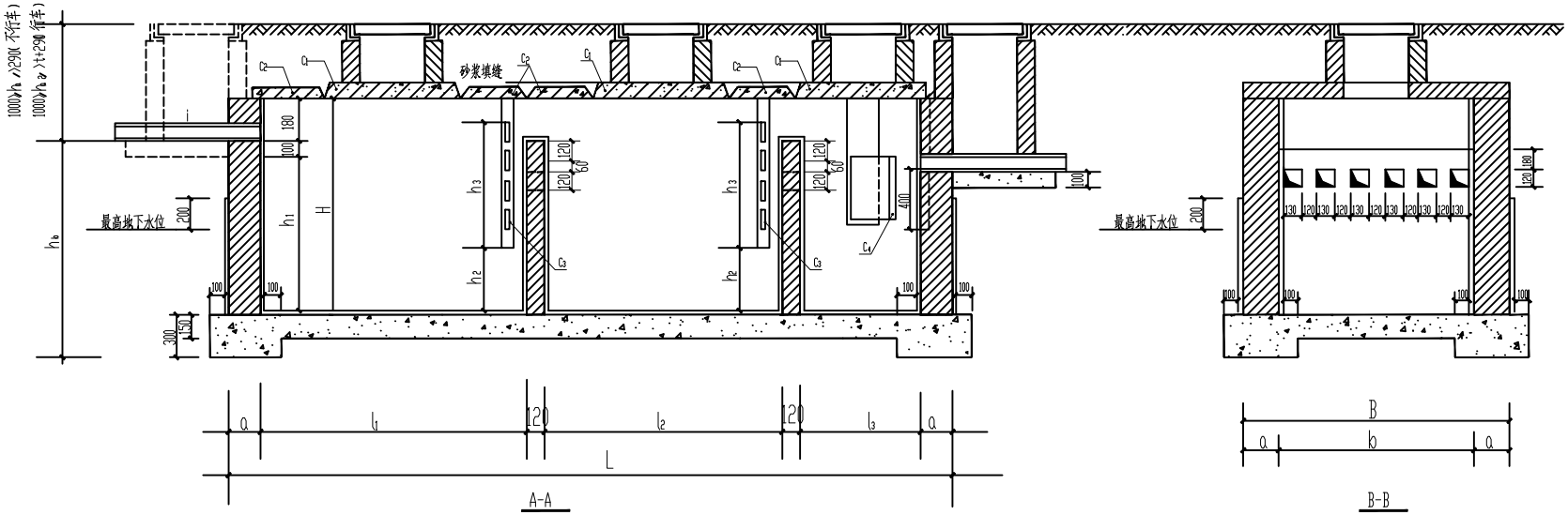

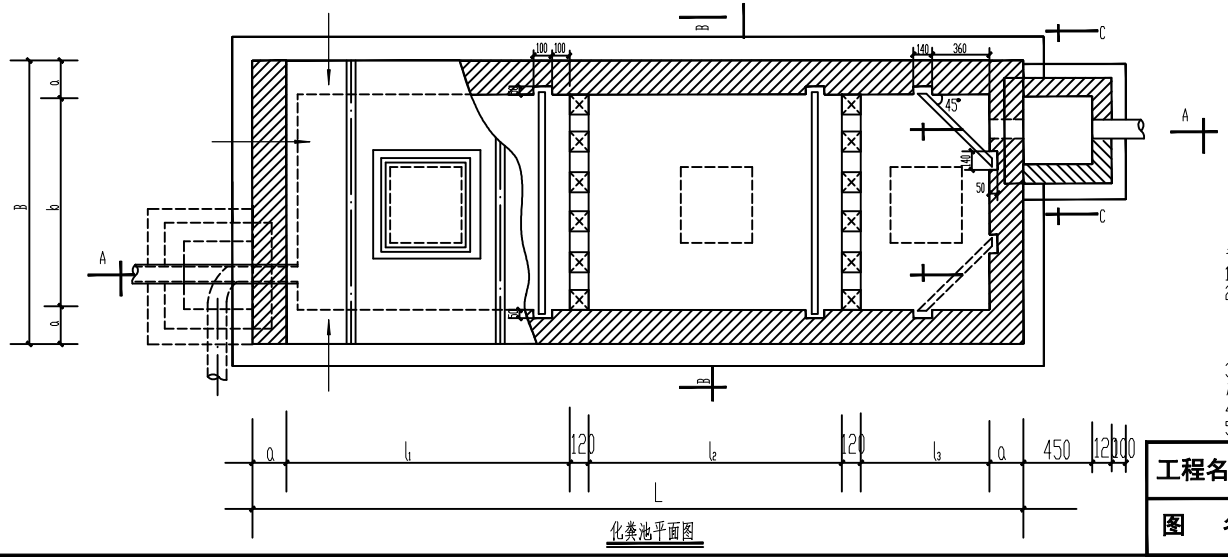

说明：

1.荷载条件：本设计按不行车和行车考虑，不行车以200kg/㎡计，行车以4吨卡车计算。

2.采用材料：

（1）无地下水时采用M7.5砖砂50水泥砂浆砌筑；有地下水时采用M10砖M7.5水泥砂浆砌筑。

（2）予制混凝土构件，采用C20混凝土，钢筋用A3，Rg=2100kg/㎝

（3）底板，无地下水时，采用C15混凝土下面素土夯实，有地下水时，采用C20混凝土下面素土夯实。

3抹面：内壁全部用1：2水泥砂浆，掺水泥重量2% 防水抹面15厚，有地下水，外壁全部用1：2水泥砂浆抹面15厚，无地下水，全部原浆勾缝。

4若两根或两根以上污水管接入化粪池，设检查井，单独或两根不同方向接入化粪池，可不设检查井。

5采用化粪池型号由设计人员选定，施工图表尺寸，本图以毫米为单位。

工程名称	江门市农房设计通用图集-户型100-3	专　业	建筑
图　名	化粪池大样图	图　号	JS-11

幕墙、门、窗及油漆工程说明

1：本工程的玻璃幕墙、铝合金门窗等，其大样图仅表示其立面分格、开启方式及安全玻璃使用部位等。具体由具有相应资质且登记注册的企业进行深化设计及制作安装。

2：本工程的幕墙、铝合金门窗等执行的规范、规程和标准有：《玻璃幕墙工程技术规范》(JGJ102-2003)、《金属与石材幕墙工程技术规范》(JGJ133-2001)、《铝合金门窗工程设计，施工及验收规范》(DBJ15-30-2002)、《铝合金门窗工程技术规范》(JGJ214-2010)、《塑料门窗工程技术规程》(JGJ 103-2008)、《建筑玻璃应用技术规程》(JGJ113-2015)、《公共建筑节能设计标准》(GB50189-2015)、《夏热冬暖地区居住建筑节能设计标准》(JGJ75-2012)。《建筑幕墙》(GB/T21086-2007)、《建筑外门窗气密、水密、抗风压性能分级及检测方法》(GB/T7106-2008)。

3：铝合金型材截面尺寸允许偏差选用（普通级、高精级、超高精级）。门、窗用主型材主要受力部位基材截面最小实测壁厚分别不应小于2.0mm和1.4mm。玻璃幕墙横梁壁厚不应小于2.0mm（跨度≤1.2m时）和2.5mm（跨度>1.2m时）；幕墙立柱壁厚不应小于3.0mm（开口部位）和2.5mm(闭口部位)；同时均不应小于连接螺钉的公称直径。

铝合金型材牌号选用（□6061、□6063、□6063A），供应状态为（□T4、□T5、□T6），且力学性质应符合相关规范要求。铝合金型材表面处理采用（□阳极氧化型、□ 电泳涂漆型、□粉末喷涂型、□ 氟碳漆喷涂型），且应符合相关规范要求。

铝合金窗当面积在1.5平方米及以上时，采用90系列；其他采用70系列。铝合金门采用100系列。

PVC型材门窗型材厚度不应小于1.2mm。当面积在1.5平方米及以上时采用80系列；其他采用60系列。

4：钢材采用（□Q235、□Q345、□不锈钢、□耐候钢），且其力学性能应符合相关规范要求。当采用碳素结构钢或者低合金高强度结构钢时，应采用□ 热浸镀锌□ 氟碳漆喷涂□ 聚氨脂漆喷涂）防腐蚀处理措施并应符合相关规范要求。

玻璃幕墙型钢横梁主要受力部位，其截面最小壁厚不应小于2.5mm；立柱壁厚不应小于3.0mm。

5：玻璃选用（□ 普通/平板/浮法玻璃□ 钢化玻璃□ 半钢化玻璃□ 均质钢化玻璃、 防火玻璃、 夹层玻璃、夹丝玻璃、□ 着色玻璃□ 镀膜玻璃□ 压花玻璃□ 中空玻璃□ 真空玻璃），其质量应符合相关规范要求。

不同的玻璃厚度所对应的最大许用面积见图中表一、二。使用时容易受到撞击的玻璃，应设置明显的警示标志或者安全护栏。

下列情况应采用安全玻璃： 1）人员流动性大的公共场所中，易于受到碰撞的铝合金门窗；2）7层及以上建筑物外开窗；3）面积大于1.5m2的窗玻璃；4）玻璃底边离完成地面小于900mm的落地窗；5）倾斜安装的窗；6）门玻璃；7）幕墙玻璃；8）屋面玻璃；9）栏板玻璃；10）隔断玻璃。

6：与铝合金门窗框型材相连接的紧固件应采用不锈钢件。铝合金门窗受力构件之间的连接不得采用铝合金抽芯铆钉。

铝合金门窗的框架应与主体结构的防雷装置可靠连接。

推拉门窗应设置防止窗扇脱落的装置。铝合金推拉门、窗的扇应有防止从室外侧拆卸的装置。

7：当临空窗台（含凸窗台）装修完成后的高度低于900mm时，均需设置安全防护栏杆。

栏杆的有效防护高度不应小于900mm,且需做防护措施范围内的玻璃应采用安全玻璃。 做法详见11ZJ401 ⑧。

8：外门、窗的气密性等级为：1~9层分别为4级（居住建筑）和6级（公共建筑）；

10层及以上分别为6级（居住建筑）和7级（公共建筑）；幕墙的气密性等级为3级。

外门、窗的水密性等级为（□4级、□5级）；幕墙的水密性等级为（□3级、□4级、□5级）。

外门、窗及幕墙的抗风压性能等级为（□1级、□2级、□3级、□4级、□5级、□6级、□7级、□8级、□9级）。

临街的窗、阳台门和住宅楼的窗、阳台门的空气声计权隔声量Rw≥30dB；其它门、窗≥25dB。

玻璃及其外窗（包括透光幕墙）的传热系数、遮阳系数、太阳得热系数等热工参数值见节能设计专篇。

9：铝合金门、窗的反复启闭性能分别不小于10万次和1万次。启闭力应小于50N。

10：铝合金门、窗框与洞口四周墙体的连接固定件要求为：①固定连接片采用Q235钢材；其厚度不应小于1.5mm,宽不应小于20mm。表面应做防腐处理。②连接固定点：每条边框不应小于2点；且固定点至洞口四角的距离不应大于150mm，固定点之间的间距不应大于500mm。 至墙体边缘的距离不应小于50mm。③不得使用射钉直接把门窗固定在砌体上。组合门窗拼樘处须直接固定在洞口墙基体上。

11：在铝合金门、窗中的水平缝隙上方设置披水条；在下框的室内侧翼缘设置挡水槽，外侧设置披水板，并合理设置泄水孔；窗楣应做滴水线或槽，窗台面应做排水披；洞口四周的墙体外表面应刮干排水；边框与墙体之间应采用粘结性能良好并相容的耐候密封胶做密封防水处理；除另有注明外，门框平墙内面立樘，窗框居墙中立樘。

12：在铝合金门、窗中使用的密封胶（毛）条应采用硫化橡胶类或者热塑性弹性体类材料；密封毛条应采用加片型，且其毛束应经过硅化处理；密封条应连续，接口不应设置在转角处；所有连接缝隙、装配缝隙、螺栓（钉）孔等均应做密封和防水处理。

当不同的金属接触且会产生双金属腐蚀时，应采用绝缘垫片或者绝缘漆做有效隔离。玻璃镶嵌时的最小安装余隙尺寸应满足规范要求。门窗框与洞口或者金属附框的连接、门窗五金件的连接等，其承载能力均需经过试验确定。

13：甲、乙、丙级防火门、窗的耐火极限分别不应低于1.50h、1.00h和0.50h。

1）除经常有人通行处的防火门可采用“常开”防火门外，其它位置的防火门均需“常闭”，且应设置“保持防火门关闭”标识。“常开”防火门在火灾时应具有自行关闭功能和信号反馈功能；除检修门和住宅楼户门外的其它防火门应具有自行关闭功能；双扇防火门应具有按顺序自行关闭的功能。除人员密集场所的疏散门和住宅楼、宿舍、公寓建筑的外门可只在内部易于打开外，其它情况下的防火门应能在其内外两侧均可以手动打开。防火门关闭后应具有防烟功能。

2）防火窗应采用不可开启的窗扇或者具有火灾时能自行关闭的功能。

3）防火卷帘的耐火极限不应低于3.00h。防火卷帘应具有在火灾时靠自重自动关闭的功能和信号反馈功能；关闭后具有防烟性能，与楼板、梁和墙、柱之间的空隙应采用防火封堵材料封堵。

14：钢、木门窗的安装固定应符合以下要求：①凡安装木制门窗位于砌体时，均要用25X3X240扁钢磨耳码钉在门框与砖砌体锚固；②凡安装木制门窗位于砼柱时，均要预埋40X40X25木块于砼柱内；③凡安装钢门窗位于砖砌体或砼柱处，均要预埋直径6钢筋伸出100。以上固定件的间距均不应大于@500放一个。

15：无障碍门应符合以下要求：①不应采用力度大的弹簧门；②在门把手一侧的墙面，应留有宽度不小于400mm的实墙面；③距地900mm高处应设置把手和视线观察玻璃，距地350mm范围内安装护门板；④门槛高度及内外地面高差不应大于15mm，并应以斜面过渡；⑤门扇应便于开关和方便识别。

16：变、配电室的门窗应满足以下要求：①门口应设置不小于500mm高的防鼠挡板；②窗应设置不大于5×5mm的耐久性良好的防蚊虫纱网和设置间距不大于110的防盗栏杆。

17：除注明外，①门边距墙边或柱边均为120mm；②木料与砌体接触部分应做防腐处理；③木门、窗均采用杉木；④木门框均做木贴脸；⑤木制品正反面均作一底二度，刷 色油漆；⑥除自防锈金属外，所有明露的金属应先除油去锈，用防锈漆打底后，刷调和漆二度。不露明的金属刷防锈漆二度，不刷面漆；⑦门窗上的小五金件应符合标准且应装配全齐，门锁由建设单位自购。

⑧ 建筑平、立面图及门窗大样图表中标注的尺寸均为其洞口尺寸，施工时须现场核定实际洞口尺寸后，留出安装尺寸再下料。

表一：安全玻璃的最大许用面积

玻璃种类	公称厚度（mm）	最大许用面积（m^2）
钢化玻璃	4	2.0
	5	2.0
	~~6~~	~~3.0~~
	8	4.0
	10	5.0
	12	6.0
夹层玻璃	6.38 6.76 7.52	~~3.0~~
	8.38 8.76 9.52	5.0
	10.38 10.76 11.52	7.0
	12.38 12.76 13.52	8.0

表二：有框平板玻璃、超白浮法玻璃和真空玻璃的最大许用面积

玻璃种类	公称厚度（mm）	最大许用面积（m^2）
平板玻璃 超白浮法玻璃 真空玻璃	3	0.1
	4	0.3
	5	0.5
	6	0.9
	~~8~~	~~1.8~~
	10	2.7
	12	4.5

门窗表

类型	设计编号	洞口尺寸(mm)	数量	备注
普通门	M0821	800X2100	5	甲级防火
	M0921	900X2100	7	甲级防火
	M0925	900X2500	2	甲级防火
	M1628	1600X2800	1	甲级防火
	M3025	3000X2500	1	甲级防火
普通窗	C0903	900X300	2	甲级防火
	C0912	900X1200	3	甲级防火
	C1118	1100X1800	3	甲级防火
	C1522	1500X2200	1	甲级防火
	C1806	1800X600	2	甲级防火
	C1818	1800X1800	1	甲级防火
	C2118	2100X1800	6	甲级防火
	C2722	2700X2200	3	甲级防火

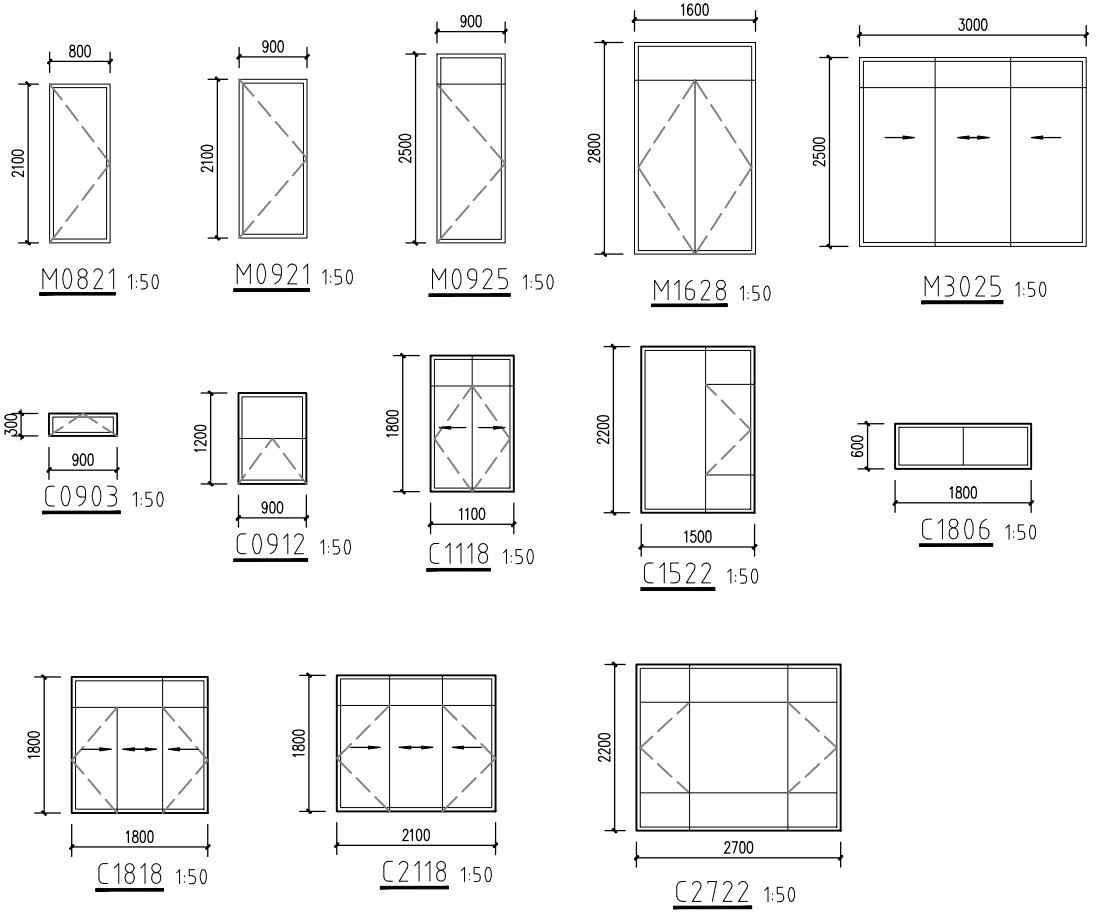

工程名称	江门市农房设计通用图集-户型100-3	专　业	建筑
图　名	门窗及油漆工程说明、门窗表及门窗大样	图　号	JS-12

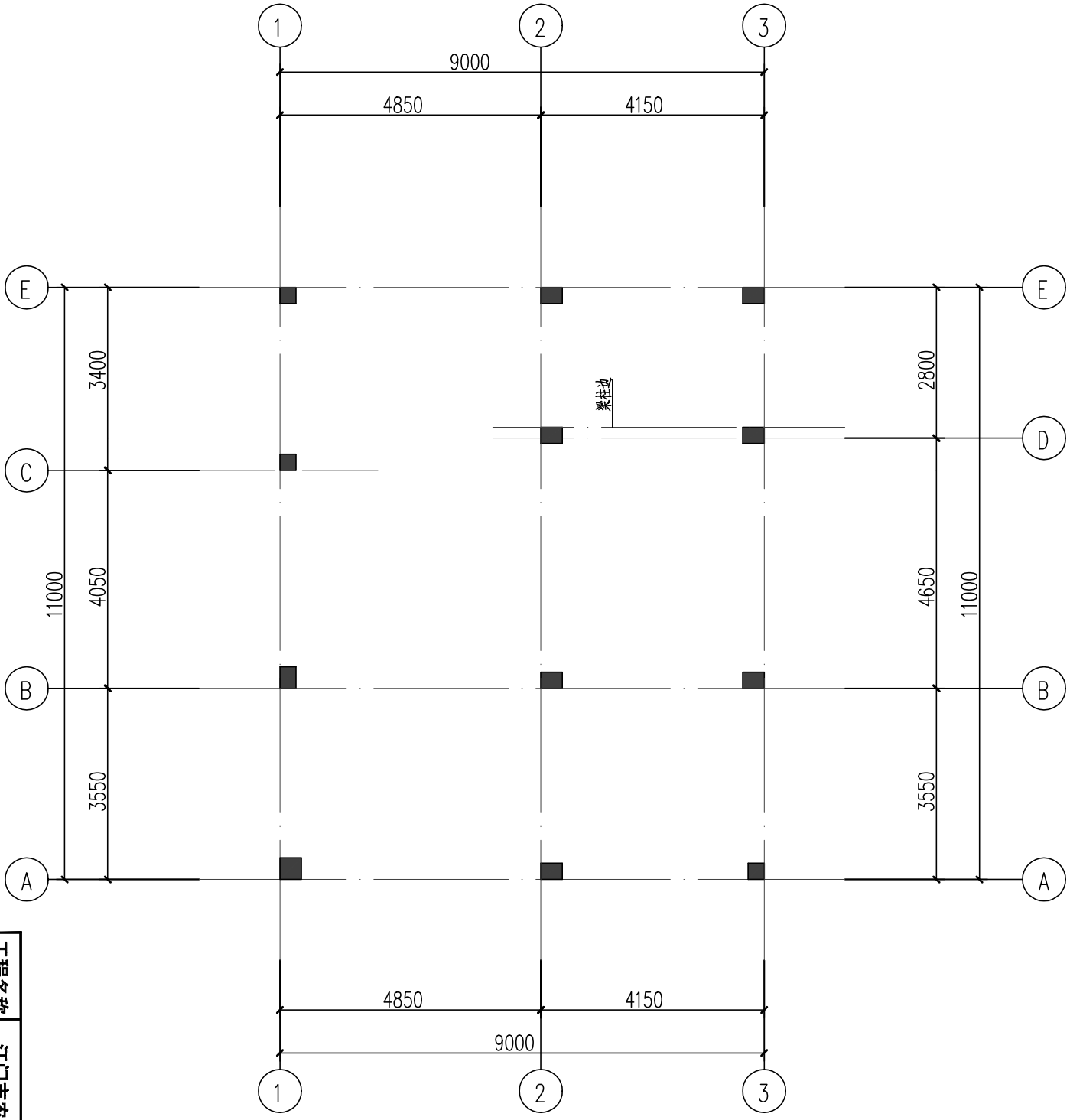

柱平面定位图

除注明外，轴线与柱边或柱中心重合

图名	工程名称	江门市农房设计通用图集-户型100-3
柱平面定位图	专业	结构
	图号	GS-01

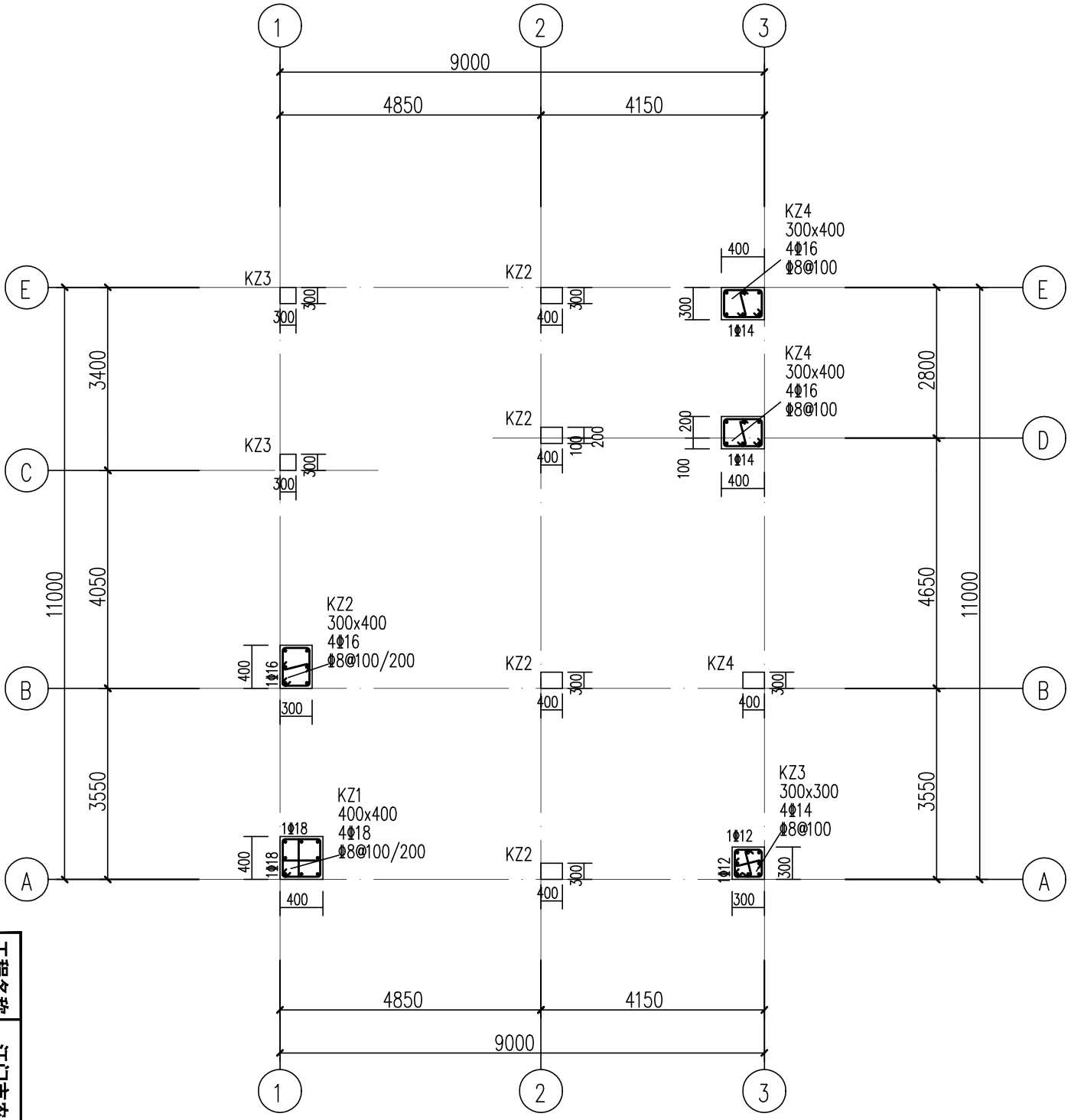

柱配筋大样图

层号	标高(m)	层高(m)	混凝土等级
4	11.100		C25
3	7.600	3.500	C25
2	4.000	3.600	C25
首层	0.000	4.000	C25

结构层楼面标高
结 构 层 高

图名	工程名称
柱配筋大样图	江门市农房设计通用图集-户型100-3
图号	专业
GS-02	结构

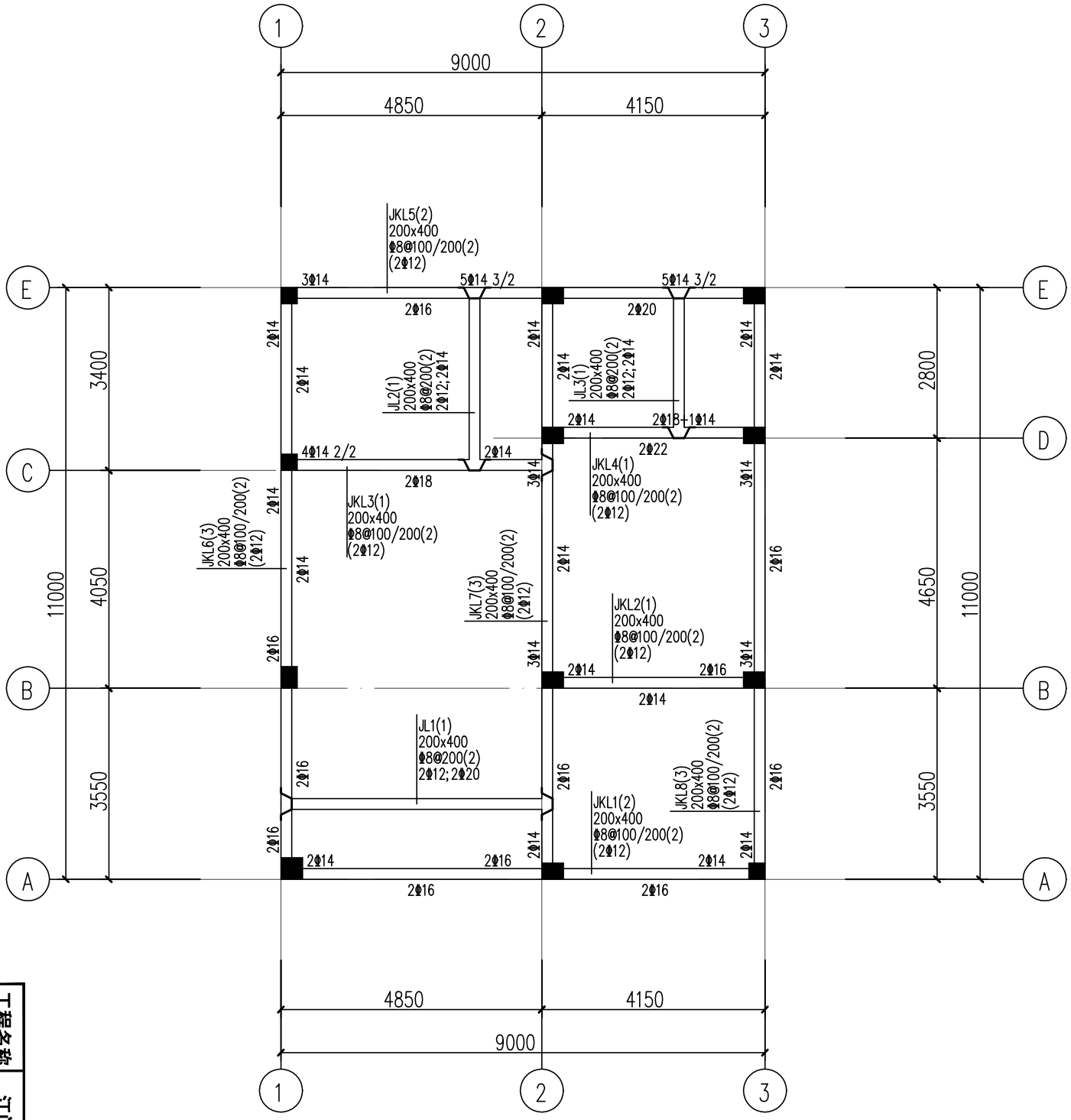

首层梁配筋平面图

说明：

1. 梁混凝土强度等级分别为：C25。
   梁钢筋采用HRB400(Φ)级钢筋，fy=360N/mm^2。
2. 除注明外梁吊筋均为2Φ14，6Φ*(*为梁箍筋直径)。
3. 除注明外梁面标高为H,H=-0.200m。

工程名称	江门市农房设计通用图集-户型100-3
图名	首层梁配筋平面图
专业	结构
图号	GS-03

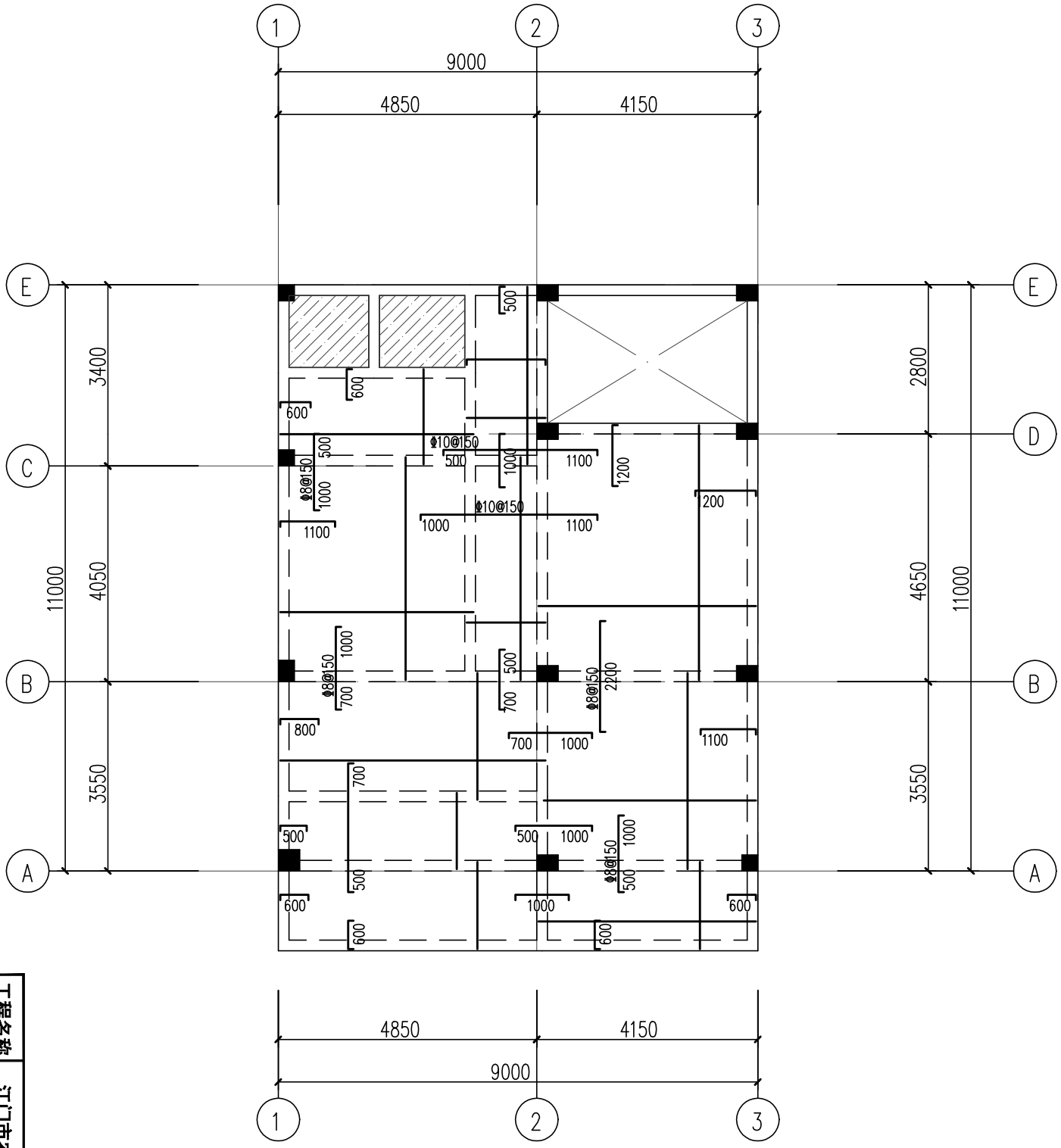

二层板配筋平面

说明:

1. 二层楼面混凝土强度等级为 C25
   板筋采用HRB400(Φ)级钢筋，fy=360N/mm^2。
   墙下无梁部分，板底筋另加2Φ16加强。
2. 未注明板钢筋均为Φ8@200。
   ▨ 板板面标高为H=-0.400m，配双层双向Φ8@200。
3. 未注明者板厚为 100mm。
4. 除注明外二层板面标高为H，H为4.000m。

工程名称	江门市农房设计通用图集-户型100-3
图名	二层板配筋平面
专业	结构
图号	GS-04

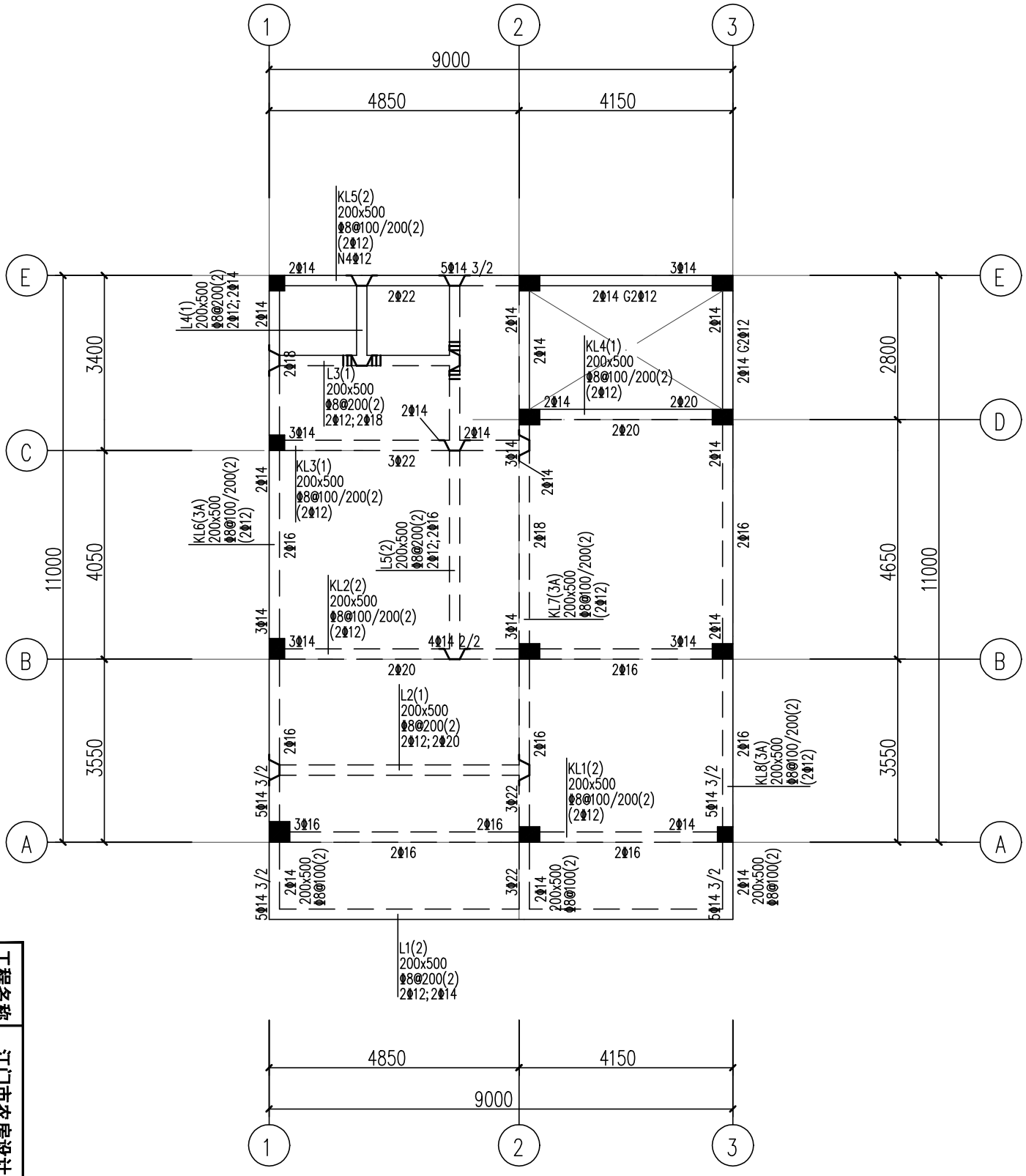

二层梁配筋平面

说明：

1. 梁混凝土强度等级分别为：C25。
   梁钢筋采用 HRB400(Φ)级钢筋，$f_y=360N/mm^2$。
2. 除注明外梁吊筋均为2Φ14 ，6Φ*（*为梁箍筋直径）。
3. 除注明外梁面标高为H，二层H=4.000m。

工程名称	江门市农房设计通用图集-户型100-3
图名	二层梁配筋平面
专业	结构
图号	GS-05

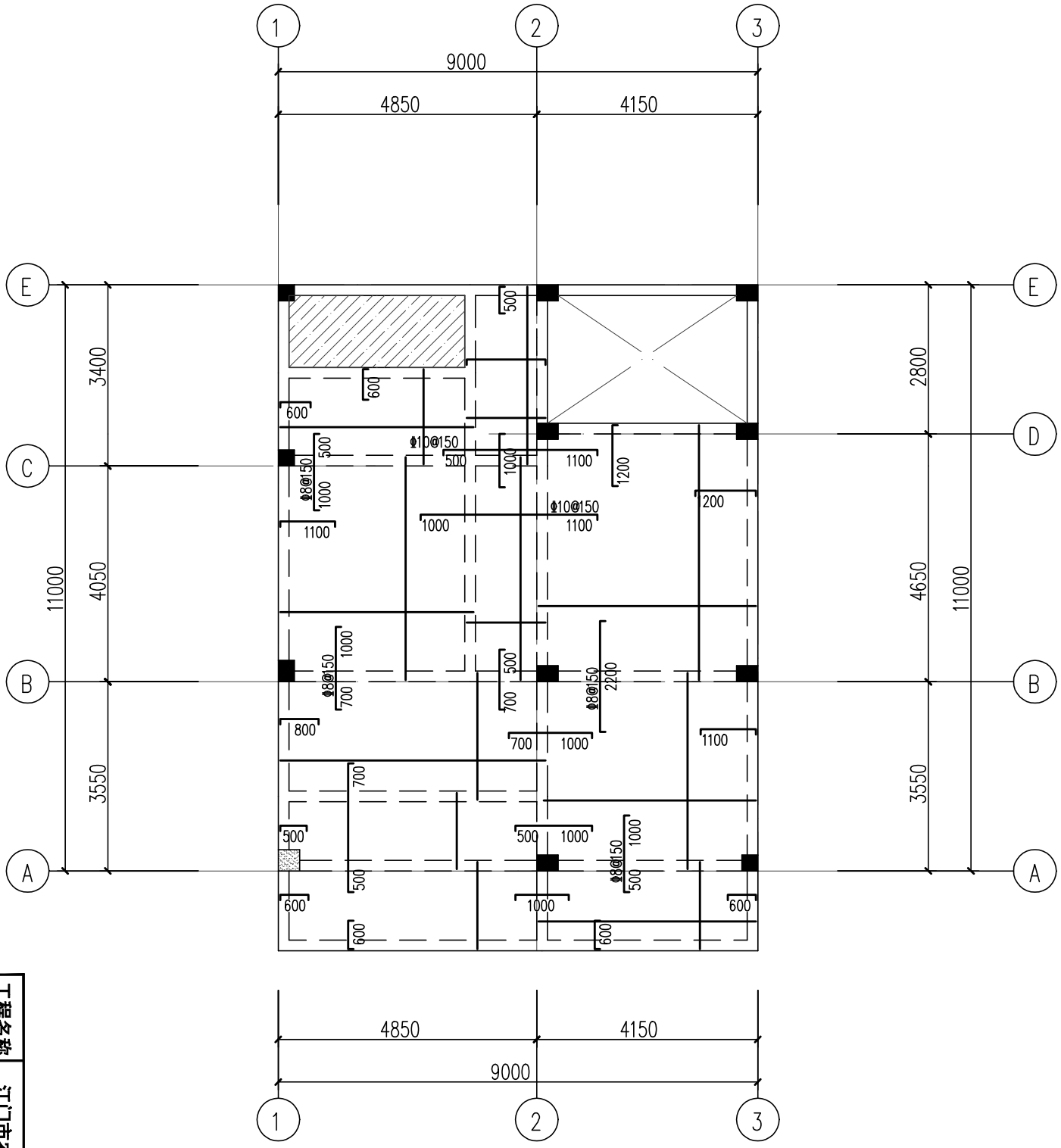

三层板配筋平面

说明:

1. 三层楼面混凝土强度等级为 C25
   板筋采用HRB400(Φ)级钢筋，fy=360N/mm^2。
   墙下无梁部分，板底筋另加2Φ16加强。
2. 未注明板钢筋均为Φ8@200。
   ▨ 板板面标高为H=-0.400m，配双层双向Φ8@200。
3. 未注明者板厚为 100mm。
4. 除注明外三层板面标高为H，H为7.600m。

工程名称	江门市农房设计通用图集-户型100-3
图名	三层板配筋平面
专业	结构
图号	GS-06

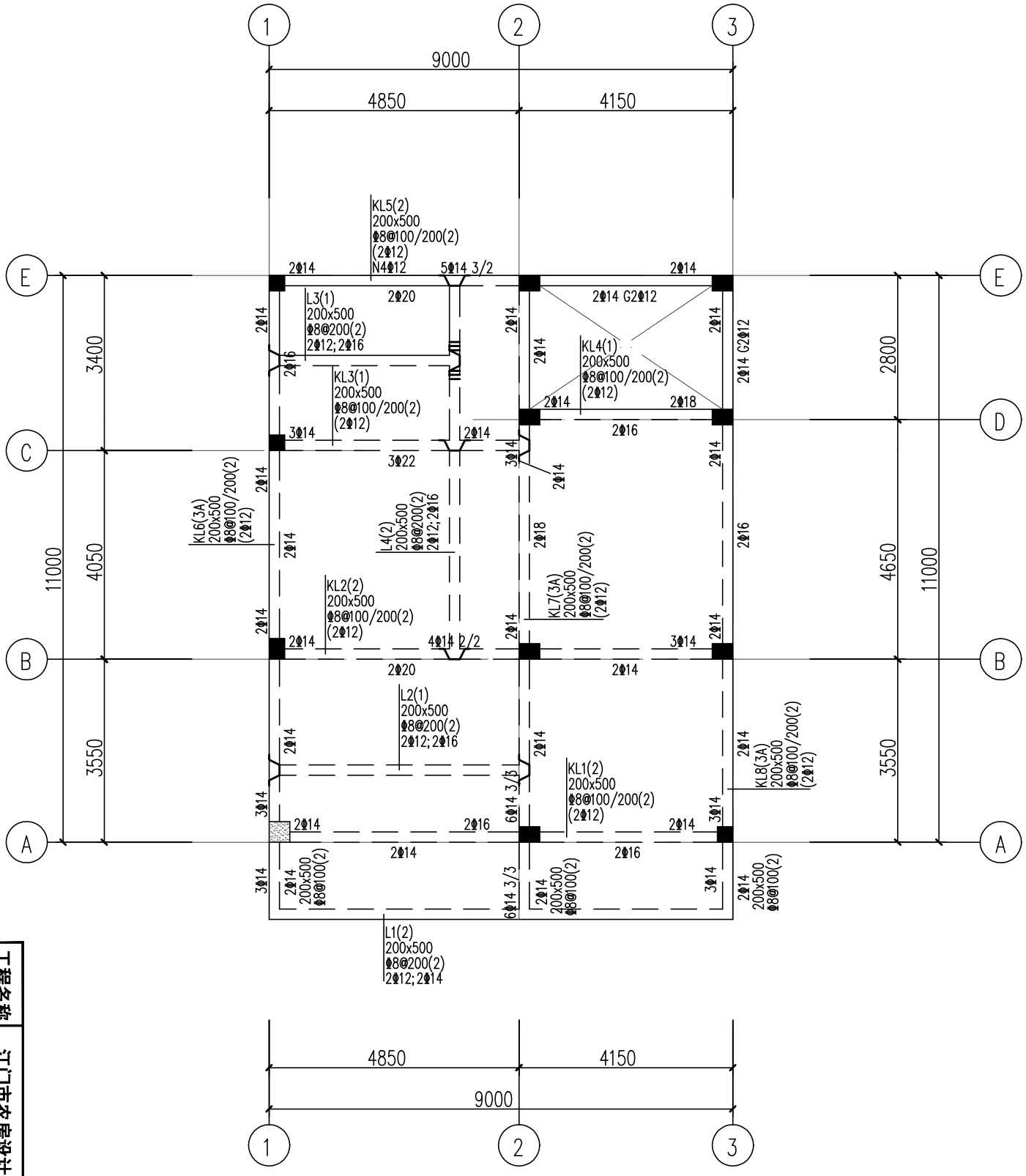

三层梁配筋平面

说明：

1. 梁混凝土强度等级分别为：C25。
   梁钢筋采用HRB400(Φ)级钢筋，fy=360N/mm^2。
2. 除注明外梁吊筋均为2Φ14 ，6Φ*(*为梁箍筋直径)。
3. 除注明外梁面标高为H,三层H=7.600m。

工程名称	江门市农房设计通用图集-户型100-3	专业	结构
图名	三层梁配筋平面	图号	GS-07

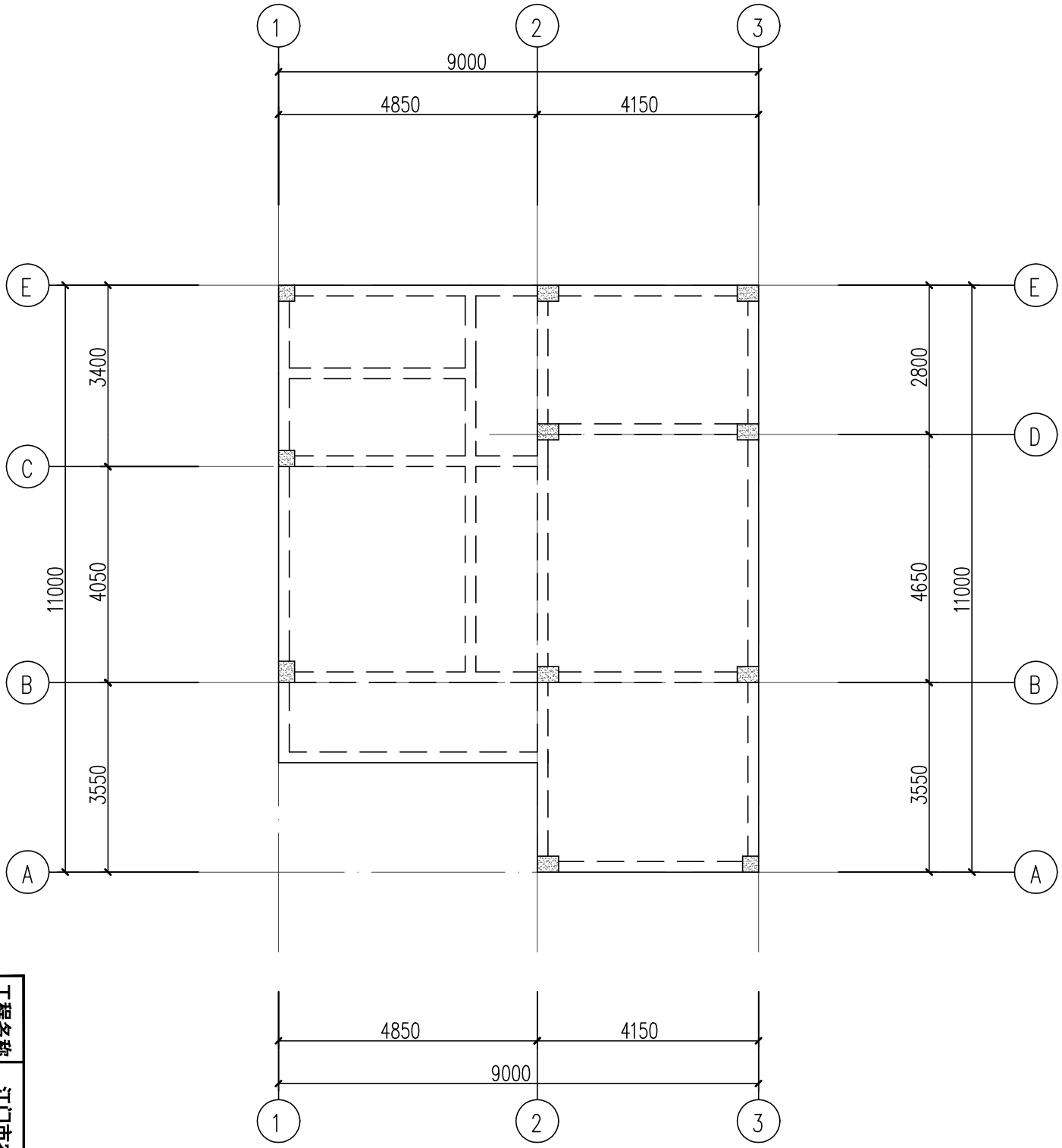

屋面层板配筋平面

说明:

1. 屋面层混凝土强度等级为 C25
   板筋采用HRB400(Φ)级钢筋, fy=360N/mm^2。
2. 除图面注明外另配双层双向Φ8@150。
3. 未注明者板厚为 110mm。
4. 屋面板板面标高详见建筑。

工程名称	江门市农房设计通用图集-户型100-3	专业	结构
图名	屋面层板配筋平面	图号	GS-08

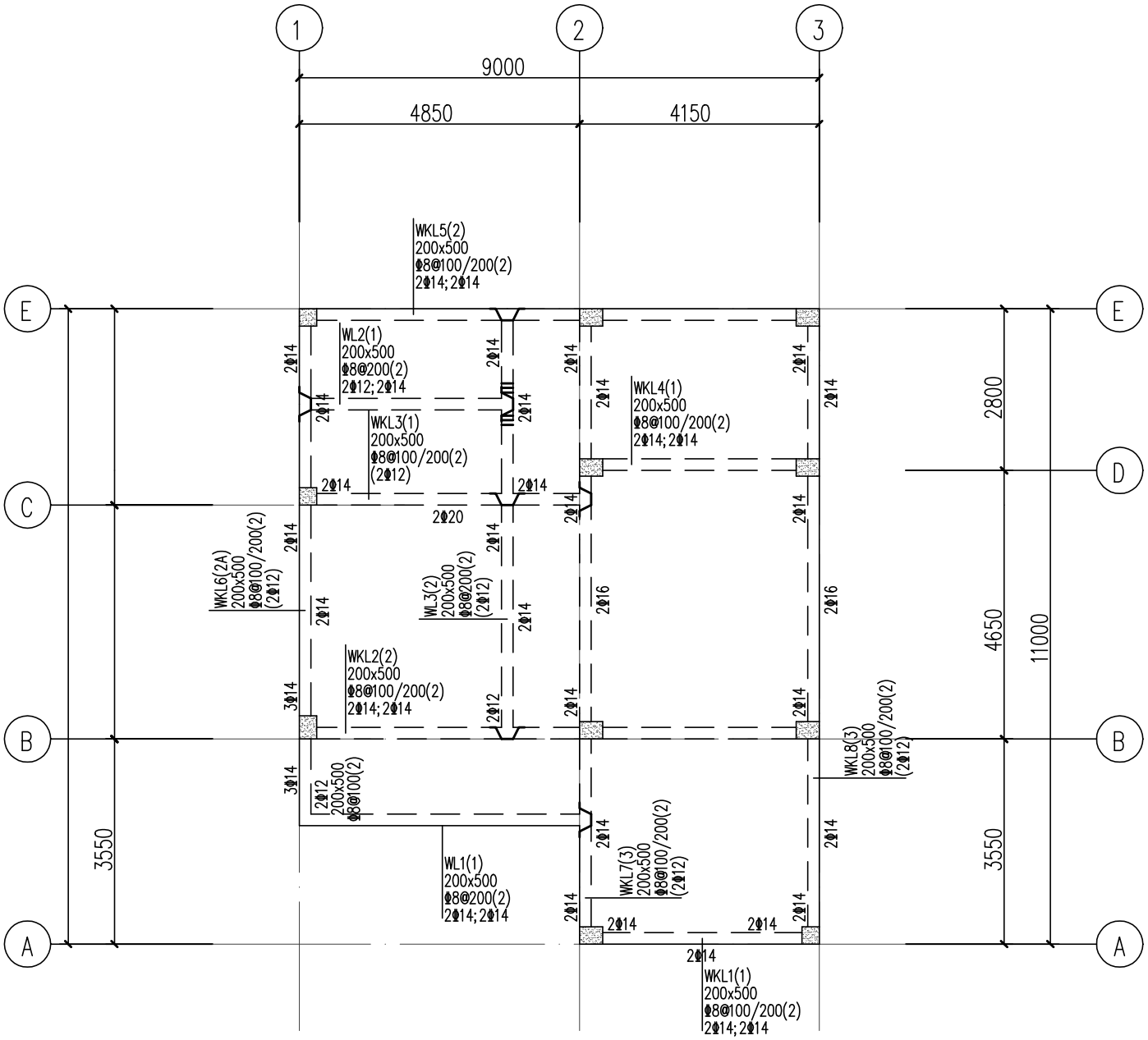

屋面层梁配筋平面

说明：

1. 梁混凝土强度等级分别为：C25。
   梁钢筋采用HRB400(Φ)级钢筋，fy=360N/mm^2。
2. 除注明外梁吊筋均为2Φ14 ，6Φ*（*为梁箍筋直径）。
3. 屋面层梁梁面标高详见建筑。

工程名称	江门市农房设计通用图集-户型100-3
图名	屋面层梁配筋平面
专业	结构
图号	GS-09

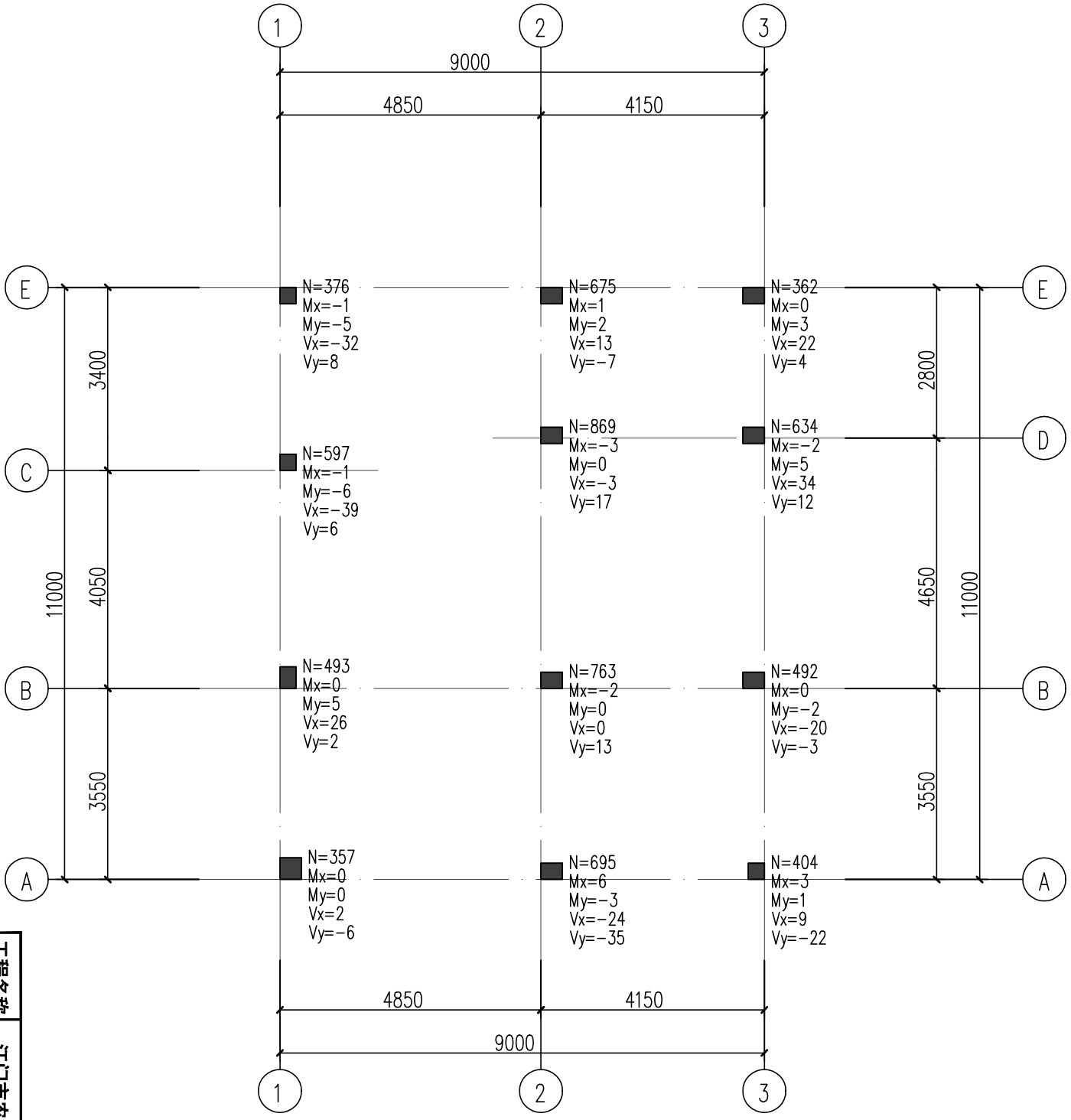

柱底内力图

说明:

1.最大轴力标准组合内力

工程名称	江门市农房设计通用图集-户型100-3
图名	柱底内力图Nmax(标准组合)
专业	结构
图号	GS-10

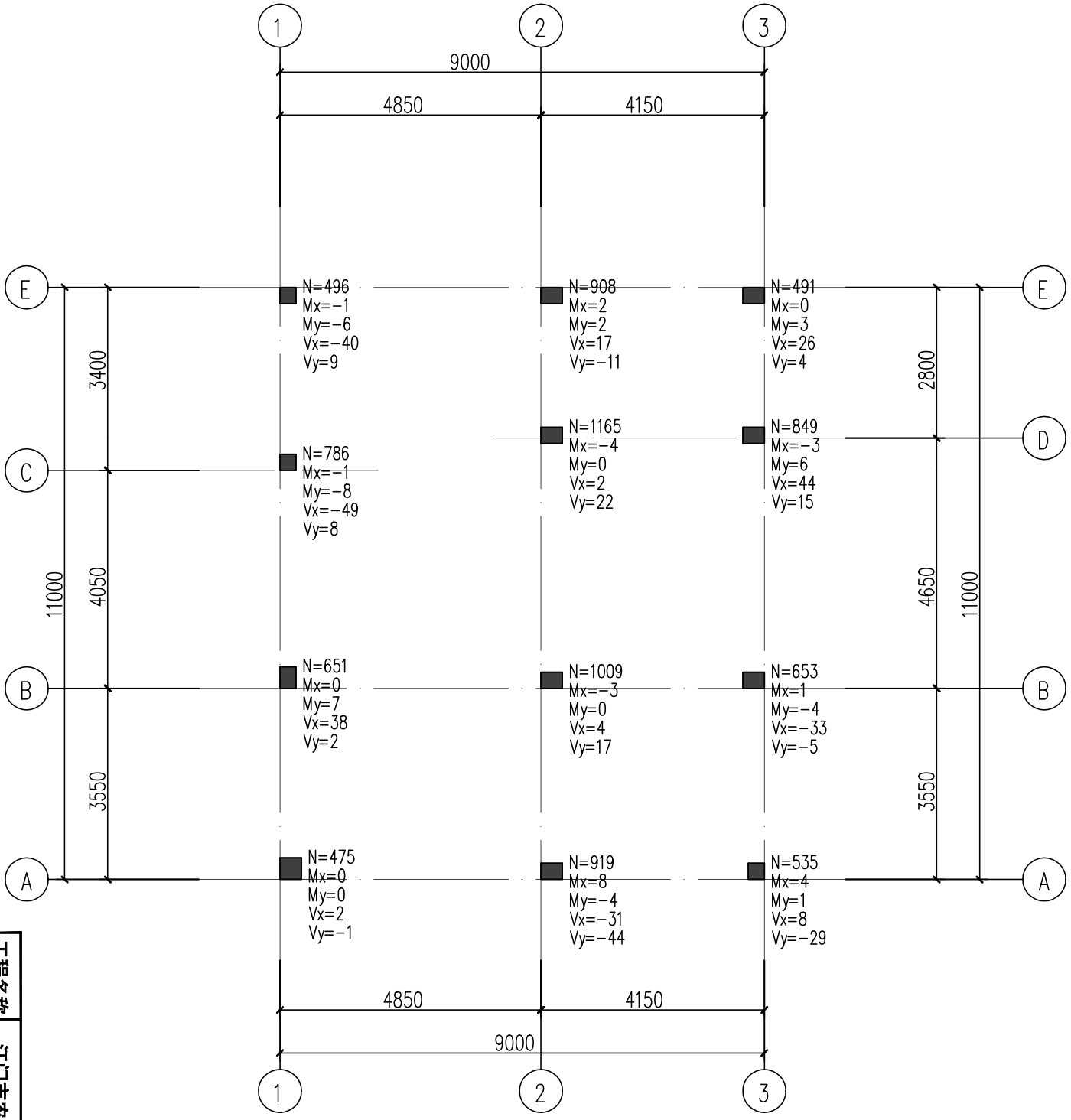

柱底内力图

说明:

1.最大轴力基本组合内力

工程名称	江门市农房设计通用图集-户型100-3	专业	结构
图名	柱底内力图Nmax(基本组合)	图号	GS-11

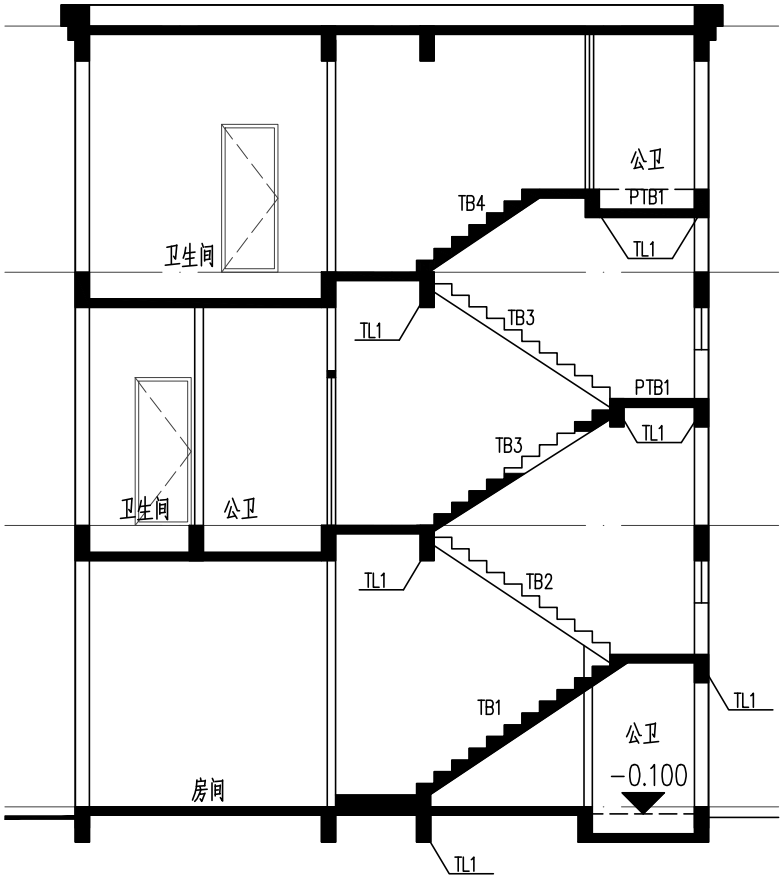

①　楼梯结构布置剖面图　1:100　③

工程名称	江门市农房设计通用图集-户型100-3	专　业	结构
图　名	楼梯结构布置剖面图	图　号	GS-12

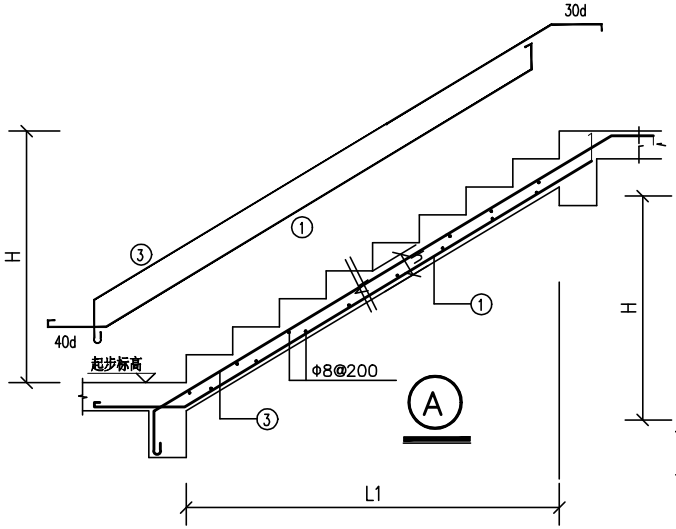

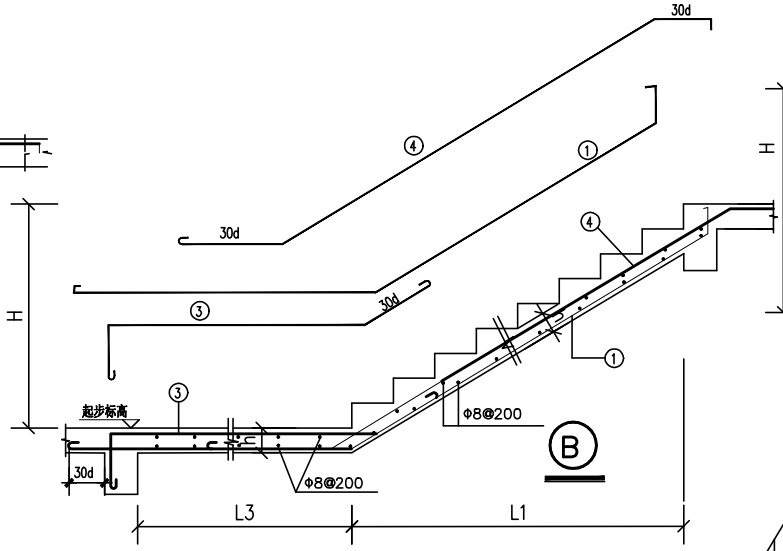

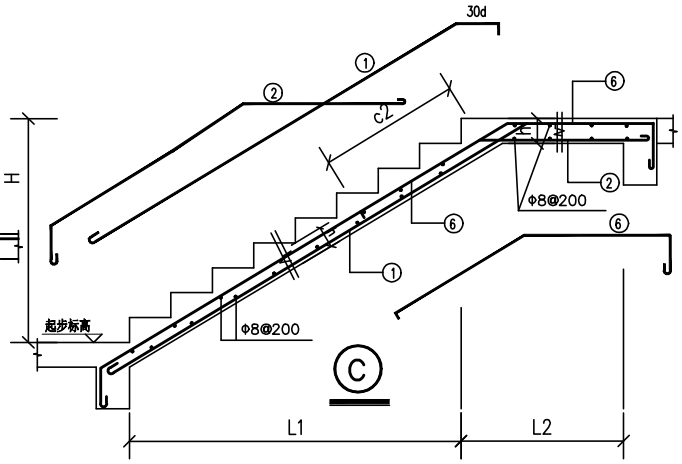

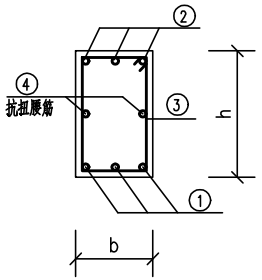

平台梁截面

梁下按实际加TZ

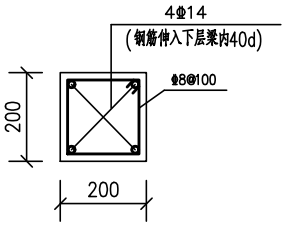

TZ配筋图

(高度按实测)

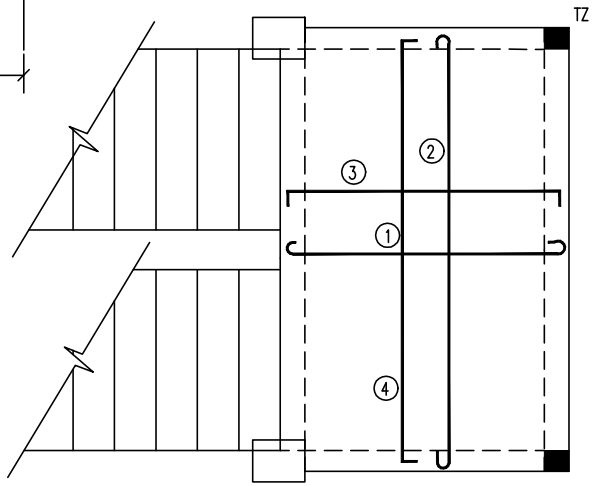

梯平台 Ⓔ

梯板表

楼梯号	梯跑编号	标高	断面形式	梯板厚 h	梯板底筋 ①	梯板底筋 ②	梯板面筋 ③	梯板面筋 ④	梯板面筋 ⑤	梯板面筋 ⑥	备注
	TB1		C	130	Φ12@200	Φ12@200				Φ12@200	
	TB2		B	130	Φ12@200		Φ12@200	Φ12@200			
	TB3		A	120	Φ10@150		Φ10@150				
	TB4		C	120	Φ10@150	Φ10@150				Φ10@150	

楼梯平台梁表

楼梯号	梁编号	截面 bxh	配筋 ①	配筋 ②	配筋 ③
	TL1	200X400	2Φ18	2Φ14	Φ8@150

说明:

1. 本梯表与建施楼梯大样一起使用。
2. 混凝土同当层梁板砼标号。
3. 当采用HRB400钢筋时，钢筋末端不作弯钩。
4. 本图尺寸单位为毫米，标高为米。
5. 梯板扶手下另加2Φ12钢筋。

梯平台板表

楼梯号	板编号	板面标高	断面形式	平面尺寸 AXB	板厚 h	板配筋 ①	板配筋 ②	板配筋 ③	板配筋 ④
	PTB1	详建筑图	E	详建筑图	100	Φ10@150	Φ10@150	Φ10@150	Φ10@150

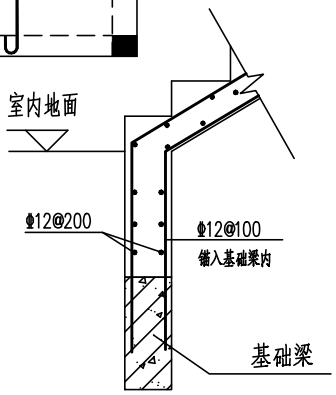

基础梁支承楼梯做法

工程名称	江门市农房设计通用图集-户型100-3	专业	结构
图名	楼梯大样	图号	GS-13

户型100-4
沿街效果图

户型100-4
沿街效果图

设计说明

设计方案设计既兼顾实用性、美观性，又符合农村生活习惯和地域特色。户型设计可供两到三代人居住，共有6房2厅3卫1厨1阳台1露台1车房，首层含1客厅、1餐厅、1厨房、1公卫、1房间和1车房，二层含3房间、1公卫、1客厅和1阳台，三层含2房间、1公卫、1客厅和1露台。建筑外立面线条简洁、采用大玻璃窗、素色外墙，通过平屋顶设计，墙身色彩的对比烘托设计感，既有文化底蕴，又不失现代感。

经济技术指标

指标	数量（单位）
用地面积	100.00㎡
基底面积	94.30㎡
总建筑面积	276.08㎡
建筑高度	11.10m
建筑层数	3
建筑面宽	9.00m
建筑进深	11.00m

造价估算表

序号	工程和费用名称	单位	数量	单价(元/㎡)	合计（元）	备注
一	主体工程				620717.48	
1	土建工程	㎡	276.08	700	193256.00	不含地基基础、含地上建筑主体结构、墙体砌筑等
2	室内客厅、卧室及公共区域装修	㎡	257.95	800	206360.00	地面抛光砖、墙身天花抹灰乳胶漆
3	室内厨房、卫生间装修	㎡	18.13	1500	27195.00	地面防滑砖 + 墙面瓷砖 + 天花抹灰乳胶漆 + 地面墙身防水
4	外立面装饰工程	㎡	276.08	320	88345.60	按建筑面积计算
5	屋面及防水	㎡	86.40	400	34560.00	
6	电气及照明工程	㎡	276.08	150	41412.00	配电及照明系统
7	给排水工程	㎡	276.08	80	22086.40	含给、排水系统、洁具及附件
8	白蚁防治费	㎡	276.08	6	1656.48	
9	室外排污排水及化粪池	项	1.00	5000	5000.00	不含至化粪池排出至市政部分
10	室外庭院	㎡	4.7	180	846.00	稳定垫层 + 混凝土抹光

江门市农房设计通用图集--户型100-4

图 纸 目 录

序号	图纸名称	专业	图号	图幅	备注
01	首层平面图	建 筑	JS-01	A4	
02	二层平面图	建 筑	JS-02	A4	
03	三层平面图	建 筑	JS-03	A4	
04	天面层平面图	建 筑	JS-04	A4	
05	①-③轴立面图	建 筑	JS-05	A4	
06	③-①轴立面图	建 筑	JS-06	A4	
07	Ⓐ-Ⓔ轴立面图	建 筑	JS-07	A4	
08	Ⓔ-Ⓐ轴立面图	建 筑	JS-08	A4	
09	1-1剖面图	建 筑	JS-09	A4	
10	节点大样图	建 筑	JS-10	A4	
11	化粪池大样图	建 筑	JS-11	A4	
12	门窗及油漆工程说明、门窗表及门窗大样	建 筑	JS-12	A4	
01	首层梁钢筋图	结 构	GS-01	A4	
02	二层梁钢筋图	结 构	GS-02	A4	
03	三层梁钢筋图	结 构	GS-03	A4	
04	屋面层梁钢筋图	结 构	GS-04	A4	
05	二层板钢筋图	结 构	GS-05	A4	
06	三层板钢筋图	结 构	GS-06	A4	
07	屋面层板钢筋图	结 构	GS-07	A4	
08	首层柱钢筋图	结 构	GS-08	A4	
09	二层柱钢筋图	结 构	GS-09	A4	
10	三层柱钢筋图	结 构	GS-10	A4	
11	柱底内力图	结 构	GS-11	A4	
12	楼梯剖面图	结 构	GS-12	A4	
13	楼梯大样图	结 构	GS-13	A4	

工程名称	江门市农房设计通用图集-户型100-4	专 业	建筑
图 名	图纸目录	图 号	JS-ML01

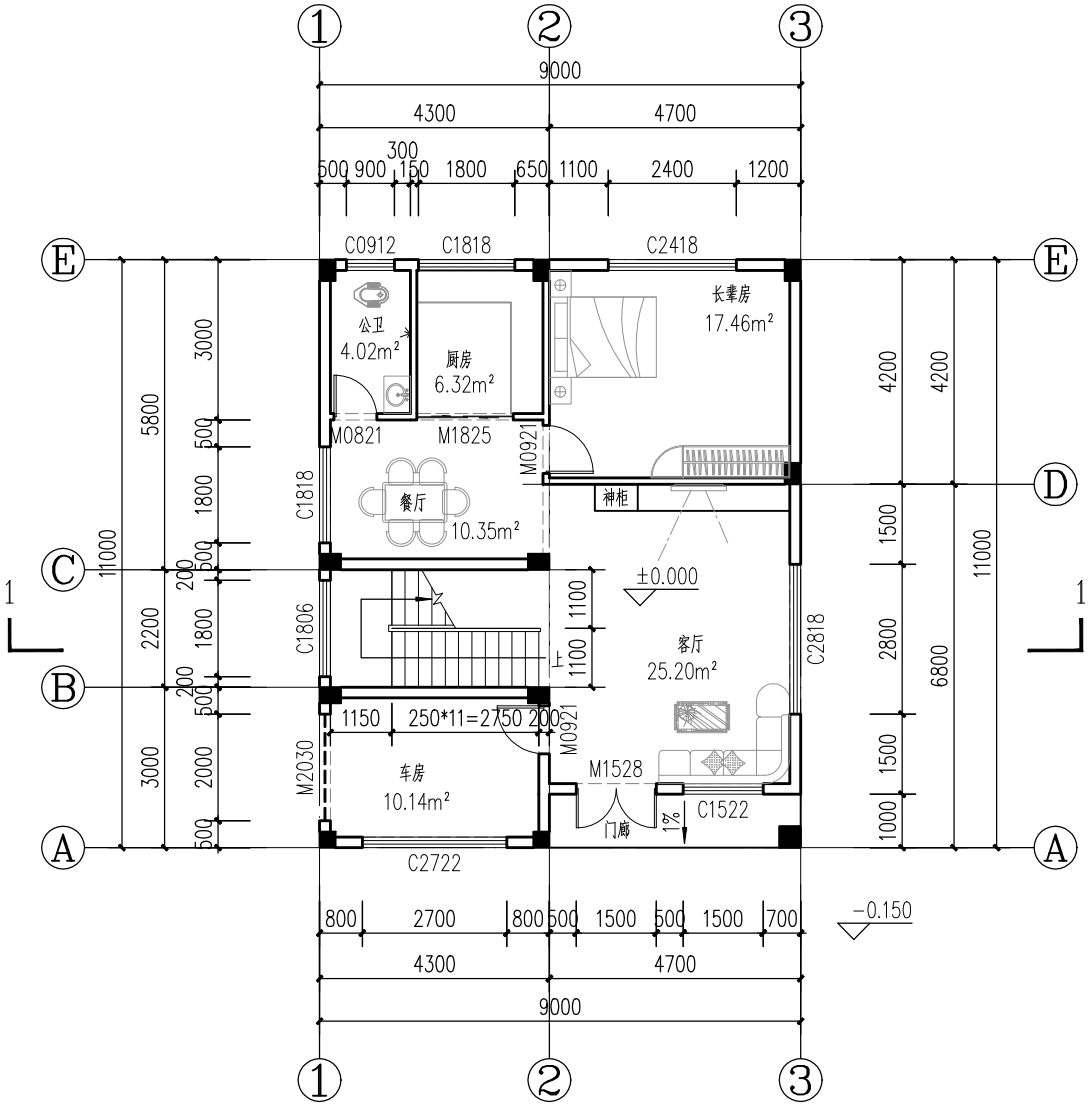

首层平面图 1:100

层高：4.0米
面积：94.30㎡
总面积：276.08㎡

注：

1.除注明外，外墙及楼梯间墙厚均为200，其余间墙厚120；电梯墙厚240；
2.除有注明外，门垛均为120；
3.除有注明外，厨房、阳台和卫生间完成面标高比相应楼层标高低20mm，排水坡度为1%，坡向地漏或大便器；
4.外露窗户及阳台门均设防盗设施，样式及材料由业主指定；
5.有防水层的楼、地面的防水层在门口处应水平延展，且向外延展的长度不应小于500mm，向两侧延展的宽度不应小于200mm。穿越楼板的管道应设置防水套管，高度应高出装饰层完成面20mm以上；套管与管道间应采用防水密封材料嵌填压实；
6.蒸压加气砼砌块墙体所用蒸压加气砼砌块、砂浆及其配套材料所采用的原材料和制品，必须符合《建筑材料放射性核素限量》GB6566、《民用建筑工程室内环境污染控制》GB50325标准的规定；
7.洗手间周边墙不应采用加气混凝土砌块；
8.楼梯间顶棚、内墙二次装修材料应采用燃烧性能A级材料；
9.所有卫生间、厨房、外门均按需设置挡水；
10.所有窗台室内高度小于900的，均需安装安全护栏等有效防坠落措施；

工程名称	江门市农房设计通用图集-户型100-4	专　业	建筑
图　名	首层平面图	图　号	JS-01

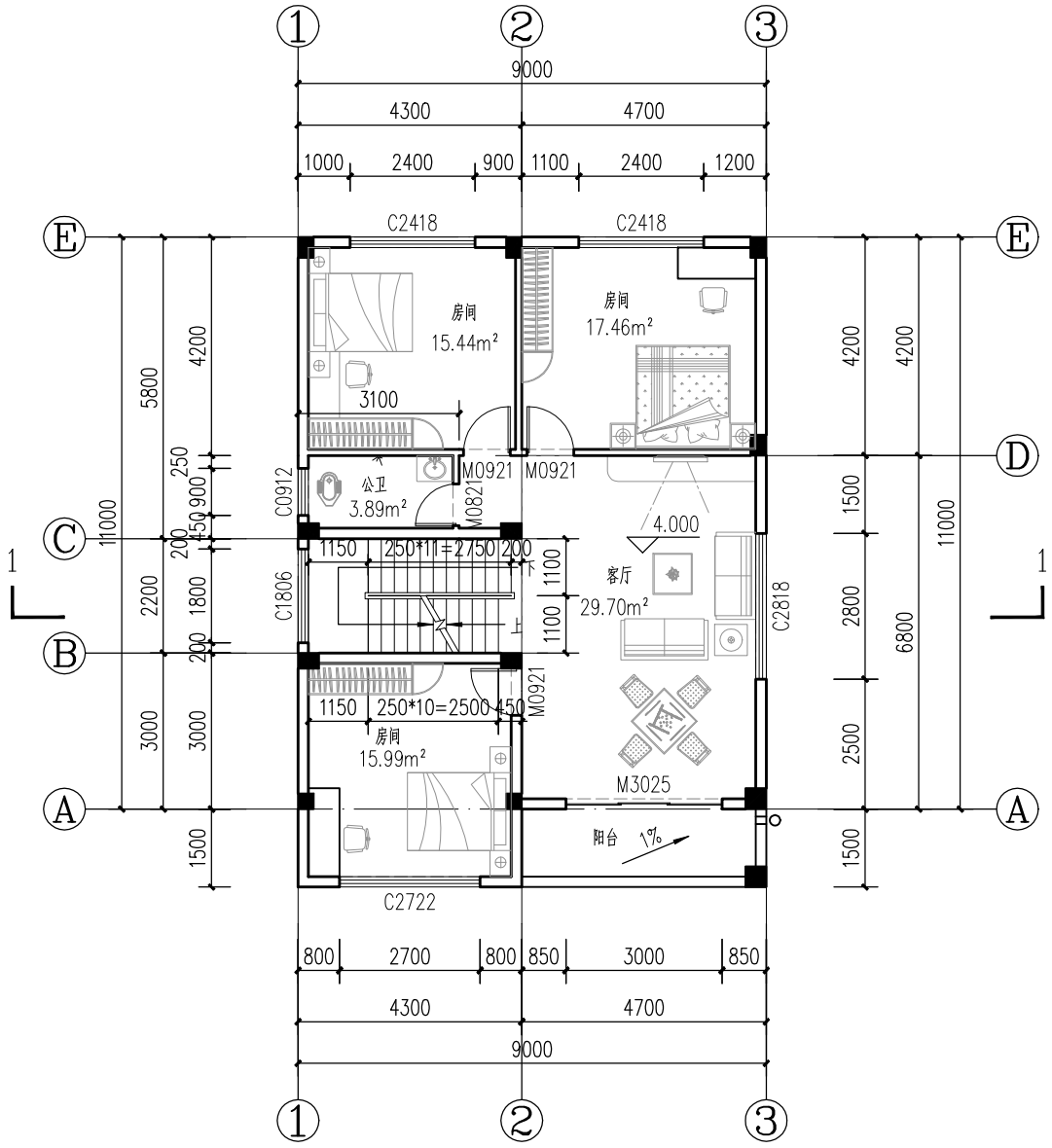

二层平面图 1:100

层高：3.6米

面积：107.98㎡

工程名称	江门市农房设计通用图集-户型100-4	专　业	建筑
图　名	二层平面图	图　号	JS-02

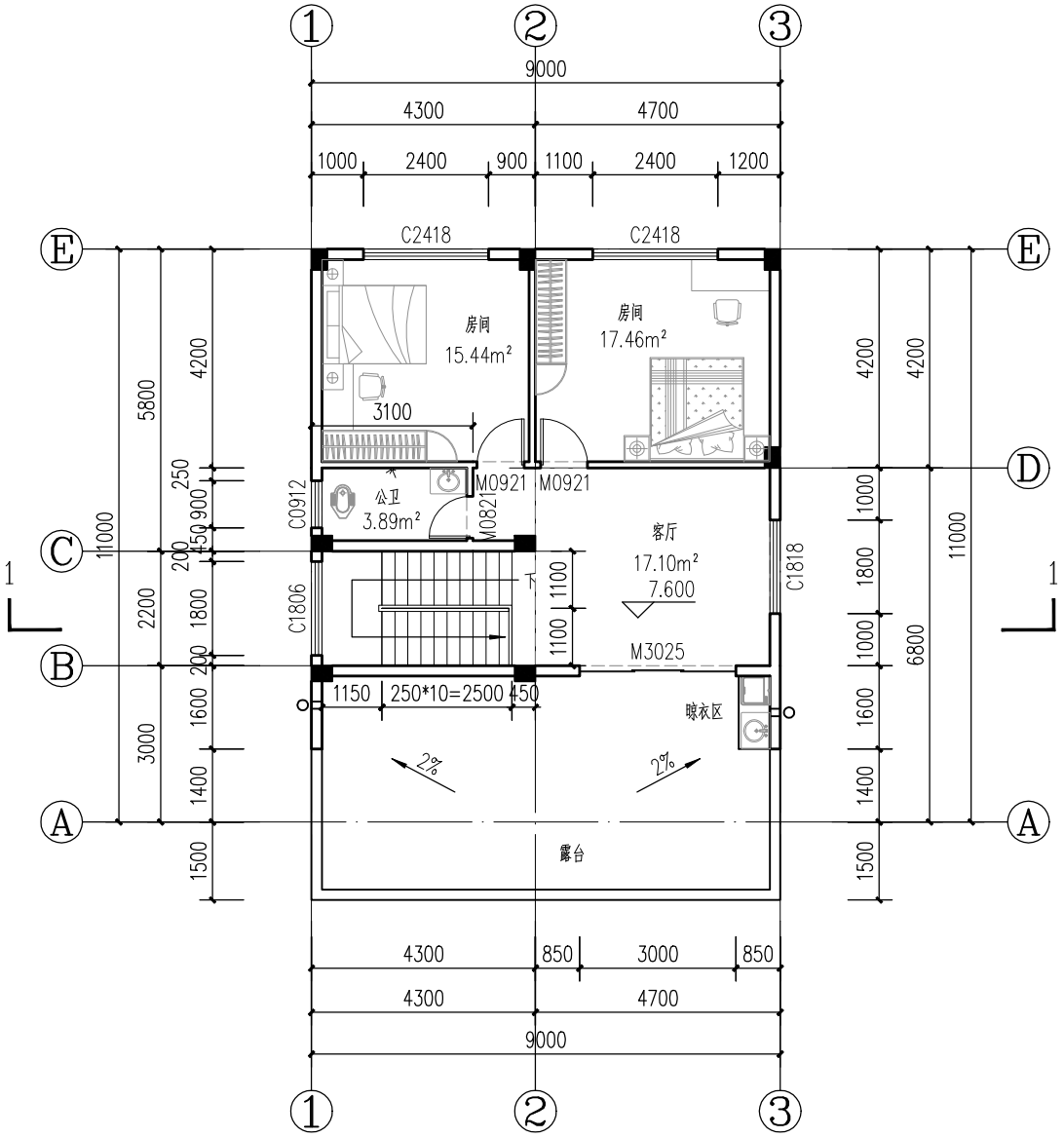

三层平面图 1:100

层高：3.5米
面积：73.80m²

工程名称	江门市农房设计通用图集-户型100-4	专　业	建筑
图　名	三层平面图	图　号	JS-03

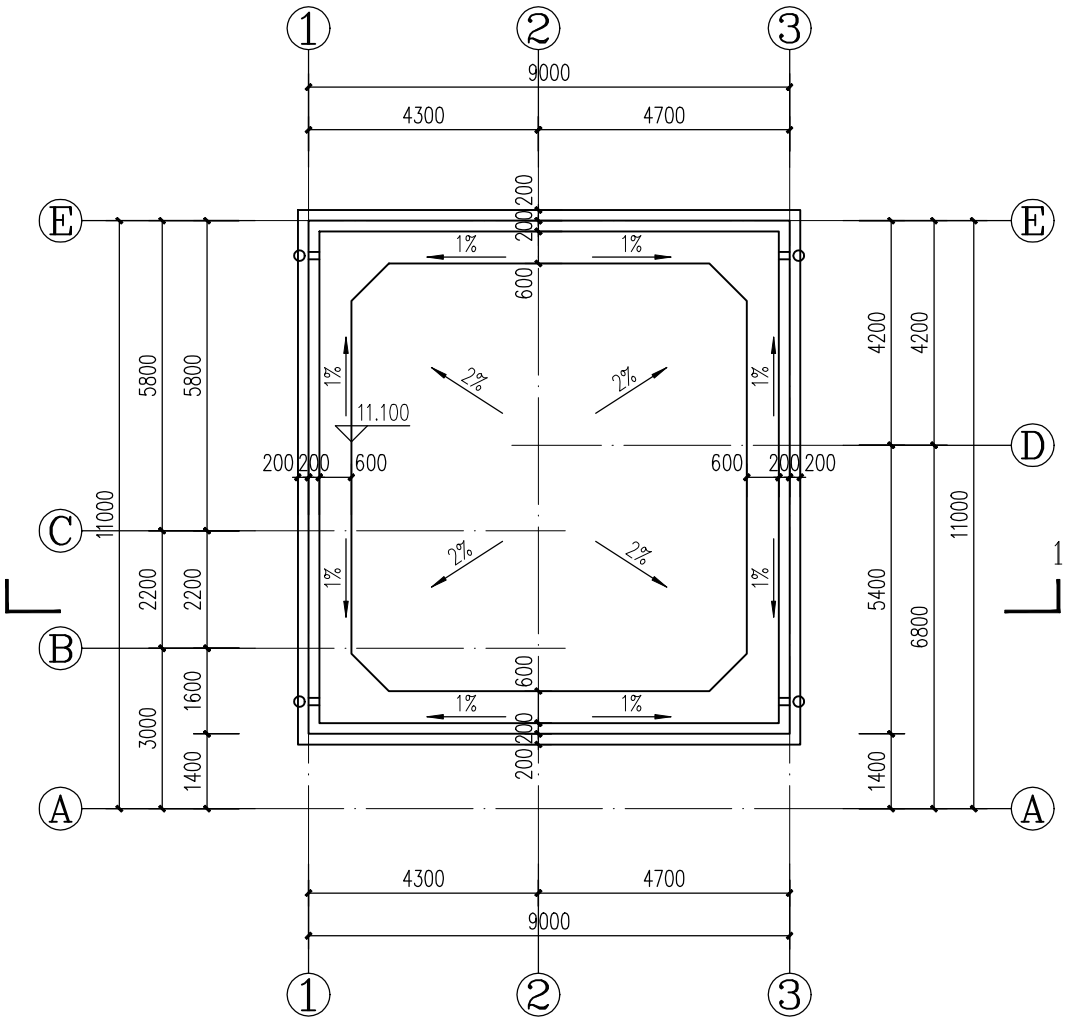

天面层平面图 1:100

工程名称	江门市农房设计通用图集-户型100-4	专　业	建筑
图　名	天面层平面图	图　号	JS-04

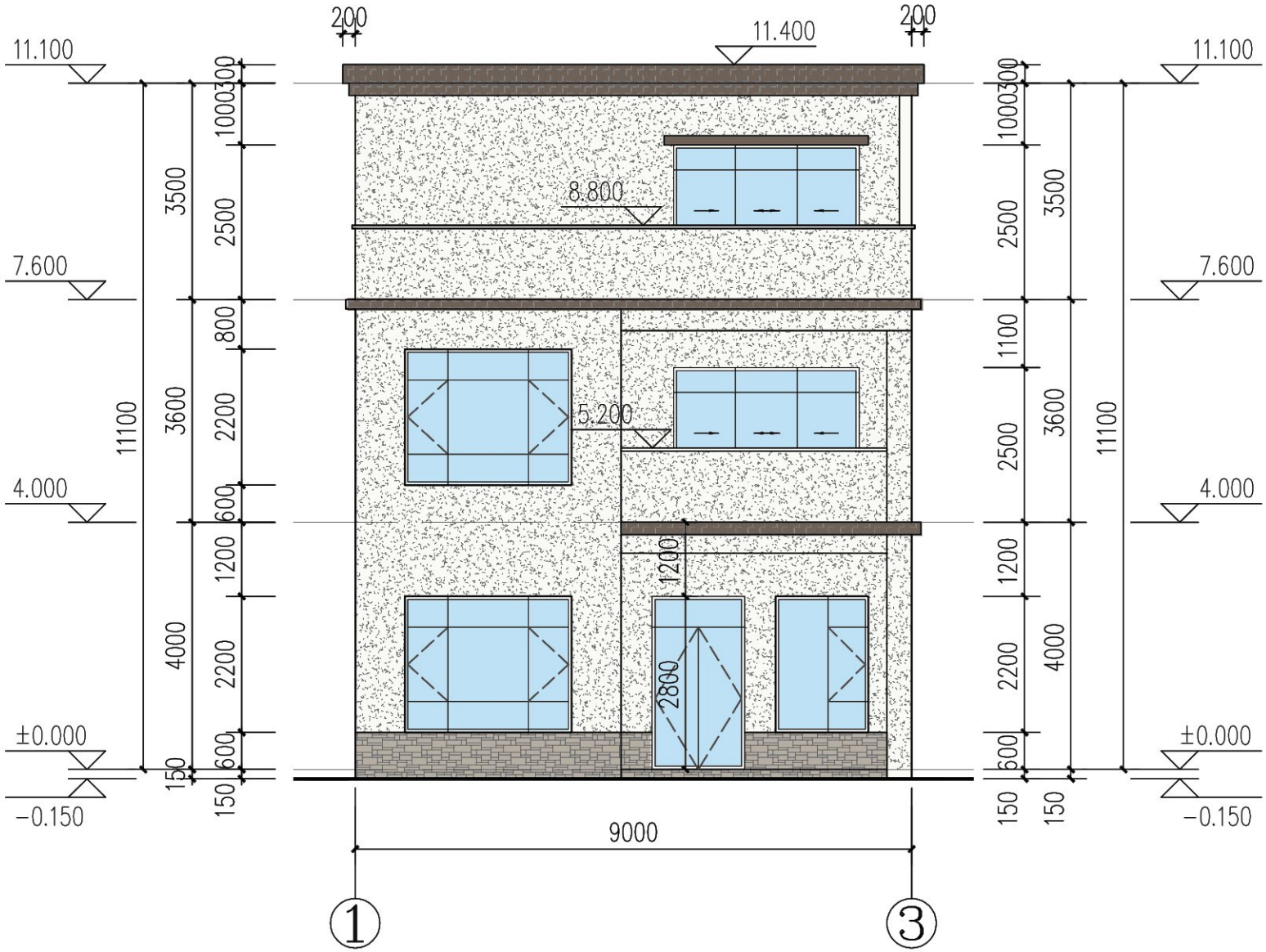

①-③立面图 1:100

立面材质：

- 米黄色外墙漆
- 浅棕色外墙漆
- 米白色外墙漆
- 文化砖贴片
- 深棕色外墙漆

注：外立面水管等立管涂刷同外墙颜色

工程名称	江门市农房设计通用图集-户型100-4	专　业	建筑
图　名	①-③轴立面图	图　号	JS-05

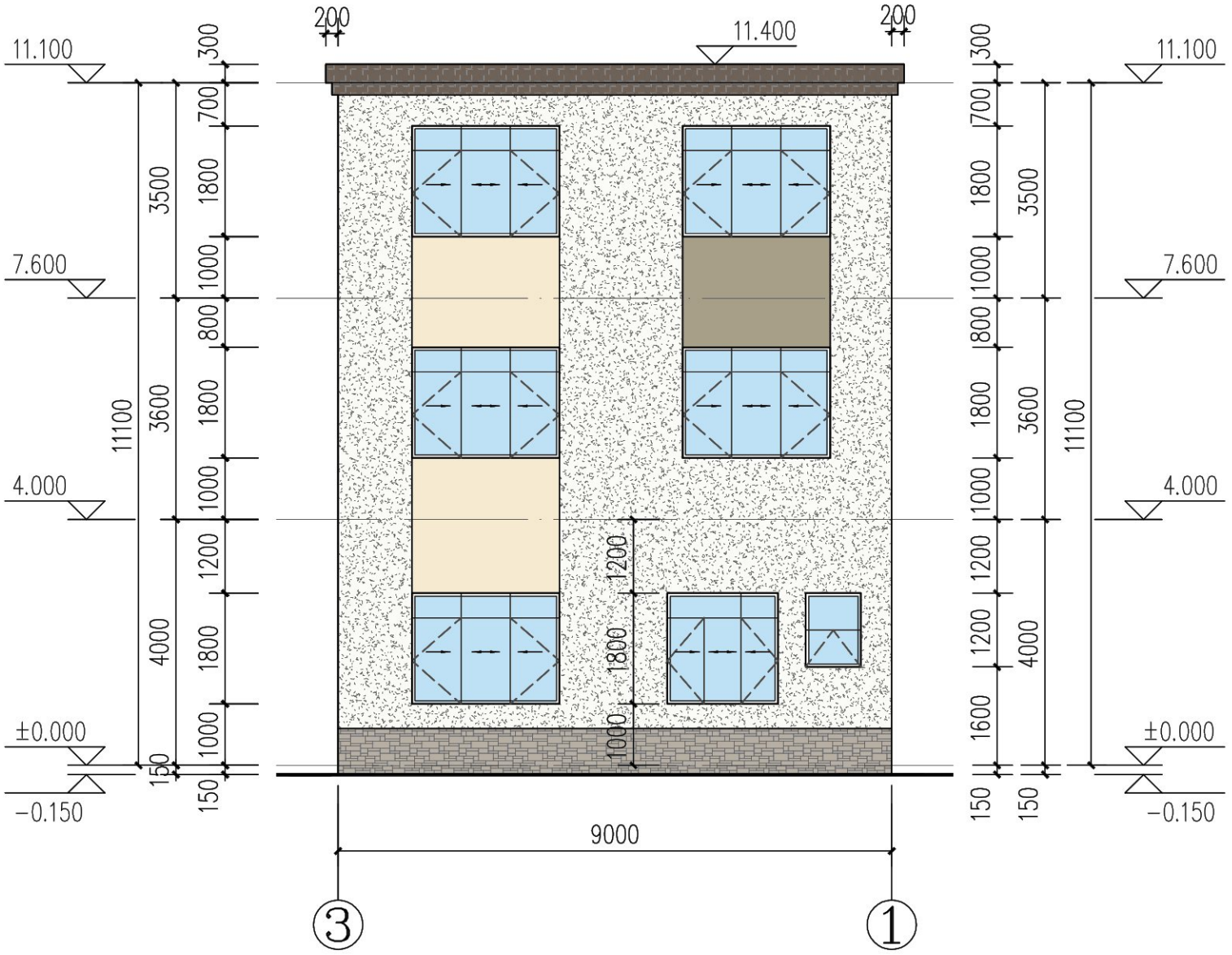

③-①立面图 1:100

立面材质：

- 米黄色外墙漆
- 浅棕色外墙漆
- 米白色外墙漆
- 文化砖贴片
- 深棕色外墙漆

注：外立面水管等立管涂刷同外墙颜色

工程名称	江门市农房设计通用图集-户型100-4	专　业	建筑
图　名	③-①轴立面图	图　号	JS-06

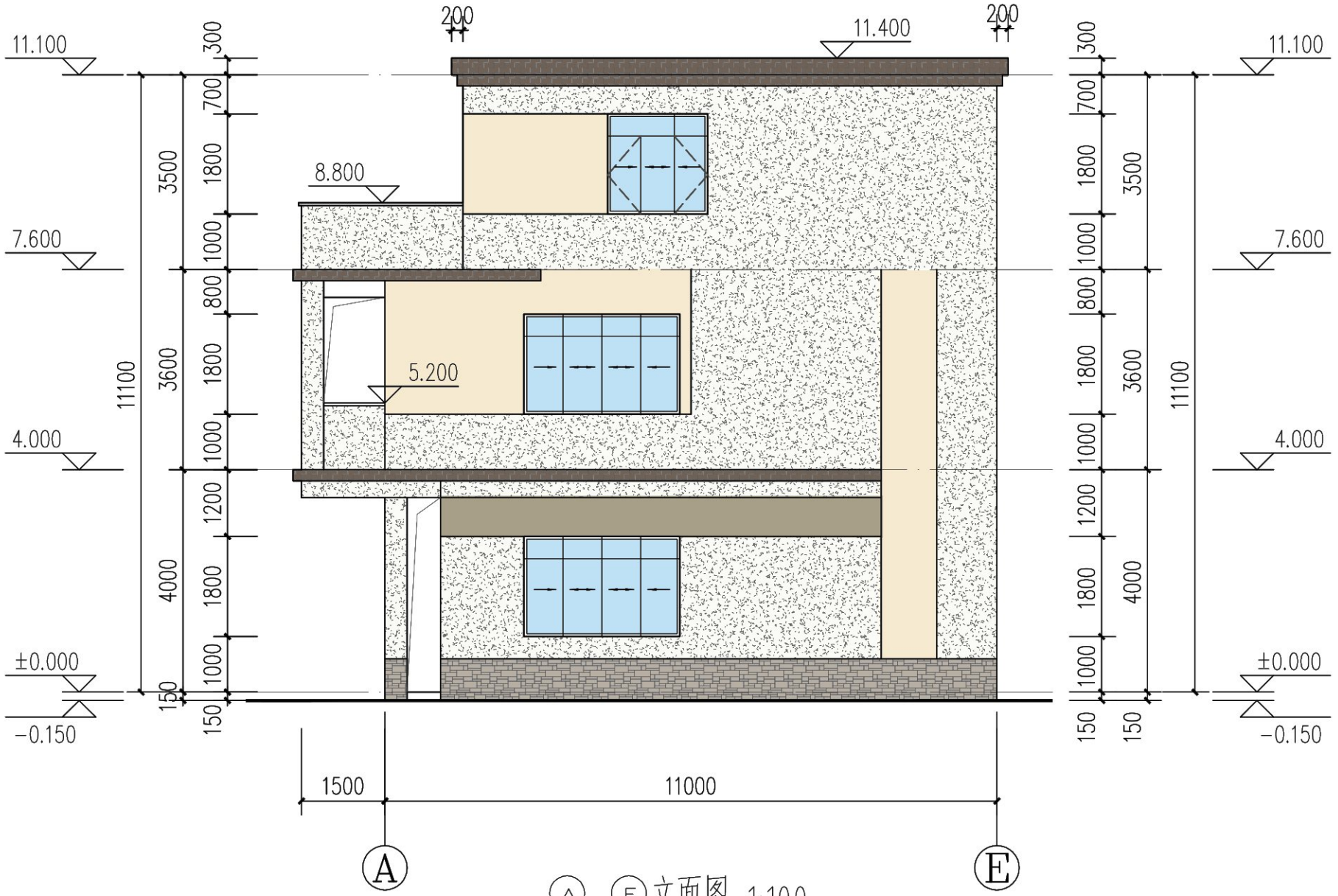

Ⓐ–Ⓔ立面图 1:100

立面材质：

- 米黄色外墙漆
- 浅棕色外墙漆
- 米白色外墙漆
- 文化砖贴片
- 深棕色外墙漆

注：外立面水管等立管涂刷同外墙颜色

工程名称	江门市农房设计通用图集-户型100-4	专　业	建筑
图　名	Ⓐ–Ⓔ轴立面图	图　号	JS-07

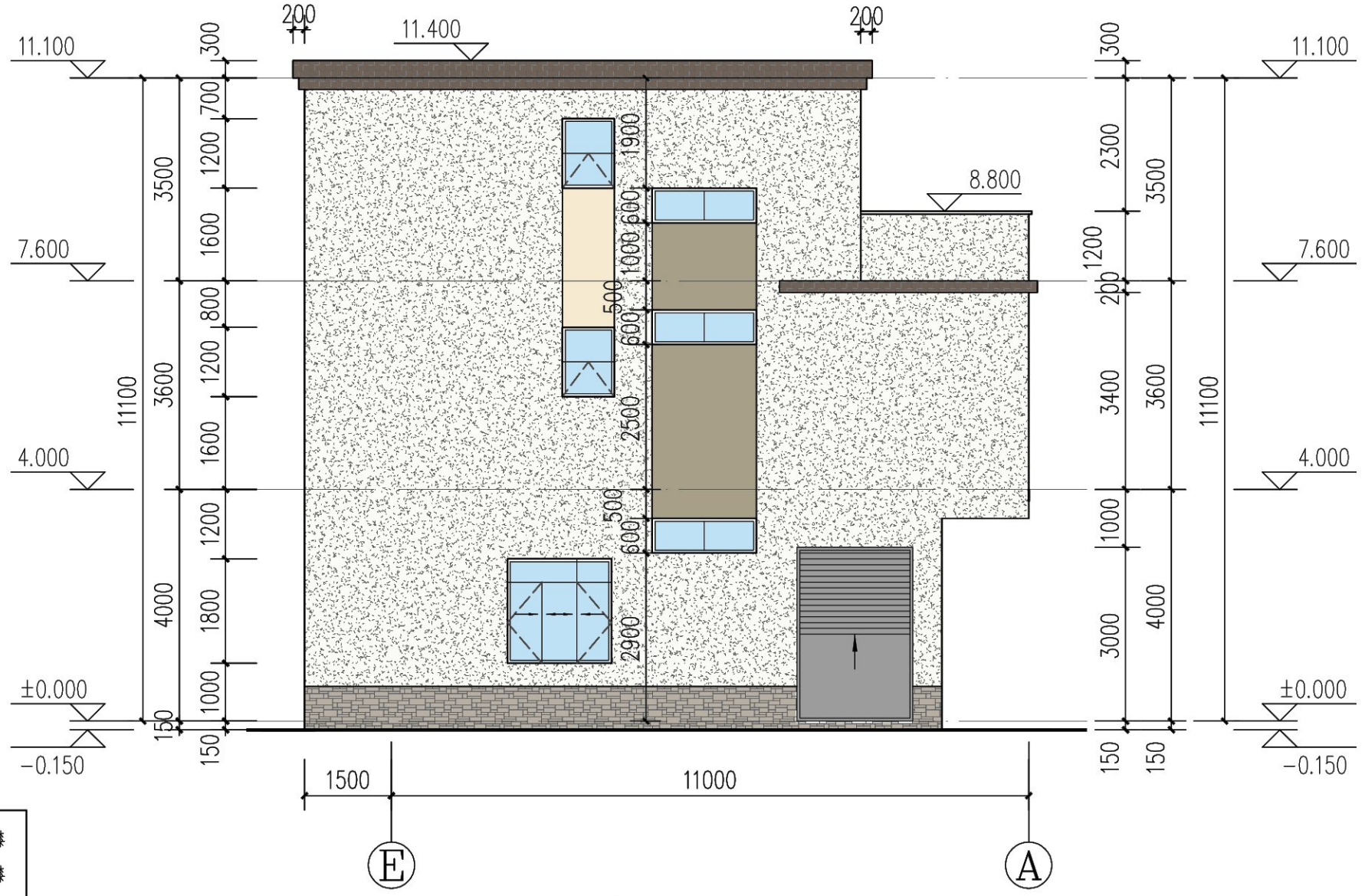

Ⓔ−Ⓐ立面图 1:100

立面材质：

- 米黄色外墙漆
- 浅棕色外墙漆
- 米白色外墙漆
- 文化砖贴片
- 深棕色外墙漆

注：外立面水管等立管涂刷同外墙颜色

工程名称	江门市农房设计通用图集-户型100-4	专　业	建筑
图　名	Ⓔ-Ⓐ轴立面图	图　号	JS-08

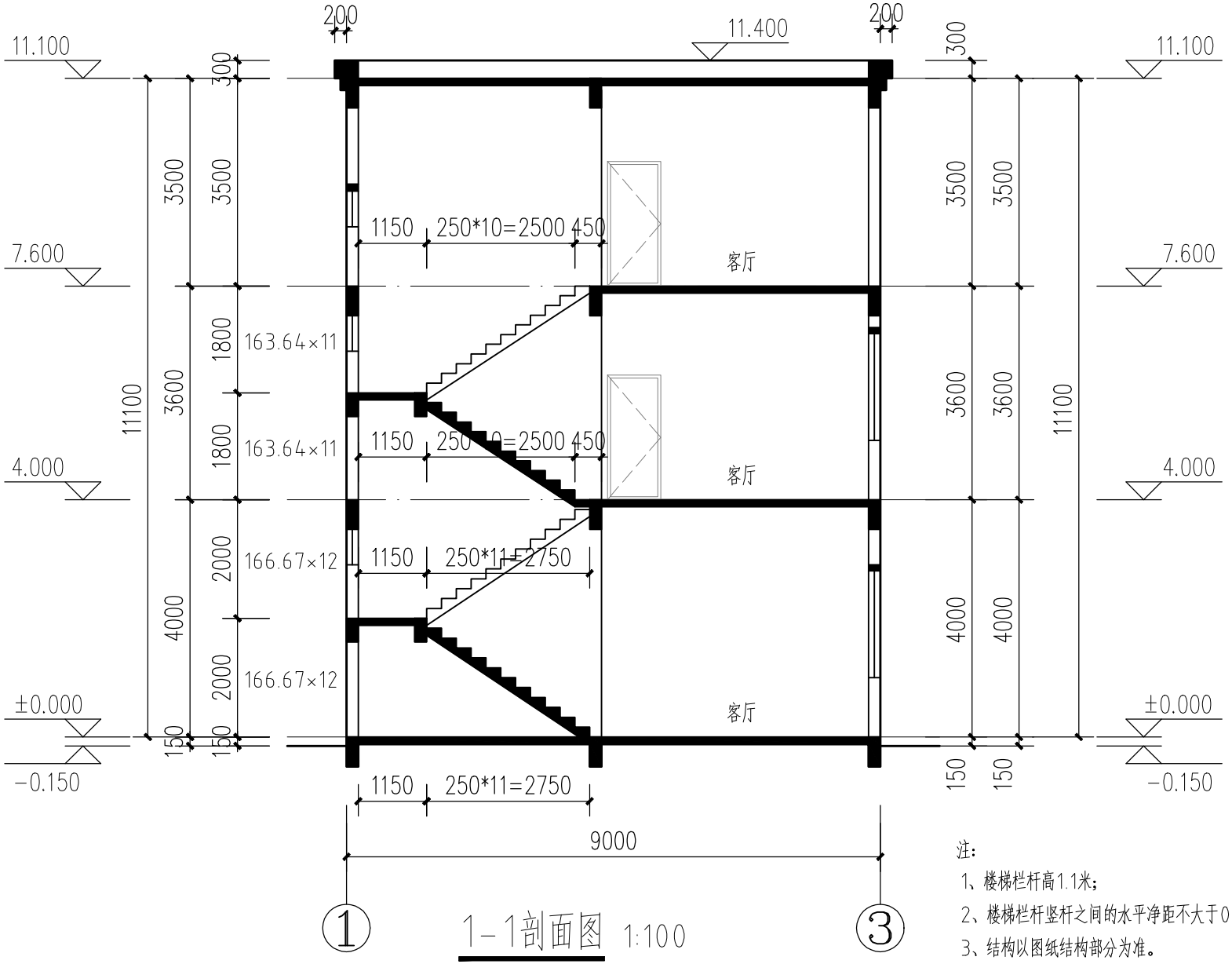

注：

1、楼梯栏杆高1.1米；

2、楼梯栏杆竖杆之间的水平净距不大于0.11m；

3、结构以图纸结构部分为准。

工程名称	江门市农房设计通用图集-户型100-4	专　业	建筑
图　名	1-1剖面图	图　号	JS-09

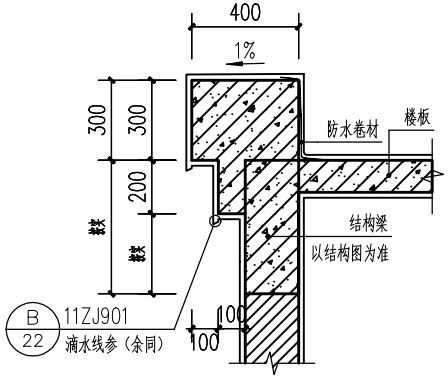

1 1:20

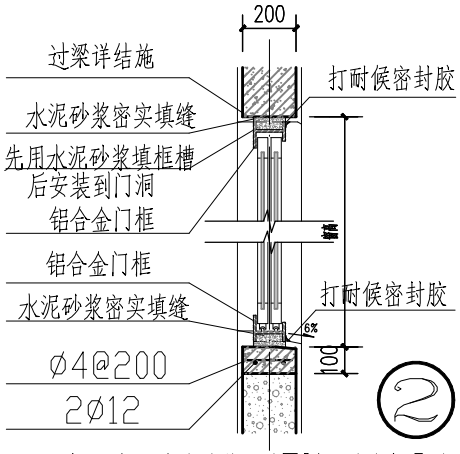

2 窗口剖面 1:10

注：1.封窗框填缝砂浆用掺5%防水剂1:2水泥砂浆。
2.门框与外粉刷相接处打耐候密封胶。
3.密封胶可用硅酮密封胶或聚氨酯密封胶。
4.窗细部及窗框与墙体连接详窗专业设计。

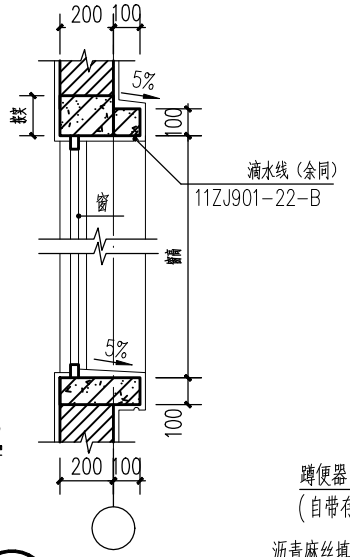

3 窗线大样 1:20

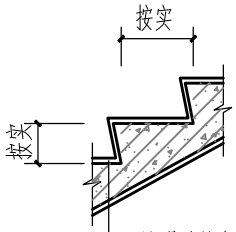

- 防滑砖铺实拍平，水泥浆擦缝
- 25厚WS M20预拌砂浆，面上撒素水泥
- 素水泥浆结合一层
- 现浇钢筋混凝土结构层
- 7厚水泥石灰沙浆
- 5厚水泥石灰沙浆
- 找平扫平

注：栏杆、扶手 15J403-1 B5 B16 — E11

平台栏杆 15J403-1 PA6 DI9

防滑选用 11ZJ401 1 39

栏杆高 1100mm

护栏选用竖向无攀登构造的栏杆，栏杆竖向间距 ≤110mm

楼梯平台梯井处设防止儿童攀滑的措施。

梯段临空一侧做10mm 挡水。

4 楼梯踏步大样

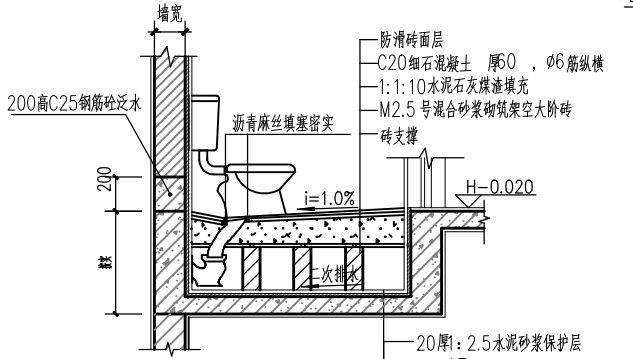

5 座式厕所构造大样 1:20

H为厕所所在楼地面的标高

说明：
1.所有卫生间的洁具布置可按甲方需要作相应调整。
2.卫生间完成面标高较相邻地面标高低20，排水坡i=1.0%，坡向地漏或蹲式大便器。
3.未表明之卫生间参以上布置。
4.卫生间周边墙脚均做200高C25钢筋砼泛水2Φ10走通箍筋Φ8入梁200.
5.除标注外，大便器居幅间中H为楼层标高。
6.卫生间所布管道、地漏等预留孔仅供参考具体位置及尺寸见水施图。

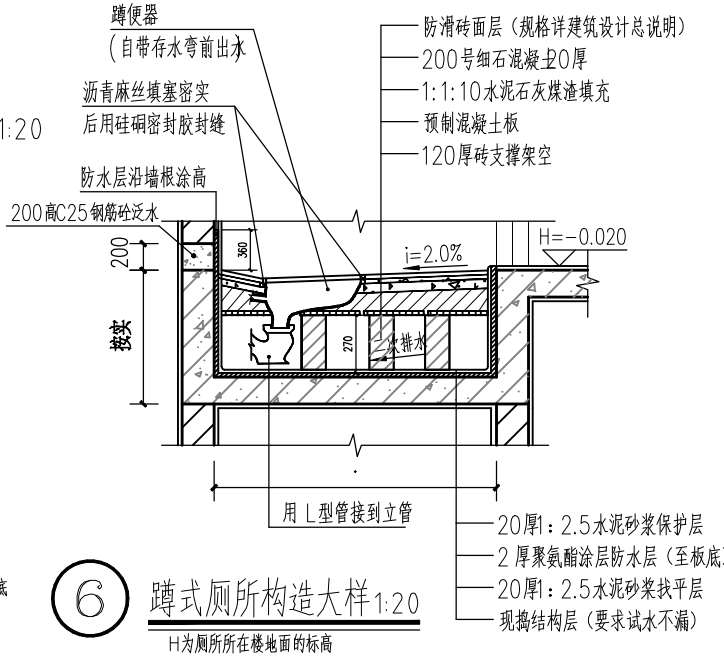

6 蹲式厕所构造大样 1:20

H为厕所所在楼地面的标高

注：
1.本图雨水管，污水管，粪管均采用PVC硬塑管。
2.地面排水坡度I=1%，并坡向地漏。
3.卫生间周边墙脚均做200高钢混凝土泛水，2Φ10走通箍筋Φ6入梁200

工程名称	江门市农房设计通用图集-户型100-4	专　业	建筑
图　名	节点大样图	图　号	JS-10

	化粪池号数	有效容积(M^3)	每格池长度			水深	池宽	总长度				h_b	H	墙厚		预制混凝土池盖板										预制混凝土隔板						预制混凝土地面板排列次序（由入口向出口排列）
								（不行车）		（行车）						B_1	C_1板（不行车）			C_1板（行车）		C_2板（不行车）		C_2板（行车）		隔板安装			隔板构造			
			l_1	l_2	l_3	h_1	b	L	B	L	B			不行车	行车		t_1	主筋	主筋	t_2	主筋	t_3	主筋	t_3	主筋	h_2	h_3	组合	b_1	t_4	主筋	
砖砌	1	3.50	1300	1000	650	1000	1300	3670	1780	3930	2040	1400	1280	240	370	1780	100	2x1φ9	2x1φ9	200	2x3φ16	80	5φ8	150	4φ16 1φ12	500	600	3x200	1380	60	2φ6	C_1 C_2 $2C_1$
	2	7.00	1900	1700	900	1200	1400	5220	1880	5480	2140	1600	1480	240	370	1880	100	2x1φ9	2x1φ9	200	2x3φ16	80	5φ10	150	4φ16 1φ12	600	800	4x200	1480	60	2φ6	C_2 C_1 $2C_2$ C_1 C_2 C_1
	3	12.00	2500	2000	1000	1500	1500	6480	2240	6720	2480	1900	1780	370	490	1980	100	2x1φ9	2x1φ9	200	2x3φ16	80	5φ10	150	4φ16 1φ12	750	1000	5x200	1580	60	2φ6	$2C_2$ C_1 $2C_2$ C_1 $2C_2$ C_1
	4	16.00	2600	2100	1200	1600	1800	6880	2540	7120	2780	2000	1880	370	490	2280	150	2x3φ12	2x1φ9	300	2x(2φ16 1φ12)	100	5φ10	200	4φ16	800	1000	5x200	1880	80	3φ9	$2C_2$ C_1 $3C_2$ C_1 $2C_2$ C_1

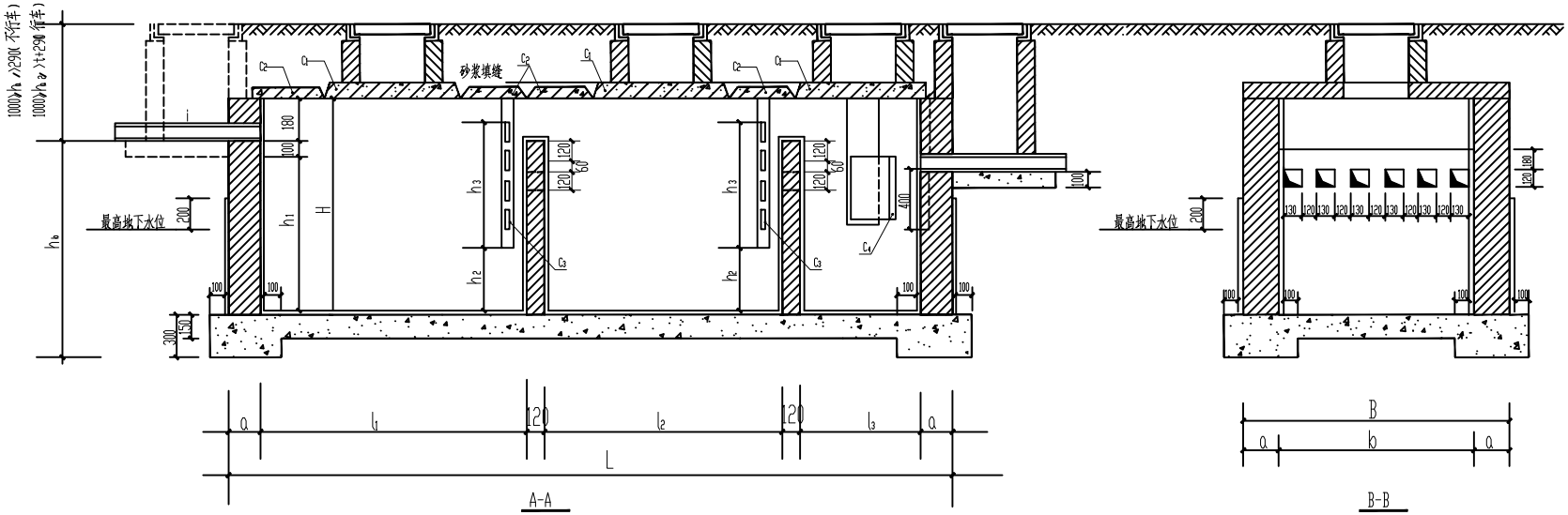

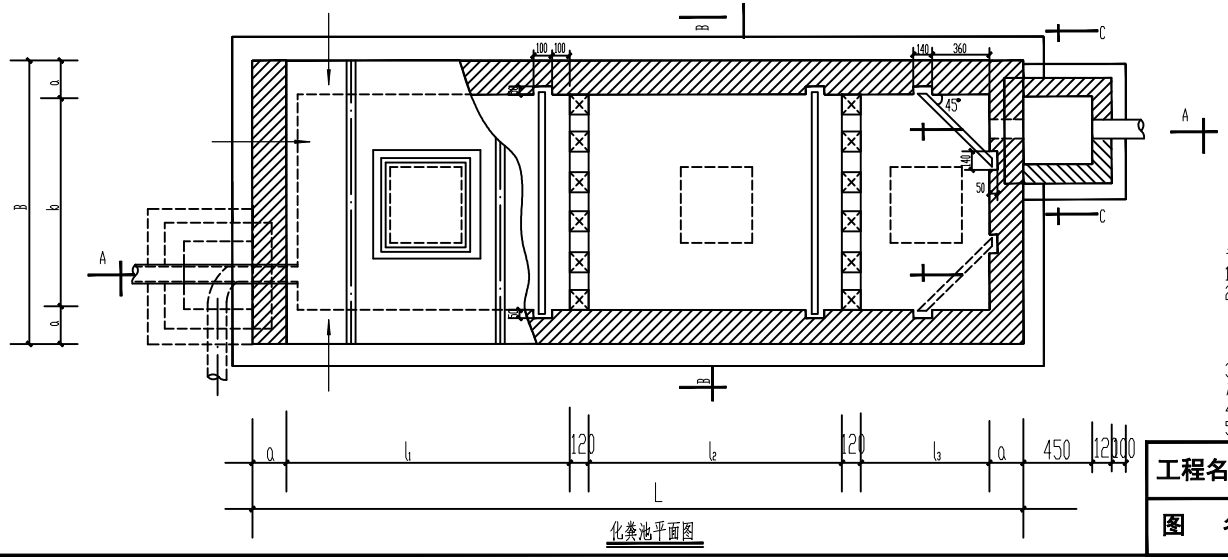

说明：

1.荷载条件：本设计按不行车和行车考虑，不行车以200kg/㎡计，行车以4吨卡车计算。

2.采用材料：

（1）无地下水时采用M7.5砖砂50水泥砂浆砌筑；有地下水时采用M10砖M7.5水泥砂浆砌筑。

（2）予制混凝土构件，采用C20混凝土，钢筋用A3，Rg=2100kg/㎝

（3）底板，无地下水时，采用C15混凝土下面素土夯实，有地下水时，采用C20混凝土下面素土夯实。

3抹面：内壁全部用1：2水泥砂浆，掺水泥重量2% 防水抹面15厚，有地下水，外壁全部用1：2水泥砂浆抹面15厚，无地下水，全部原浆勾缝。

4若两根或两根以上污水管接入化粪池，设检查井，单独或两根不同方向接入化粪池，可不设检查井。

5采用化粪池型号由设计人员选定，施工图表尺寸，本图以毫米为单位。

工程名称	江门市农房设计通用图集-户型100-4	专　业	建筑
图　名	化粪池大样图	图　号	JS-11

幕墙、门、窗及油漆工程说明

1：本工程的玻璃幕墙、铝合金门窗等，其大样图仅表示其立面分格、开启方式及安全玻璃使用部位等。具体由具有相应资质且登记注册的企业进行深化设计及制作安装。

2：本工程的幕墙、铝合金门窗等执行的规范、规程和标准有：《玻璃幕墙工程技术规范》(JGJ102-2003)、《金属与石材幕墙工程技术规范》(JGJ133-2001)、《铝合金门窗工程设计，施工及验收规范》(DBJ15-30-2002)、《铝合金门窗工程技术规范》(JGJ214-2010)、《塑料门窗工程技术规程》(JGJ 103-2008)、《建筑玻璃应用技术规程》(JGJ113-2015)、《公共建筑节能设计标准》(GB50189-2015)、《夏热冬暖地区居住建筑节能设计标准》(JGJ75-2012)。《建筑幕墙》(GB/T21086-2007)、《建筑外门窗气密、水密、抗风压性能分级及检测方法》(GB/T7106-2008)。

3：铝合金型材截面尺寸允许偏差选用（普通级、高精级、超高精级）。门、窗用主型材主要受力部位基材截面最小实测壁厚分别不应小于2.0mm和1.4mm。玻璃幕墙横梁壁厚不应小于2.0mm（跨度≤1.2m时）和2.5mm（跨度>1.2m时）；
幕墙立柱壁厚不应小于3.0mm（开口部位）和2.5mm(闭口部位)；同时均不应小于连接螺钉的公称直径。
铝合金型材牌号选用（□6061、□6063、□6063A），供应状态为（□T4、□T5、□T6），且力学性质应符合相关规范要求。
铝合金型材表面处理采用（□阳极氧化型、□ 电泳涂漆型、□粉末喷涂型、□ 氟碳漆喷涂型），且应符合相关规范要求。
铝合金窗当面积在1.5平方米及以上时，采用90系列；其他采用70系列。铝合金门采用100系列。
PVC型材门窗型材厚度不应小于1.2mm。当面积在1.5平方米及以上时采用80系列；其他采用60系列。

4：钢材采用（□Q235、□ Q345、□不锈钢、□耐候钢），且其力学性能应符合相关规范要求。当采用碳素结构钢或者低合金高强度结构钢时，应采用（□热浸镀锌、□氟碳漆喷涂、□聚氨脂漆喷涂）防腐蚀处理措施并应符合相关规范要求。
玻璃幕墙型钢横梁主要受力部位，其截面最小壁厚不应小于2.5mm；立柱壁厚不应小于3.0mm。

5：玻璃选用（□普通/平板/浮法玻璃、□钢化玻璃、□半钢化玻璃、□均质钢化玻璃、□防火玻璃、□夹层玻璃、□夹丝玻璃、□着色玻璃、□镀膜玻璃、□压花玻璃、□中空玻璃、□真空玻璃），其质量应符合相关规范要求。
不同的玻璃厚度所对应的最大许用面积见图中表一、二。使用时容易受到撞击的玻璃，应设置明显的警示标志或者安全护栏。
下列情况应采用安全玻璃： 1）人员流动性大的公共场所中，易于受到碰撞的铝合金门窗；2）7层及以上建筑物外开窗；3）面积大于1.5m2的窗玻璃；4）玻璃底边离完成地面小于900mm的落地窗；5）倾斜安装的窗；6）门玻璃；7）幕墙玻璃；8）屋面玻璃；9）栏板玻璃；10）隔断玻璃。

6：与铝合金门窗框型材相连接的紧固件应采用不锈钢件。铝合金门窗受力构件之间的连接不得采用铝合金抽芯铆钉。
铝合金门窗的框架应与主体结构的防雷装置可靠连接。
推拉门窗应设置防止窗扇脱落的装置。铝合金推拉门、窗的扇应有防止从室外侧拆卸的装置。

7：当临空窗台（含凸窗台）装修完成后的高度低于900mm时，均需设置安全防护栏杆。
栏杆的有效防护高度不应小于900mm,且需做防护措施范围内的玻璃应采用安全玻璃。 做法详见11ZJ401 (2/35)。

8：外门、窗的气密性等级为：1~9层分别为4级（居住建筑）和6级（公共建筑）；
10层及以上分别为6级（居住建筑）和7级（公共建筑）；幕墙的气密性等级为3级。
外门、窗的水密性等级为（□4级、□5级）；幕墙的水密性等级为（□3级、□4级、□5级）。
外门、窗及幕墙的抗风压性能等级为（□1级、□2级、□3级、□4级、□5级、□6级、□7级、□8级、□9级）。
临街的窗、阳台门和住宅楼的窗、阳台门的空气声计权隔声量Rw≥30dB；其它门、窗≥25dB。
玻璃及其外窗（包括透光幕墙）的传热系数、遮阳系数、太阳得热系数等热工参数值见节能设计专篇。

9：铝合金门、窗的反复启闭性能分别不小于10万次和1万次。启闭力应小于50N。

10：铝合金门、窗框与洞口四周墙体的连接固定件要求为：①固定连接片采用Q235钢材；其厚度不应小于1.5mm,宽不应小于20mm。表面应做防腐处理。②连接固定点：每条边框不应小于2点；且固定点至洞口四角的距离不应大于150mm，固定点之间的间距不应大于500mm。 至墙体边缘的距离不应小于50mm。③不得使用射钉直接把门窗固定在砌体上。组合门窗拼樘必须直接固定在洞口墙基体上。

11：在铝合金门、窗中的水平缝隙上方设置披水条；在下框的室内侧翼缘设置挡水槽，外侧设置披水板，并合理设置泄水孔；窗楣应做滴水线或槽，窗台面应做排水坡；洞口四周的墙体外表面应利于排水；边框与墙体之间应采用粘结性能良好并相容的耐候密封胶做密封防水处理；除另有注明外，门框平墙内面立樘、窗框居墙中立樘。

12：在铝合金门、窗中使用的密封胶（毛）条应采用硫化橡胶类或者热塑性弹性体类材料；密封毛条应采用加片型，且其毛束应经过硅化处理；密封条应连续，接口不应设置在转角处；所有连接缝隙、装配缝隙、螺栓（钉）孔等均应做密封和防水处理。
当不同的金属接触且会产生双金属腐蚀时，应采用绝缘垫片或者绝缘漆做有效隔离。玻璃镶嵌时的最小安装余隙尺寸应满足规范要求。
门窗框与洞口或者金属附框的连接、门窗五金件的连接等，其承载能力均需经过试验确定。

13：甲、乙、丙级防火门、窗的耐火极限分别不应低于1.50h、1.00h和0.50h。
1）除经常有人通行处的防火门可采用"常开"防火门外，其它位置的防火门均需"常闭"，且应设置"保持防火门关闭"标识。"常开"防火门在火灾时应具有自行关闭功能和信号反馈功能；除检修门和住宅楼户门外的其它防火门应具有自行关闭功能；双扇防火门应具有按顺序自行关闭的功能。除人员密集场所的疏散门和住宅楼、宿舍、公寓建筑的外门可只在内部易于打开外，其它情况下的防火门应能在其内外两侧均可以手动打开。防火门关闭后应具有防烟功能。
2）防火窗应采用不可开启的窗扇或者具有火灾时能自行关闭的功能。
3）防火卷帘的耐火极限不应低于3.00h。防火卷帘应具有在火灾时靠自重自动关闭的功能和信号反馈功能；关闭后具有防烟性能，与楼板、梁和墙、柱之间的空隙应采用防火封堵材料封堵。

14：钢、木门窗的安装固定应符合以下要求：①凡安装木制门窗位于砌体时，均要用25X3X240扁钢磨耳码钉在门框与砖砌体锚固；②凡安装木制门窗位于砼柱时，均要预埋40X40X25木块于砼柱内；③凡安装钢门窗位于砖砌体或砼柱处，均要预埋直径6钢筋伸出100。以上固定件的间距均不应大于@500放一个。

15：无障碍门应符合以下要求：①不应采用力度大的弹簧门；②在门把手一侧的墙面，应留有宽度不小于400mm的实墙面；③距地900mm高处应设置把手和视线观察玻璃，距地350mm范围内安装护门板；④门槛高度及内外地面高差不应大于15mm，并应以斜面过渡；⑤门扇应便于开关和方便识别。

16：变、配电室的门窗应满足以下要求：①门口应设置不小于500mm高的防鼠挡板；②窗应设置不大于5×5mm的耐久性良好的防蚊虫纱网和设置间距不大于110的防盗栏杆。

17：除注明外，①门边距墙边或柱边均为120mm；②木料与砌体接触部分应做防腐处理；③木门、窗均采用杉木；④木门框均做木贴脸；⑤木制品正反面均作一底二度，刷　　色油漆；⑥除自防锈金属外，所有明露的金属应先除油去锈，用防锈漆打底后，刷调和漆二度。不露明的金属刷防锈漆二度，不刷面漆；⑦门窗上的小五金件应符合标准且应装配全齐，门锁由建设单位自购。
⑧ 建筑平、立面图及门窗大样图表中标注的尺寸均为其洞口尺寸，施工时须现场核定实际洞口尺寸后，留出安装尺寸再下料。

表一：安全玻璃的最大许用面积

玻璃种类	公称厚度（mm）	最大许用面积（m²）
钢化玻璃	4	2.0
	5	2.0
	6	3.0
	8	4.0
	10	5.0
	12	6.0
夹层玻璃	6.38 6.76 7.52	3.0
	8.38 8.76 9.52	5.0
	10.38 10.76 11.52	7.0
	12.38 12.76 13.52	8.0

表二：有框平板玻璃、超白浮法玻璃和真空玻璃的最大许用面积

玻璃种类	公称厚度（mm）	最大许用面积（m²）
平板玻璃 超白浮法玻璃 真空玻璃	3	0.1
	4	0.3
	5	0.5
	6	0.9
	8	1.8
	10	2.7
	12	4.5

门窗表

类型	设计编号	洞口尺寸(mm)	数量	备注
普通门	M0821	800X2100	3	甲级防火
	M0921	900X2100	7	甲级防火
	M1528	1500X2800	1	甲级防火
	M1825	1800X2500	1	甲级防火
	M2030	2000X3000	1	甲级防火
	M3025	3000X2500	2	甲级防火
普通窗	C0912	900X1200	3	甲级防火
	C1522	1500X2200	1	甲级防火
	C1806	1800X600	3	甲级防火
	C1818	1800X1800	3	甲级防火
	C2418	2400X1800	5	甲级防火
	C2722	2700X2200	2	甲级防火
	C2818	2800X1800	2	甲级防火

M0821 1:50

M0921 1:50

M1528 1:50

C0912 1:50

C1806 1:50

M1825 1:50

M2030 1:50

M3025 1:50

C1522 1:50

C1818 1:50

C2418 1:50

C2722 1:50

C2818 1:50

工程名称	江门市农房设计通用图集-户型100-4	专　业	建筑
图　名	门窗及油漆工程说明、门窗表及门窗大样	图　号	JS-12

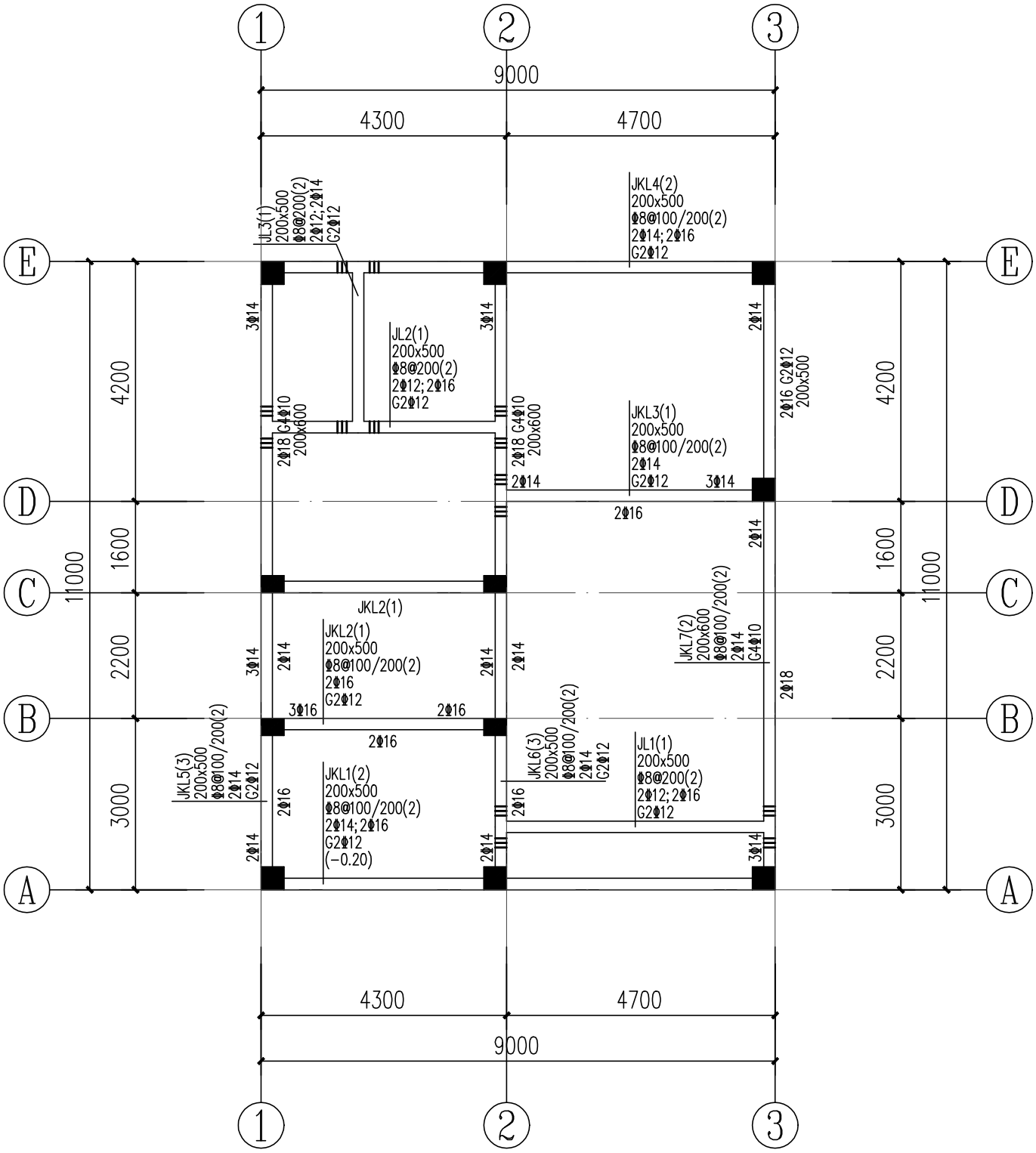

首层梁钢筋图 1:100

说明:

1.本图与"框架结构设计说明"结合使用。

2.本层梁面标高 H=-0.10m，混凝土等级为C25。

3.除注明外，梁集中密箍为6 Φd，d为梁箍筋直径。

4.本图须结合建筑及设备专业图纸一起施工，预留、预埋应在结构施工时进行，不得后凿。

工程名称	江门市农房设计通用图集-户型100-4
图名	首层梁钢筋图
专业	结构
图号	GS-01

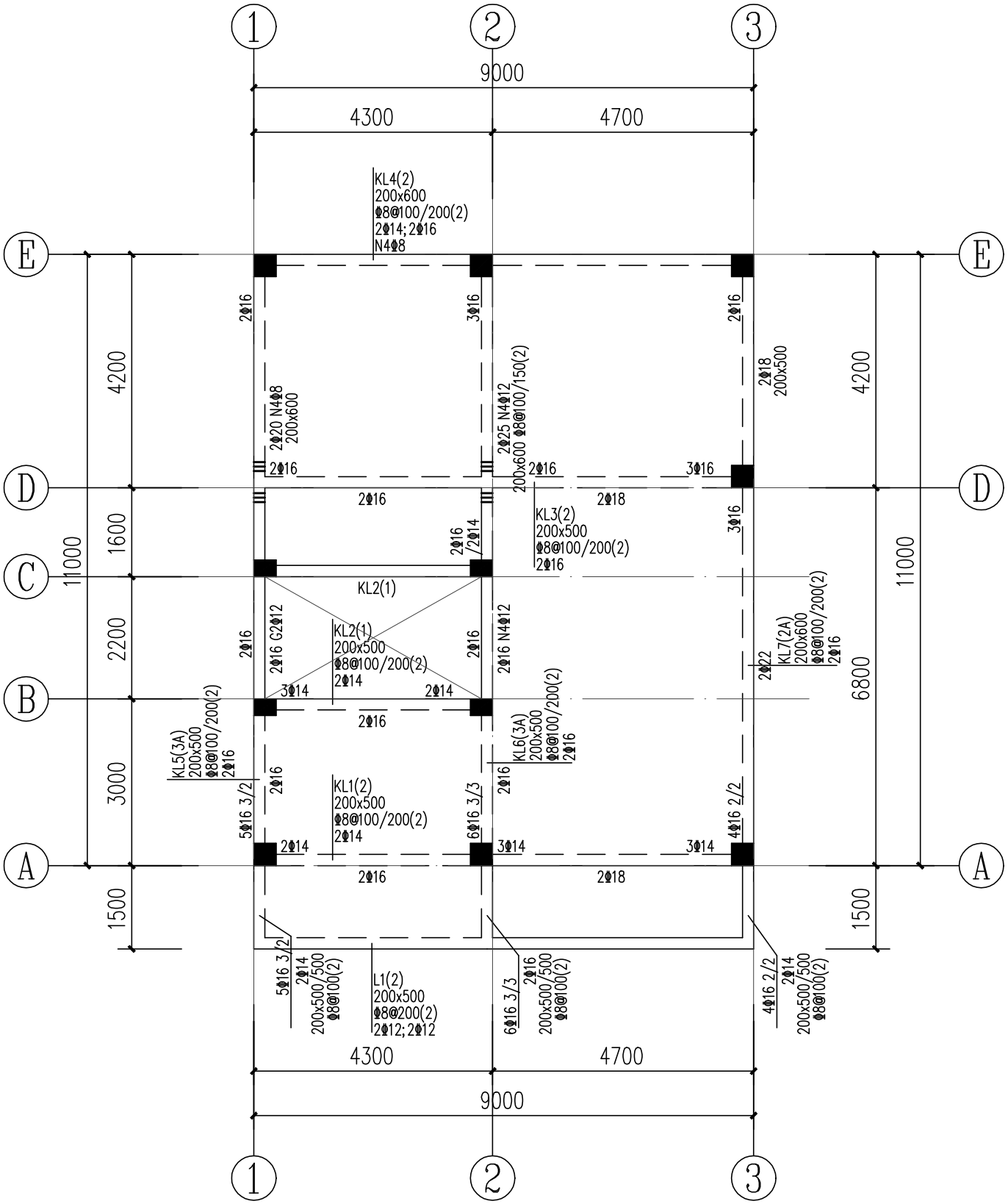

二层梁钢筋图 1:100

说明：

1.本图与"框架结构设计说明"结合使用。

2.本层梁面标高 H=4.00m，混凝土等级为C25。

3.除注明外，梁集中密箍为6 Φd，d为梁箍筋直径。

4.本图须结合建筑及设备专业图纸一起施工，预留、预埋应在结构施工时进行，不得后凿。

工程名称	江门市农房设计通用图集-户型100-4
图名	二层梁钢筋图
专业	结构
图号	GS-02

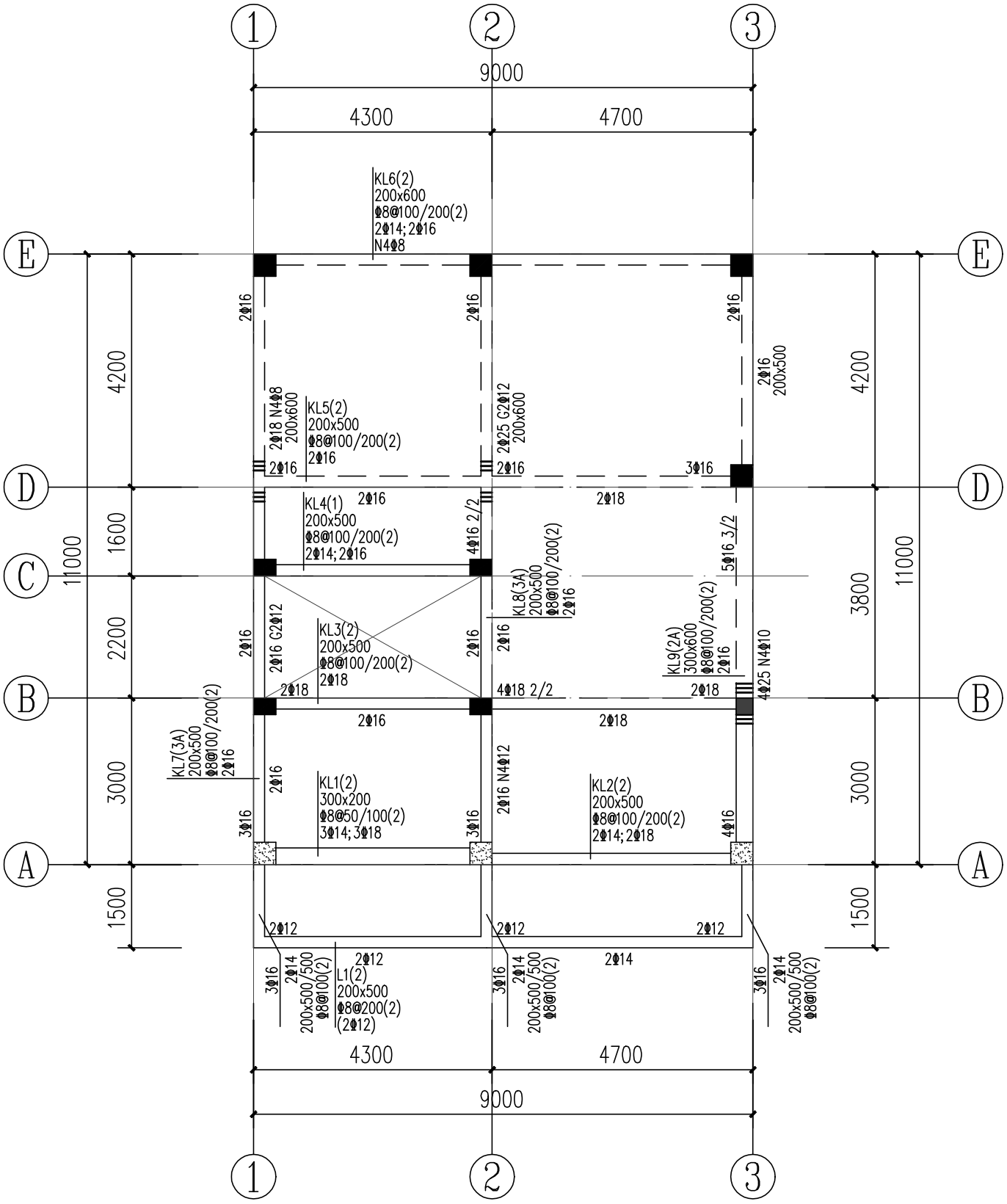

三层梁钢筋图 1:100

说明:

1.本图与"框架结构设计说明"结合使用。

2.本层梁面标高 H=7.60m，混凝土等级为C25。

3.除注明外，梁集中密箍为6 Φd，d为梁箍筋直径。

4.本图须结合建筑及设备专业图纸一起施工，预留、预埋应在结构施工时进行，不得后凿。

工程名称	江门市农房设计通用图集-户型100-4
图名	三层梁钢筋图
专业	结构
图号	GS-03

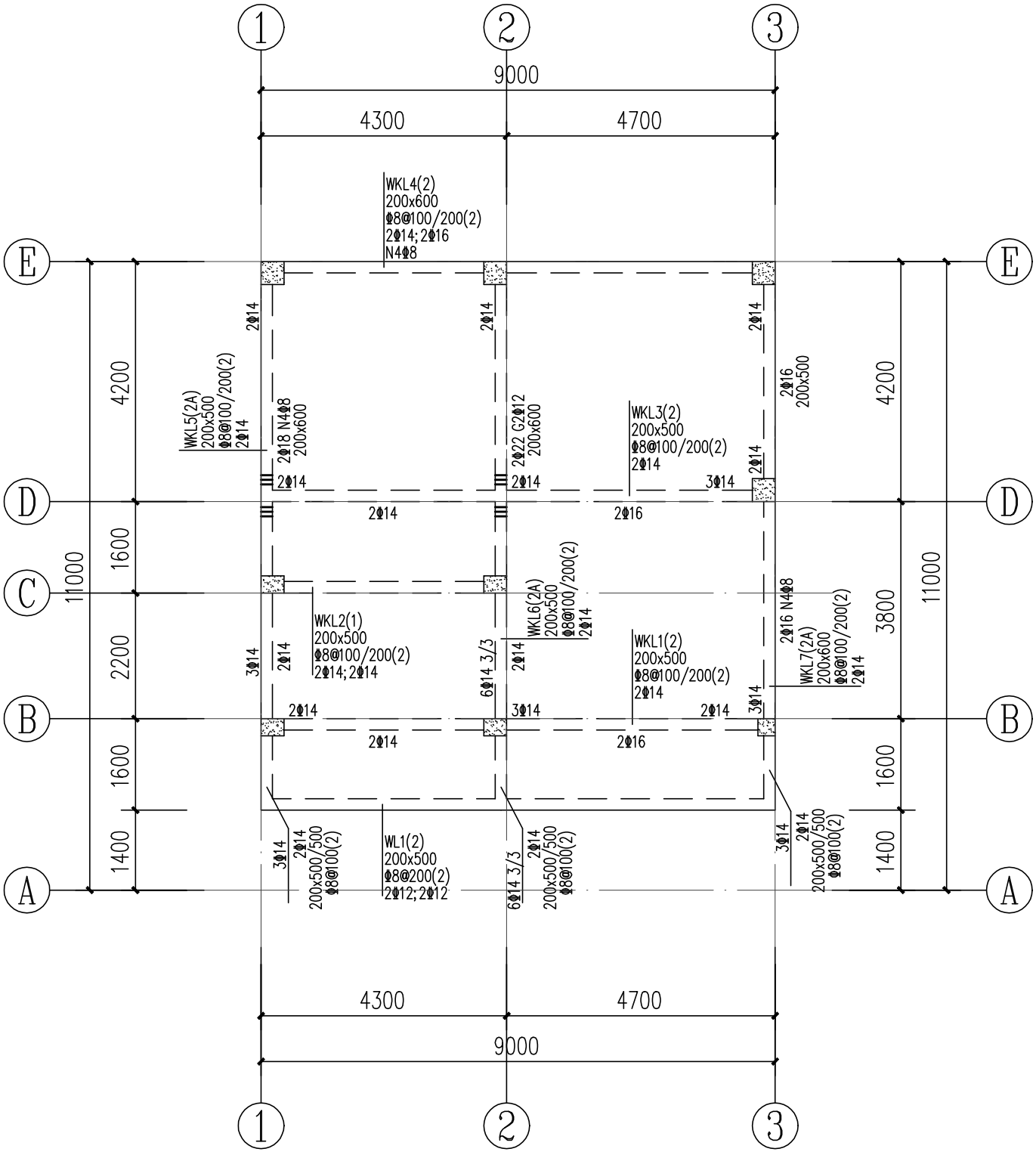

屋面层梁钢筋图 1:100

说明:

1.本图与"框架结构设计说明"结合使用。

2.本层梁面标高 H=11.10m，混凝土等级为C25。

3.除注明外，梁集中密箍为6 Φd，d为梁箍筋直径。

4.本图须结合建筑及设备专业图纸一起施工，预留、预埋应在结构施工时进行，不得后凿。

图名	工程名称
屋面层梁钢筋图	江门市农房设计通用图集-户型100-4
图号	专业
GS-04	结构

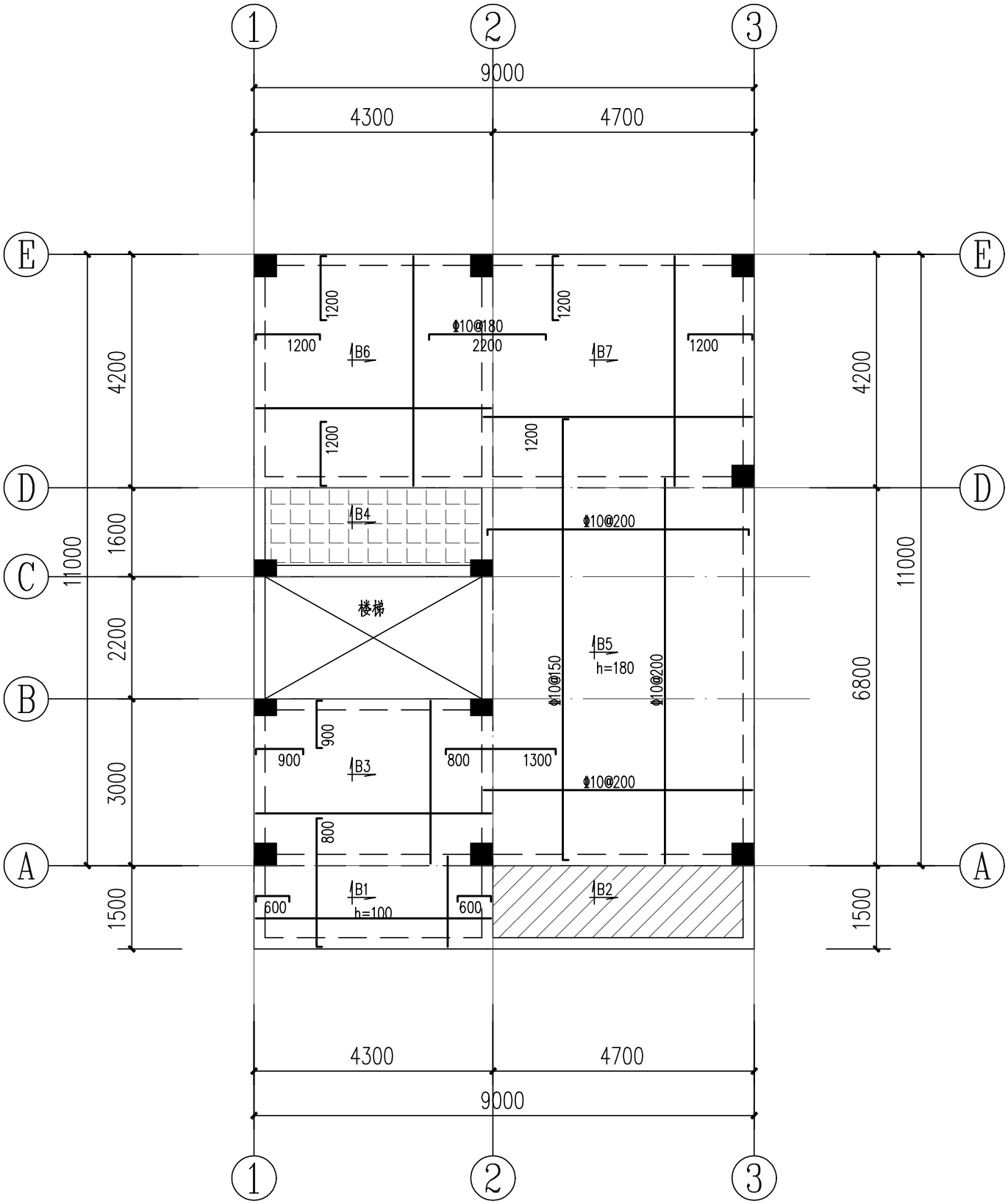

二层板钢筋图 1:100

说明：

1.本图与"框架结构设计说明"结合使用。

2.本层板面标高 H=4.00m，混凝土等级为C25。

3.除注明外，板厚为110mm；图中画出但未标注板筋为Φ8@200；底筋相同的相邻跨板施工时其底筋可以拉通。

此填充区域板面标高 H−0.40，板厚100mm，钢筋为双层双向Φ8@200拉通配置。

此填充区域板面标高 H−0.05，板厚100mm，钢筋为双层双向Φ8@200拉通配置。

4.本图须结合建筑及设备专业图纸一起施工，预留、预埋应在结构施工时进行，不得后凿。

工程名称	江门市农房设计通用图集-户型100-4
图名	二层板钢筋图
专业	结构
图号	GS-05

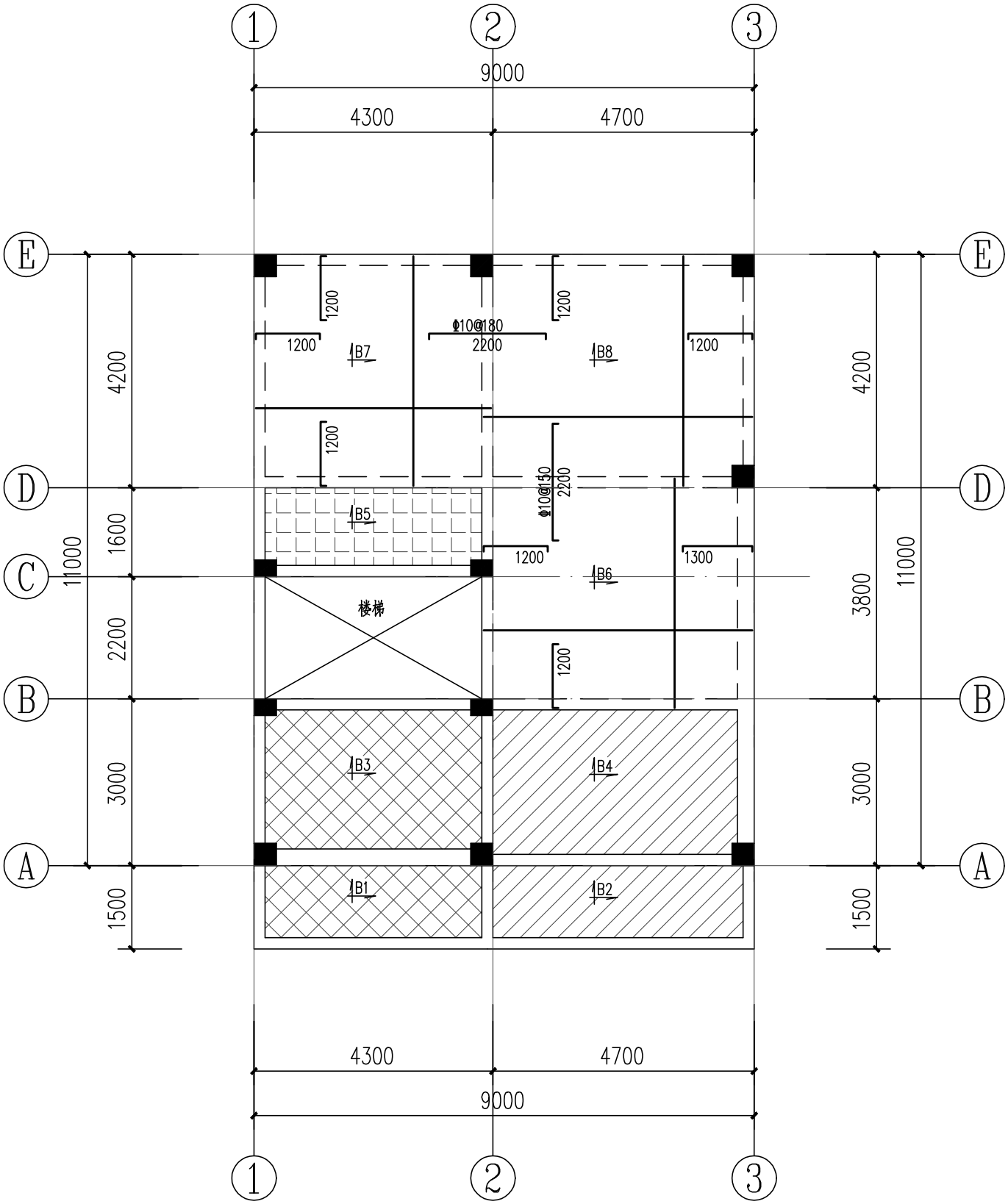

三层板钢筋图 1:100

说明：

1.本图与"框架结构设计说明"结合使用。

2.本层板面标高 H=7.60m，混凝土等级为C25。

3.除注明外，板厚为110mm；图中画出但未标注板筋为Φ8@200；底筋相同的相邻跨板施工时其底筋可以拉通。

此填充区域板面标高 H−0.40，板厚100mm，钢筋为双层双向Φ8@200拉通配置。

此填充区域板面标高 H−0.05，板厚120mm，钢筋为双层双向Φ10@200拉通配置。

此填充区域板面标高 H−0.05，板厚200mm，钢筋为双层双向Φ10@150拉通配置。

4.本图须结合建筑及设备专业图纸一起施工，预留、预埋应在结构施工时进行，不得后凿。

工程名称	江门市农房设计通用图集-户型100-4
图名	三层板钢筋图
专业	结构
图号	GS-06

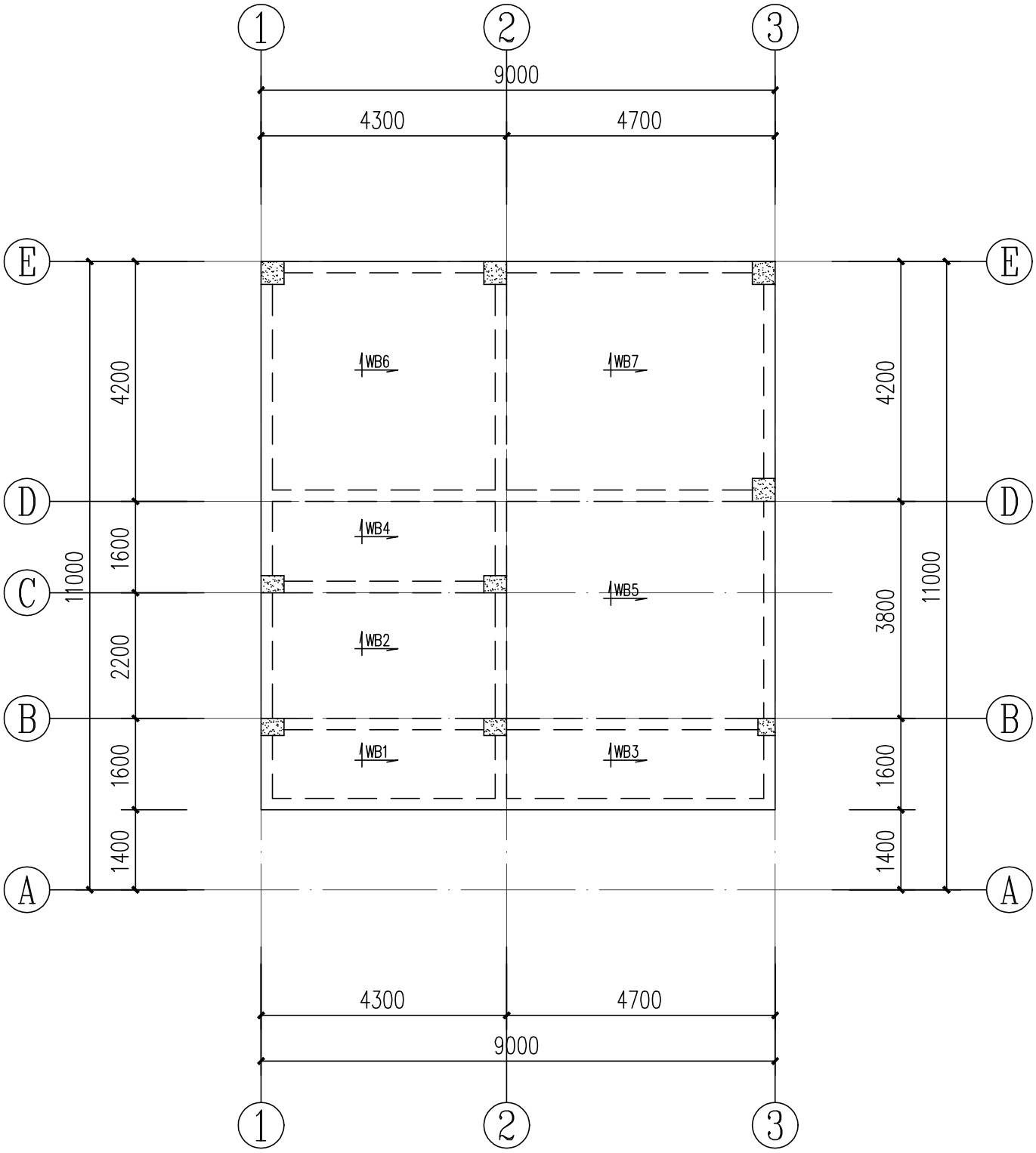

屋面层板钢筋图 1:100

说明：

1.本图与"框架结构设计说明"结合使用。

2.本层板面标高 H=11.10m，混凝土等级为C25。

3.除注明外，板厚为120mm，钢筋为双层双向Φ10@200拉通配置。

4.本图须结合建筑及设备专业图纸一起施工，预留、预埋应在结构施工时进行，不得后凿。

工程名称	江门市农房设计通用图集-户型100-4
图名	屋面层板钢筋图
专业	结构
图号	GS-07

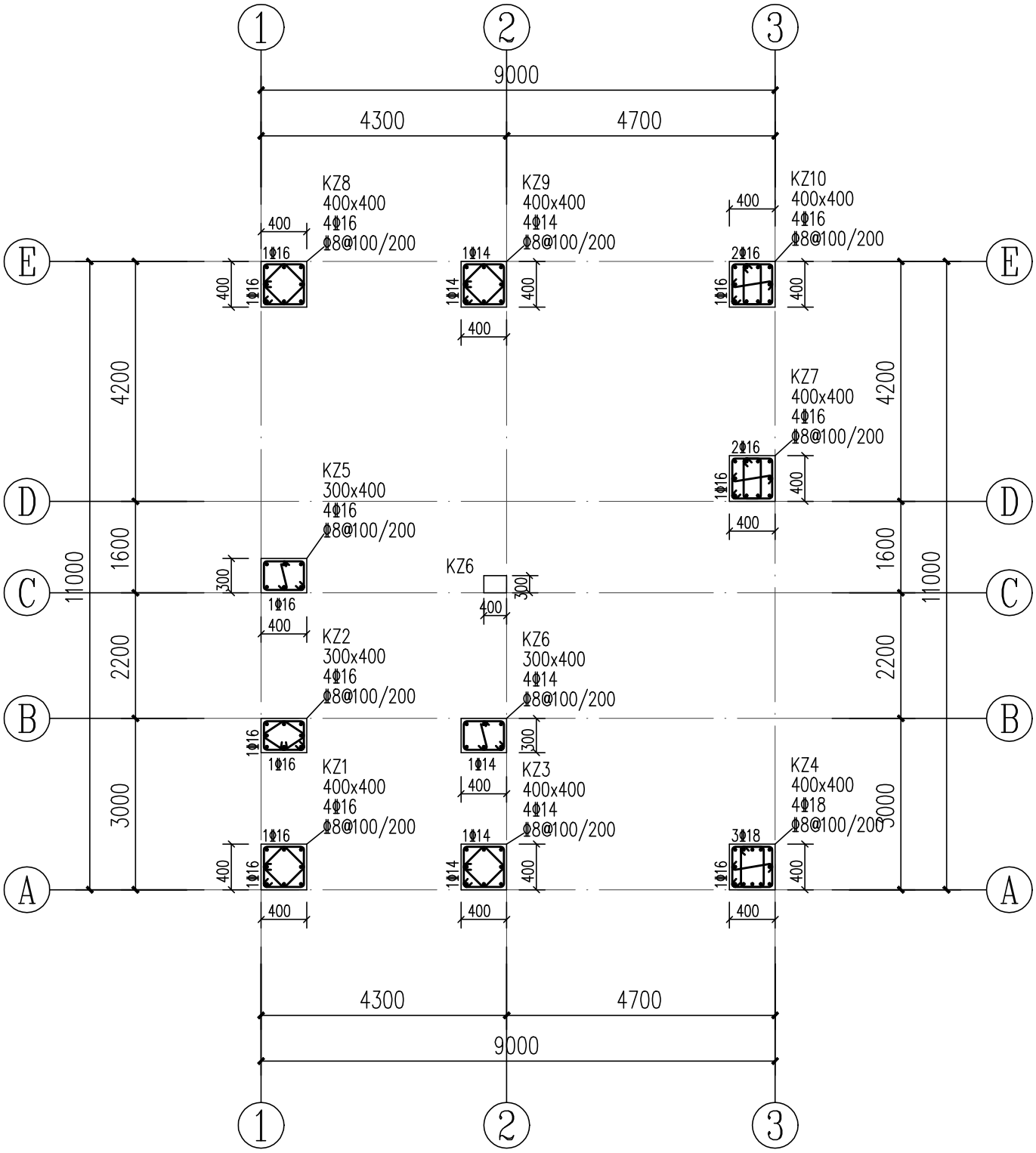

首层柱钢筋图 1:100

图名	工程名称	江门市农房设计通用图集-户型100-4
首层柱钢筋图	专业	结构
	图号	GS-08

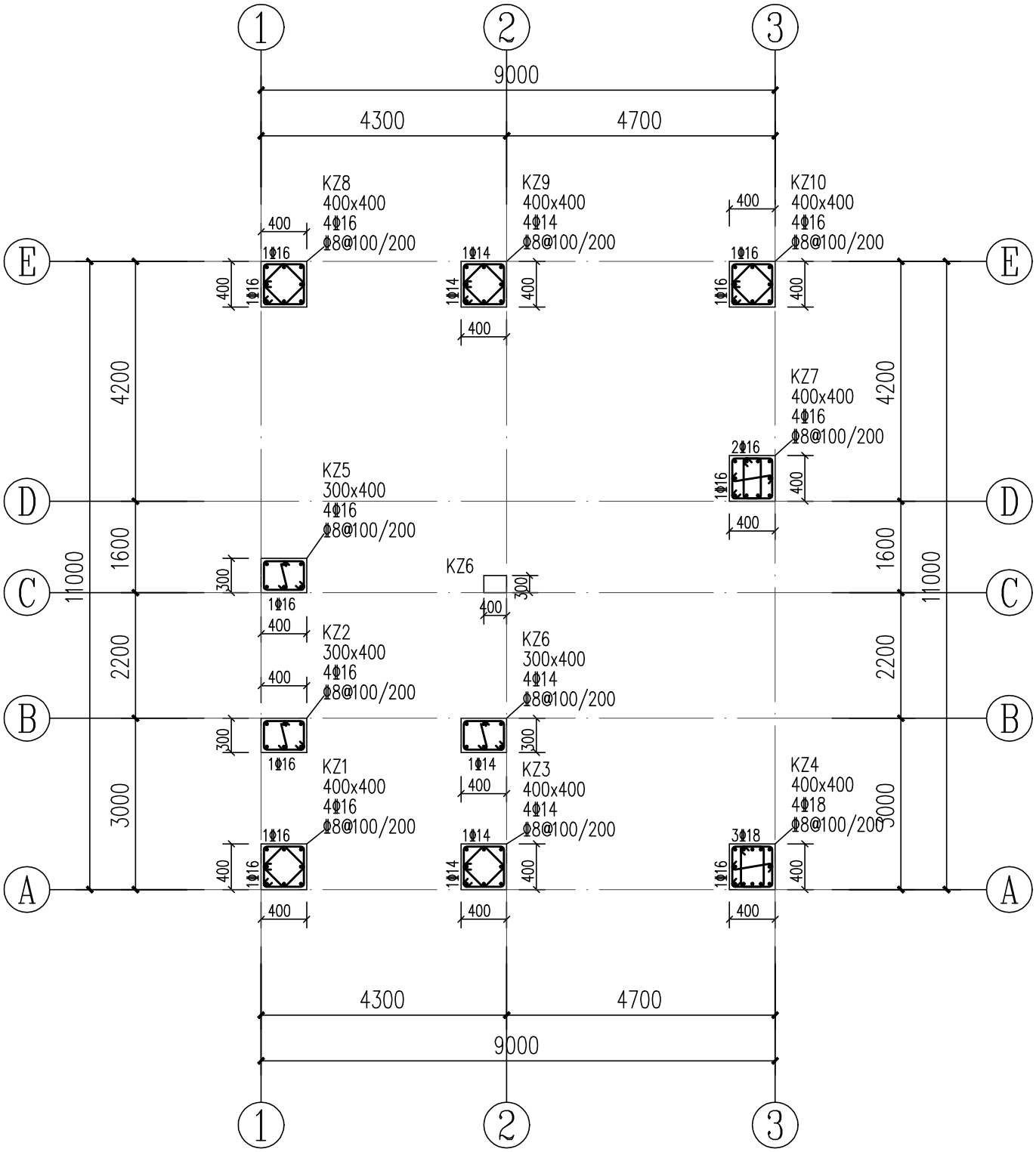

二层柱钢筋图 1:100

图名	工程名称	江门市农房设计通用图集-户型100-4
二层柱钢筋图	专业	结构
	图号	GS-09

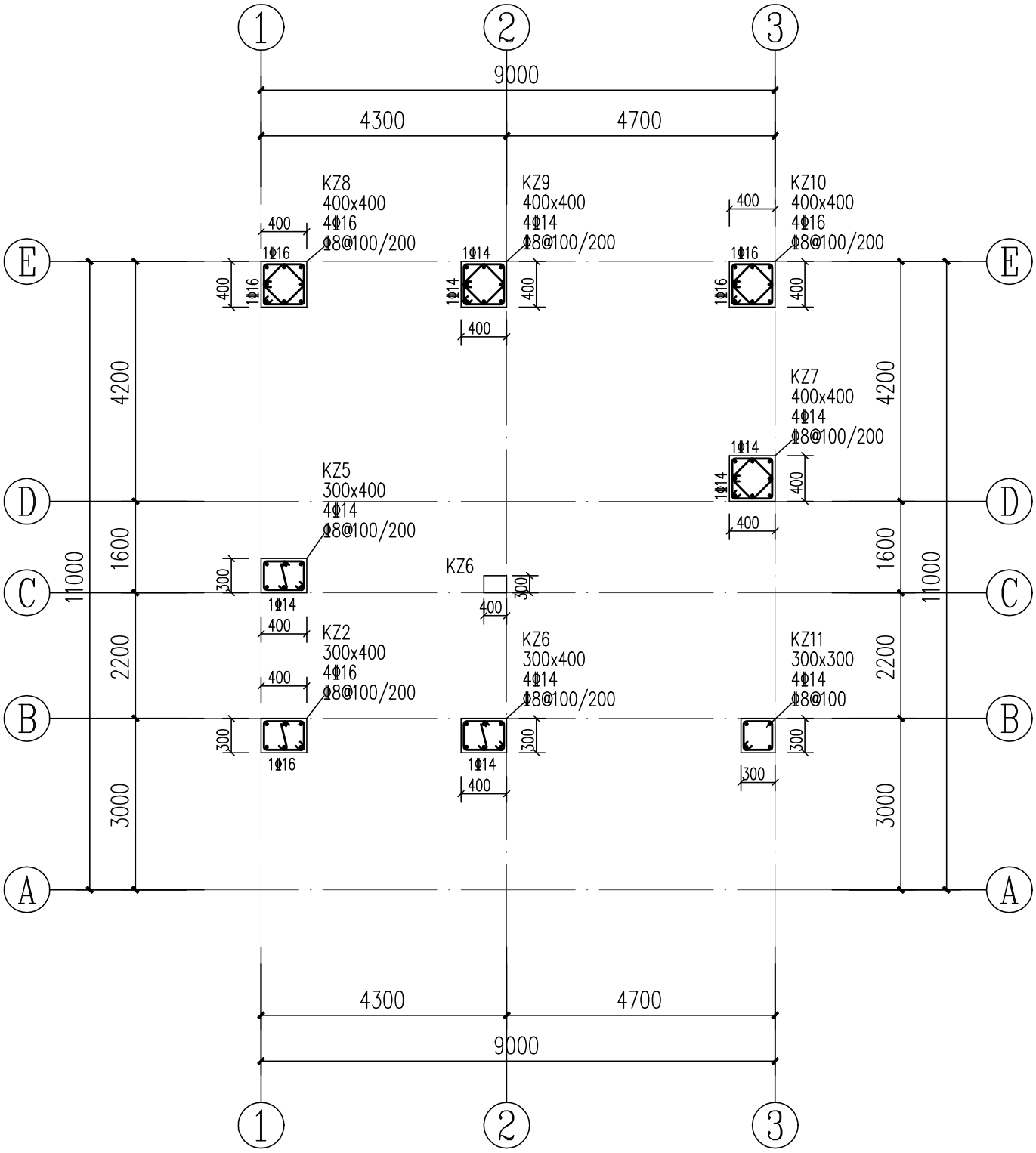

三层柱钢筋图 1:100

工程名称	江门市农房设计通用图集-户型100-4
图名	三层柱钢筋图
专业	结构
图号	GS-10

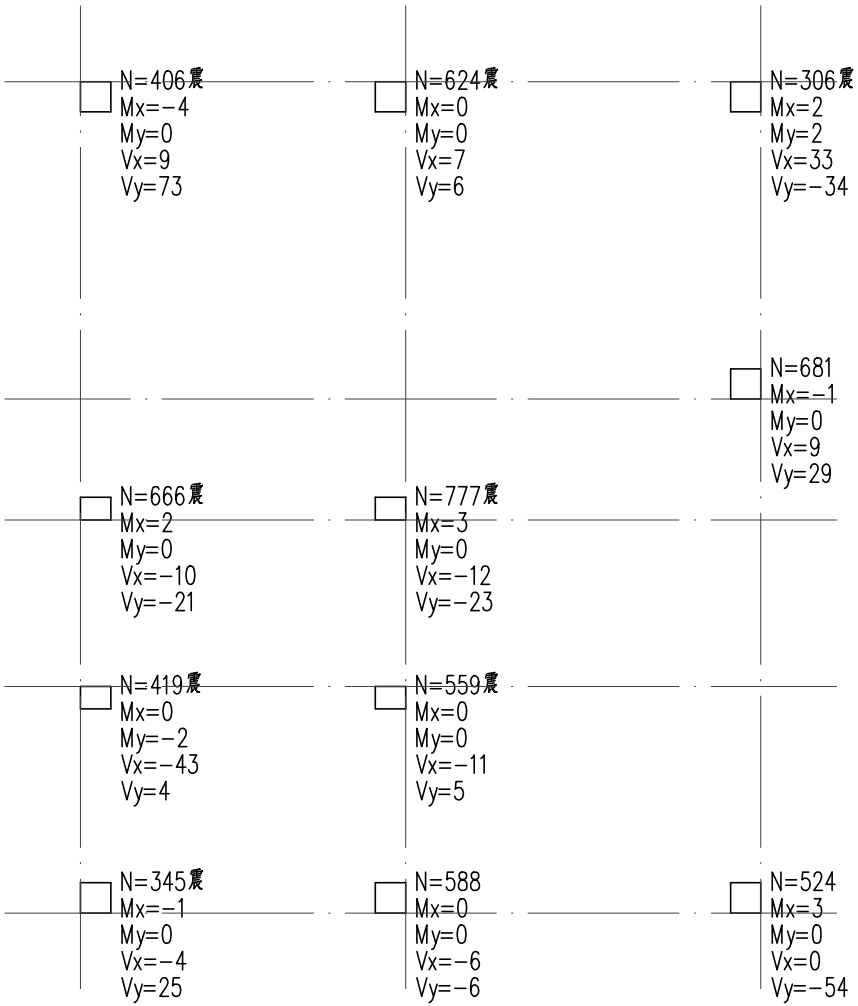

柱底轴力标准值

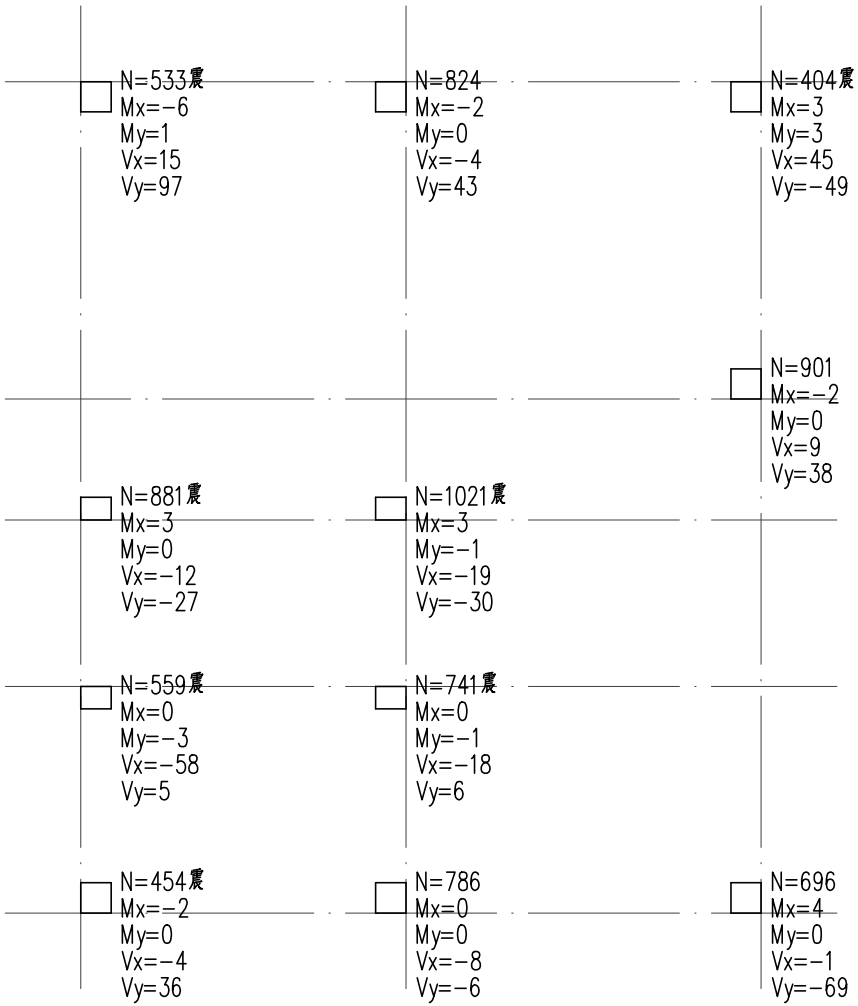

柱底轴力基本组合值

工程名称	江门市农房设计通用图集-户型100-4	专　业	结构
图　名	柱底内力图	图　号	GS-11

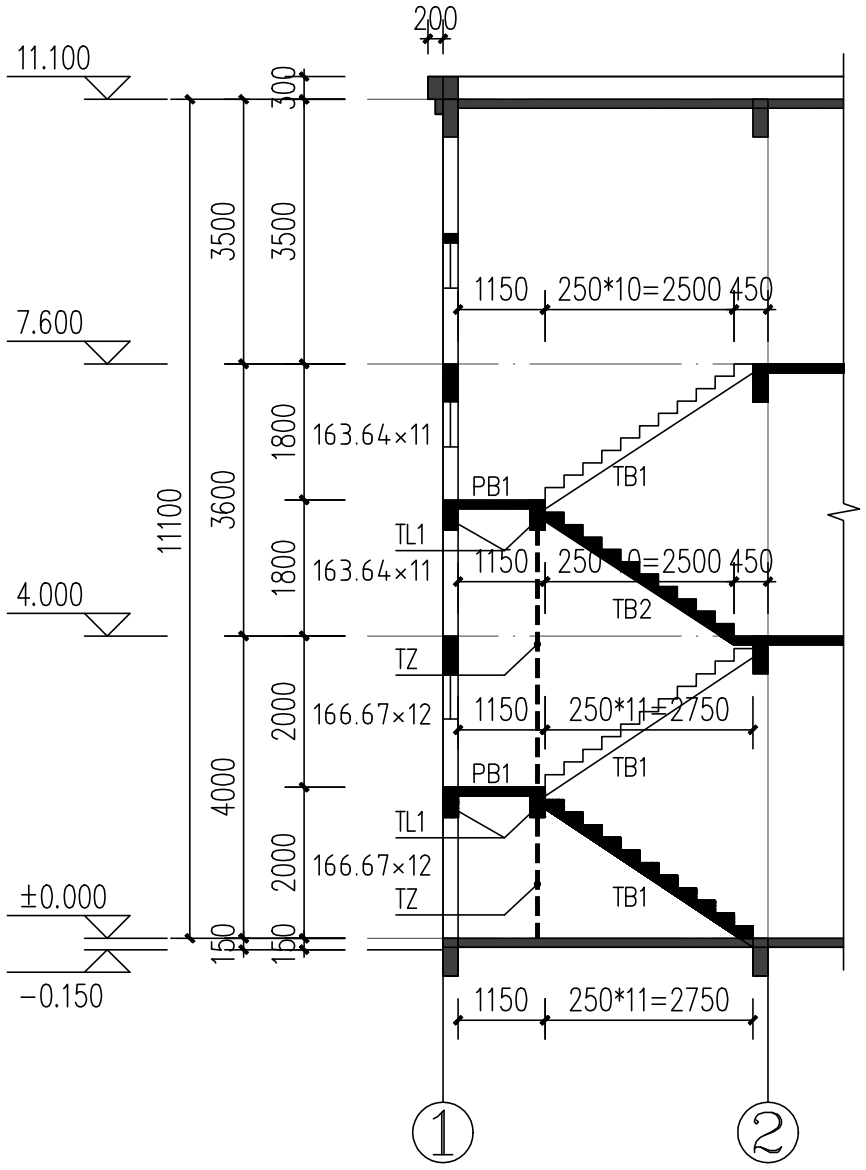

楼梯剖面图

楼梯梁表

梁编号	截面 bxh	配筋		
		①	②	③
TL1	200x400	2Φ18	2Φ14	Φ8@150

梯平台板表

板编号	断面形式	平面尺寸 AxB	板厚 h	板配筋			
				①	②	③	④
PB1	E	详建施图	110	Φ8@200	Φ8@200	Φ8@200	Φ8@200

梯板表

梯跑编号	断面形式	梯板厚 h	梯板底筋		梯板支座筋			
			①	②	③	④	⑤	⑥
TB1	A	110	Φ10@150		Φ8@150			
TB2	B	110	Φ10@150		Φ8@150	Φ8@150		

说明：

1. 梯表与楼梯大样结合一起使用。
2. 混凝土标号同当层结构梁板混凝土。
3. 当采用HRB400钢筋时，钢筋末端不作弯钩。
4. 梯板扶手下另加2Φ14钢筋。

工程名称	江门市农房设计通用图集-户型100-4	专业	结构
图名	楼梯剖面图	图号	GS-12

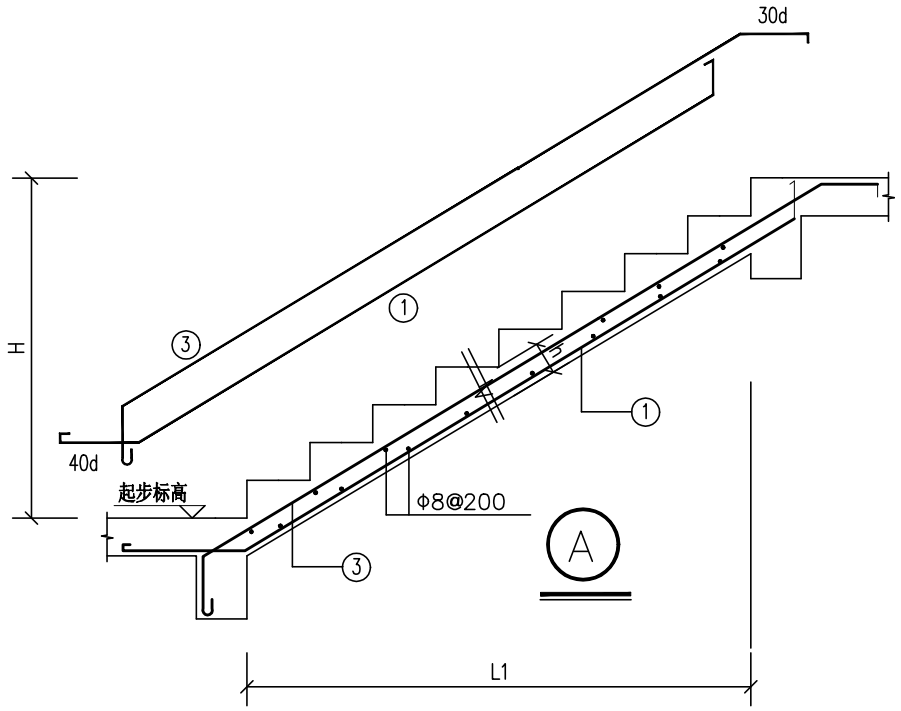

A

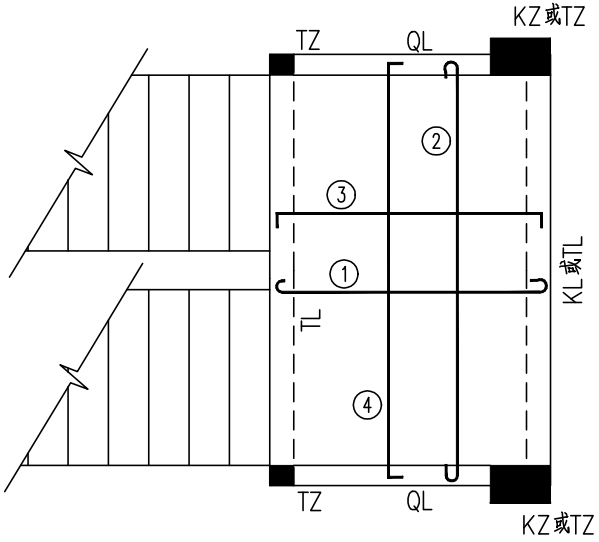

梯平台 E

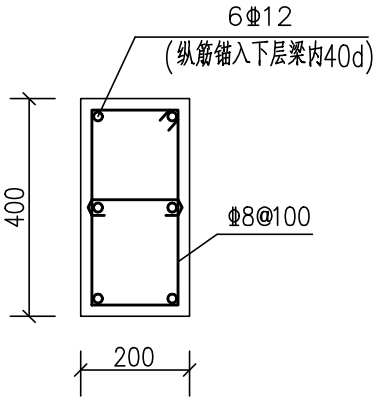

TZ配筋图

(标高同梯平台面)

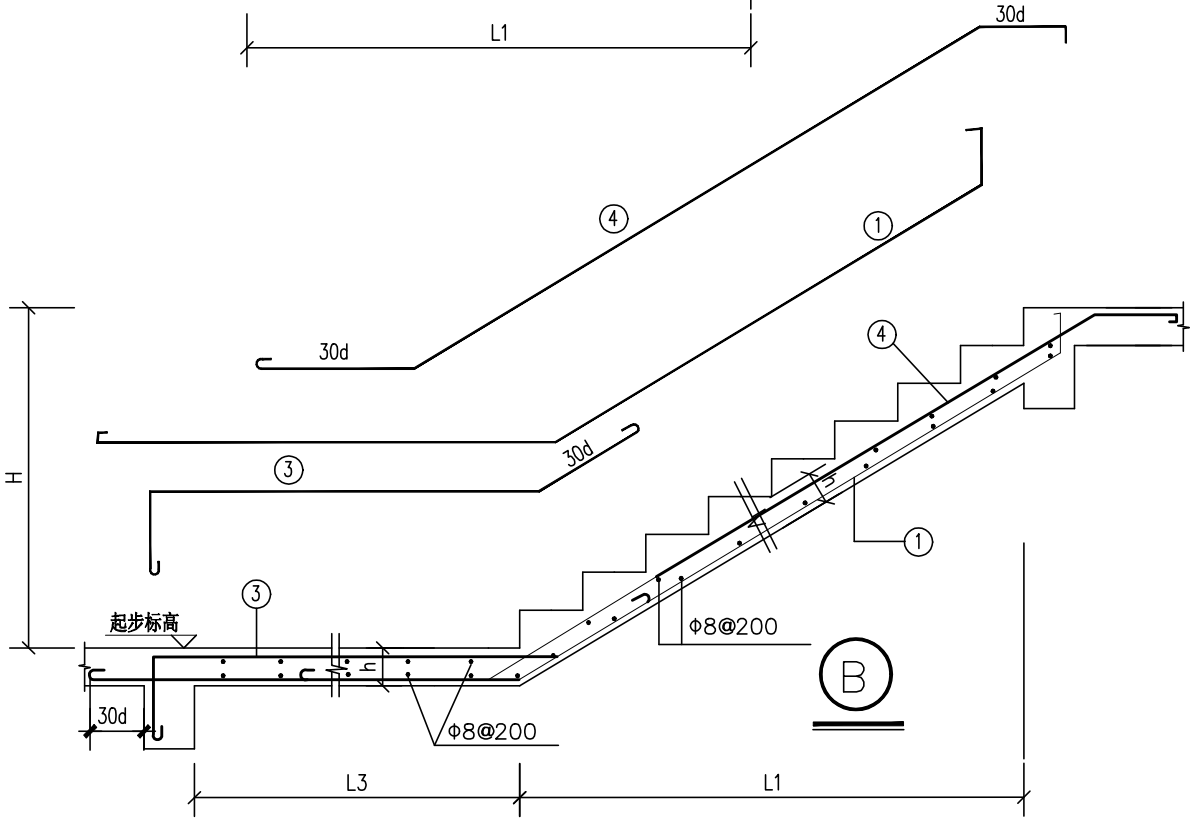

B

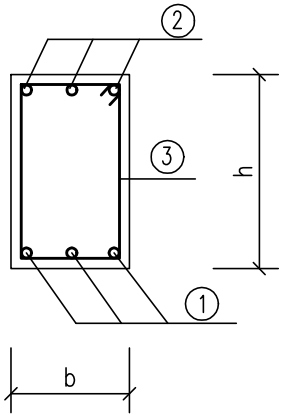

梯梁截面

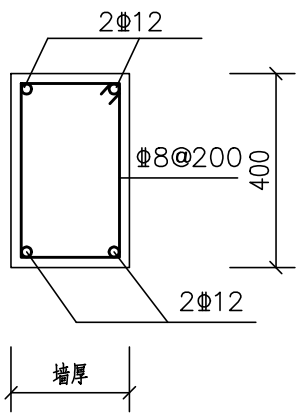

QL

工程名称	江门市农房设计通用图集-户型100-4	专　业	结构
图　名	楼梯大样图	图　号	GS-13

户型100-5
沿街效果图

户型100-5
沿街效果图

设计说明

设计方案打破传统农村中常规的住宅形式，用现代的手法点缀传统元素，提供有新意又不失传统的现代农村住宅形式。户型设计可供两到三代人居住，共有 7 房 4 厅 4 卫 1 厨 1 阳台 1 露台，首层含1客厅、1餐厅、1厨房、1卫生间和2房间；二层含2房间，1套房（内含卫生间），1客厅和1卫生间；三层设置2房间、1卫生间、1客厅和1阳台（连通大露台）。建筑外立面借鉴岭南传统建筑的坡顶样式，外墙采用传统色调饰面。另外，户型方案在外立面预设了空调外机位，满足现代居住生活的使用需求，整体设计兼顾实用性，美观性。

经济技术指标

指标	数量（单位）
用地面积	100.00㎡
基底面积	96.50㎡
总建筑面积	275.05㎡
建筑高度	10.90m
建筑层数	3
建筑面宽	9.00m
建筑进深	11.00m

造价估算表

序号	工程和费用名称	单位	数量	单价(元/㎡)	合计（元）	备注
一	主体工程				620453.80	
1	土建工程	㎡	275.05	700	192535.00	不含地基基础、含地上建筑主体结构、墙体砌筑等
2	室内客厅、卧室及公共区域装修	㎡	246.48	800	197184.00	地面抛光砖、墙身天花抹灰乳胶漆
3	室内厨房、卫生间装修	㎡	28.57	1500	42855.00	地面防滑砖 + 墙面瓷砖 + 天花抹灰乳胶漆 + 地面墙身防水
4	外立面装饰工程	㎡	275.05	320	88016.00	按建筑面积计算
5	屋面及防水	㎡	73.80	400	29520.00	
6	电气及照明工程	㎡	275.05	150	41257.50	配电及照明系统
7	给排水工程	㎡	275.05	80	22004.00	含给、排水系统、洁具及附件
8	白蚁防治费	㎡	275.05	6	1650.30	
9	室外排污排水及化粪池	项	1.00	5000	5000.00	不含至化粪池排出至市政部分
10	室外庭院	㎡	2.40	180	432.00	稳定垫层 + 混凝土抹光

江门市农房设计通用图集--户型100-5

图 纸 目 录

序号	图纸名称	专业	图号	图幅	备注
01	首层平面图	建 筑	JS-01	A4	
02	二层平面图	建 筑	JS-02	A4	
03	三层平面图	建 筑	JS-03	A4	
04	天面层平面图	建 筑	JS-04	A4	
05	①-③轴立面图	建 筑	JS-05	A4	
06	③-①轴立面图	建 筑	JS-06	A4	
07	Ⓐ-Ⓒ轴立面图	建 筑	JS-07	A4	
08	Ⓒ-Ⓐ轴立面图	建 筑	JS-08	A4	
09	1-1剖面图	建 筑	JS-09	A4	
10	节点大样图	建 筑	JS-10	A4	
11	化粪池大样图	建 筑	JS-11	A4	
12	门窗及油漆工程说明、门窗表及门窗大样	建 筑	JS-12	A4	
01	柱平面定位图、柱配筋大样图	结 构	GS-01	A4	
02	首层梁配筋平面图	结 构	GS-02	A4	
03	二层板钢筋图、二层梁钢筋图	结 构	GS-03	A4	
04	三层板钢筋图、三层梁钢筋图	结 构	GS-04	A4	
05	屋面层板钢筋图、屋面层梁钢筋图	结 构	GS-05	A4	
06	楼梯大样	结 构	GS-06	A4	
07	柱底内力图	结 构	GS-07	A4	

工程名称	江门市农房设计通用图集-户型100-5	专 业	结构
图 名	图纸目录	图 号	JS-ML01

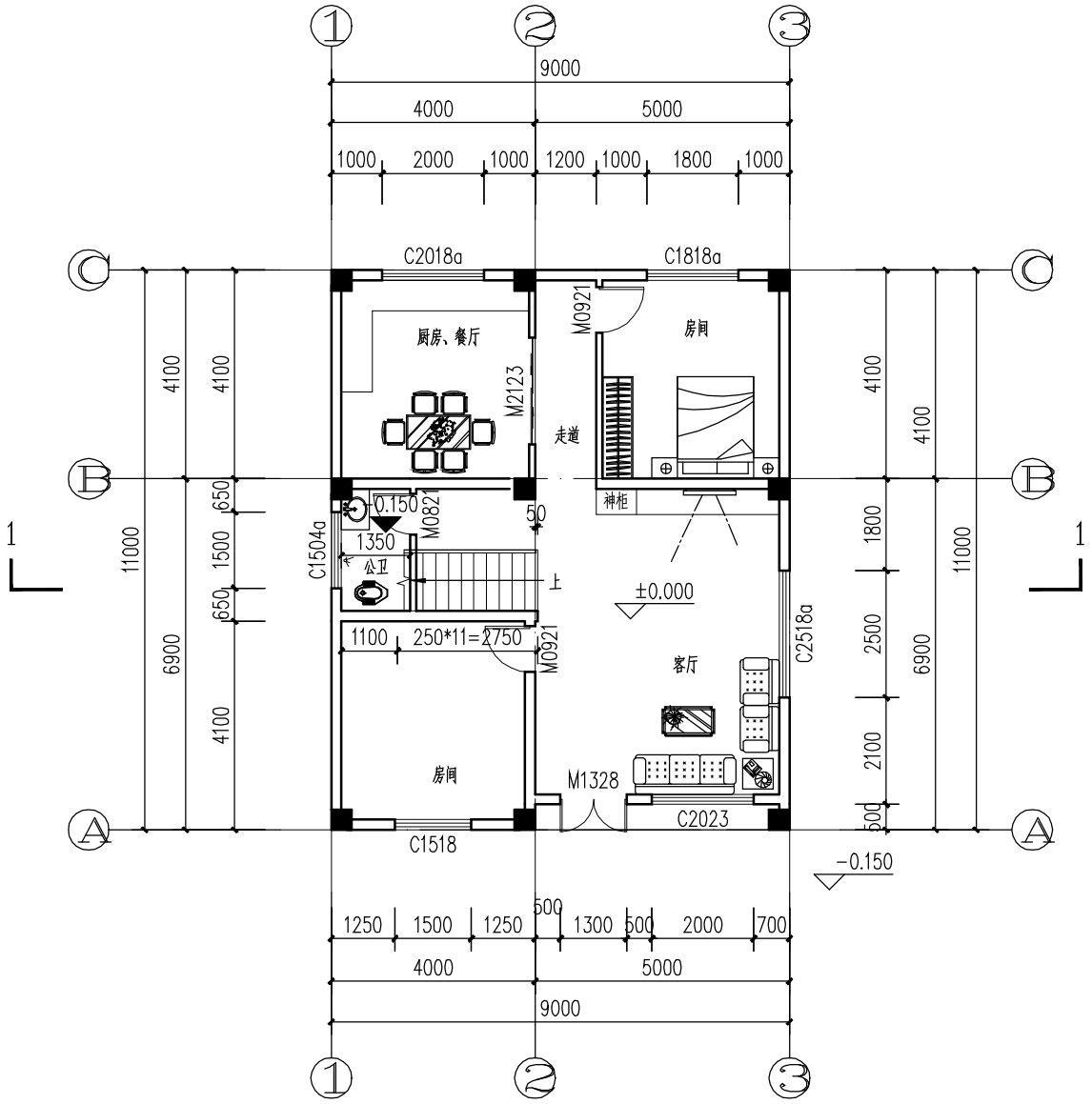

首层平面图 1:100

层高：4.0米
面积：96.50m²
总面积：275.05m²

注：

1.除注明外,外墙及楼梯间墙厚均为200,其余间墙厚120;电梯墙厚240；

2.除有注明外,门垛均为120；

3.除有注明外,厨房、阳台和卫生间完成面标高比相应楼层标高低20mm,排水坡度为1%,坡向地漏或大便器；

4.外露窗户及阳台门均设防盗设施,样式及材料由业主指定；

5.有防水层的楼、地面的防水层在门口处应水平延展，且向外延展的长度不应小于500mm，向两侧延展的宽度不应小于200mm。穿越楼板的管道应设置防水套管，高度应高出装饰层完成面20mm以上；套管与管道间应采用防水密封材料嵌填压实；

6.蒸压加气砼砌块墙体所用蒸压加气砼砌块、砂浆及其配套材料所采用的原材料和制品，必须符合《建筑材料放射性核素限量》GB6566、《民用建筑工程室内环境污染控制》GB50325标准的规定；

7.洗手间周边墙不应采用加气混凝土砌块；

8.楼梯间顶棚、内墙二次装修材料应采用燃烧性能A级材料；

9.所有卫生间、厨房、外门均按需设置挡水；

10.所有窗台室内高度小于900的，均需安装安全护栏等有效防坠落措施；

工程名称	江门市农房设计通用图集-户型100-5	专　业	结构
图　名	首层平面图	图　号	JS-01

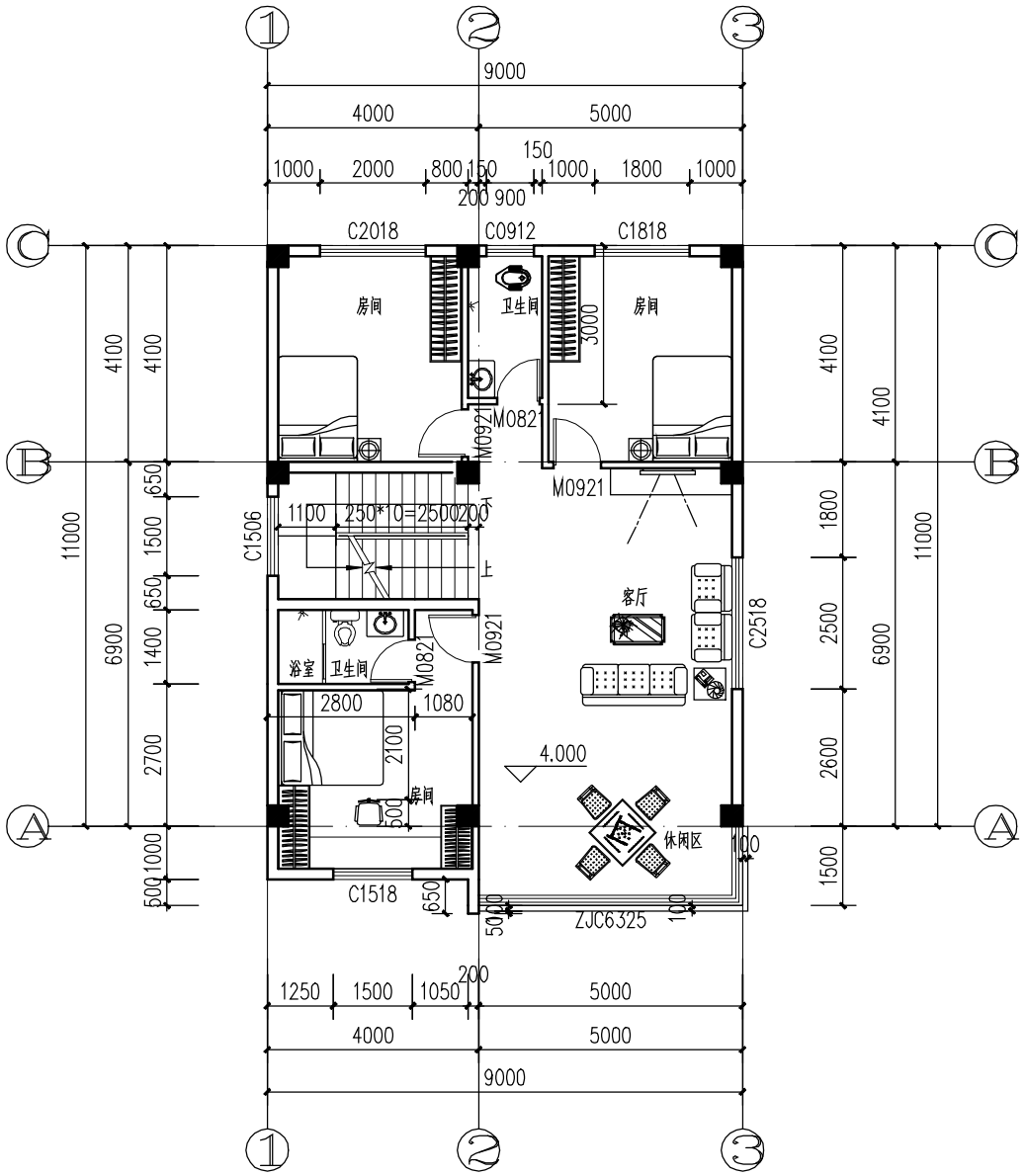

二层平面图 1:100

层高：3.6米

面积：110.60m²

工程名称	江门市农房设计通用图集-户型100-5	专　业	结构
图　名	二层平面图	图　号	JS-02

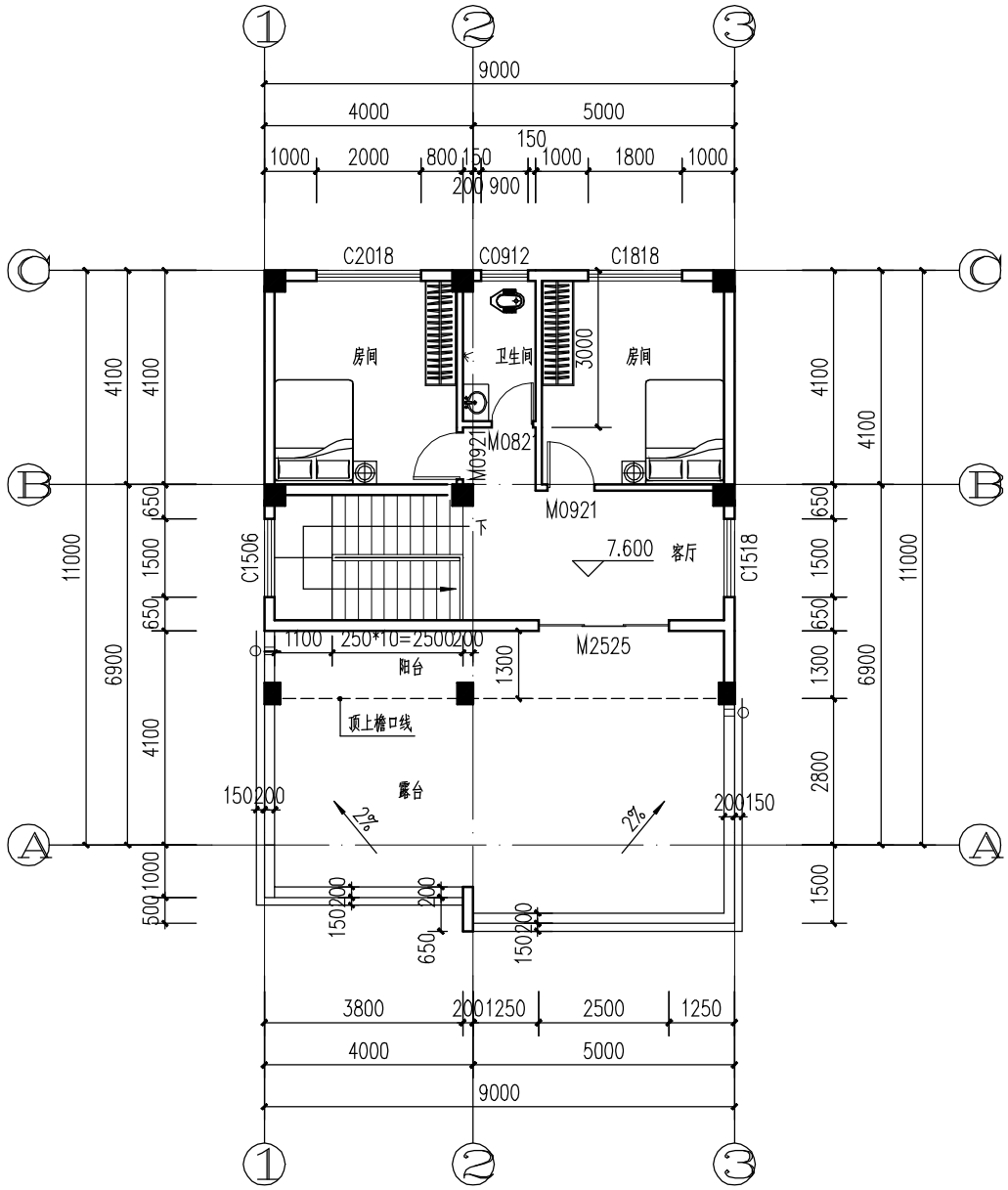

三层平面图 1:100

层高：3.3米

面积：67.95m²

工程名称	江门市农房设计通用图集-户型100-5	专　业	结构
图　名	三层平面图	图　号	JS-03

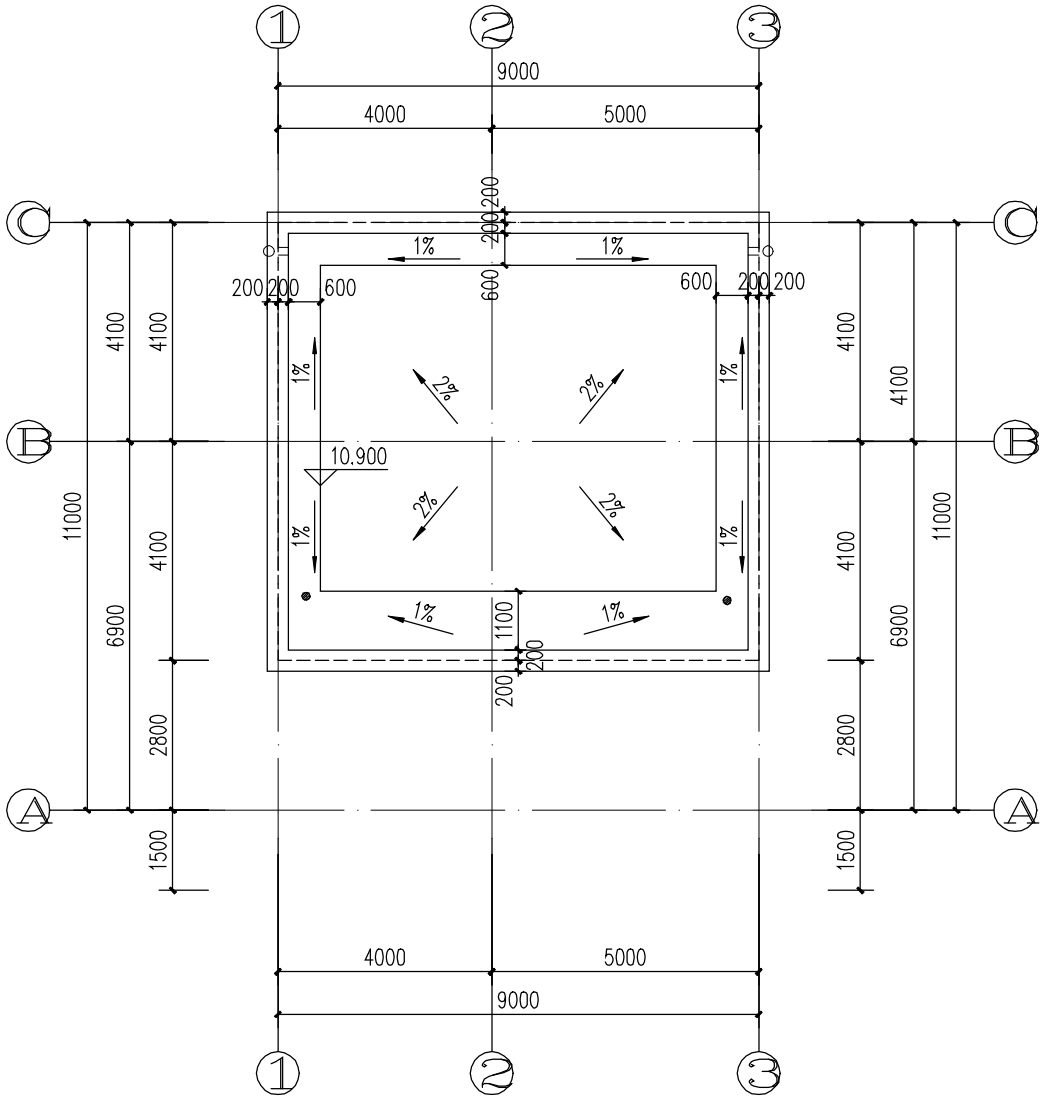

天面层平面图 1:100

工程名称	江门市农房设计通用图集-户型100-5	专　业	结构
图　名	天面层平面图	图　号	JS-04

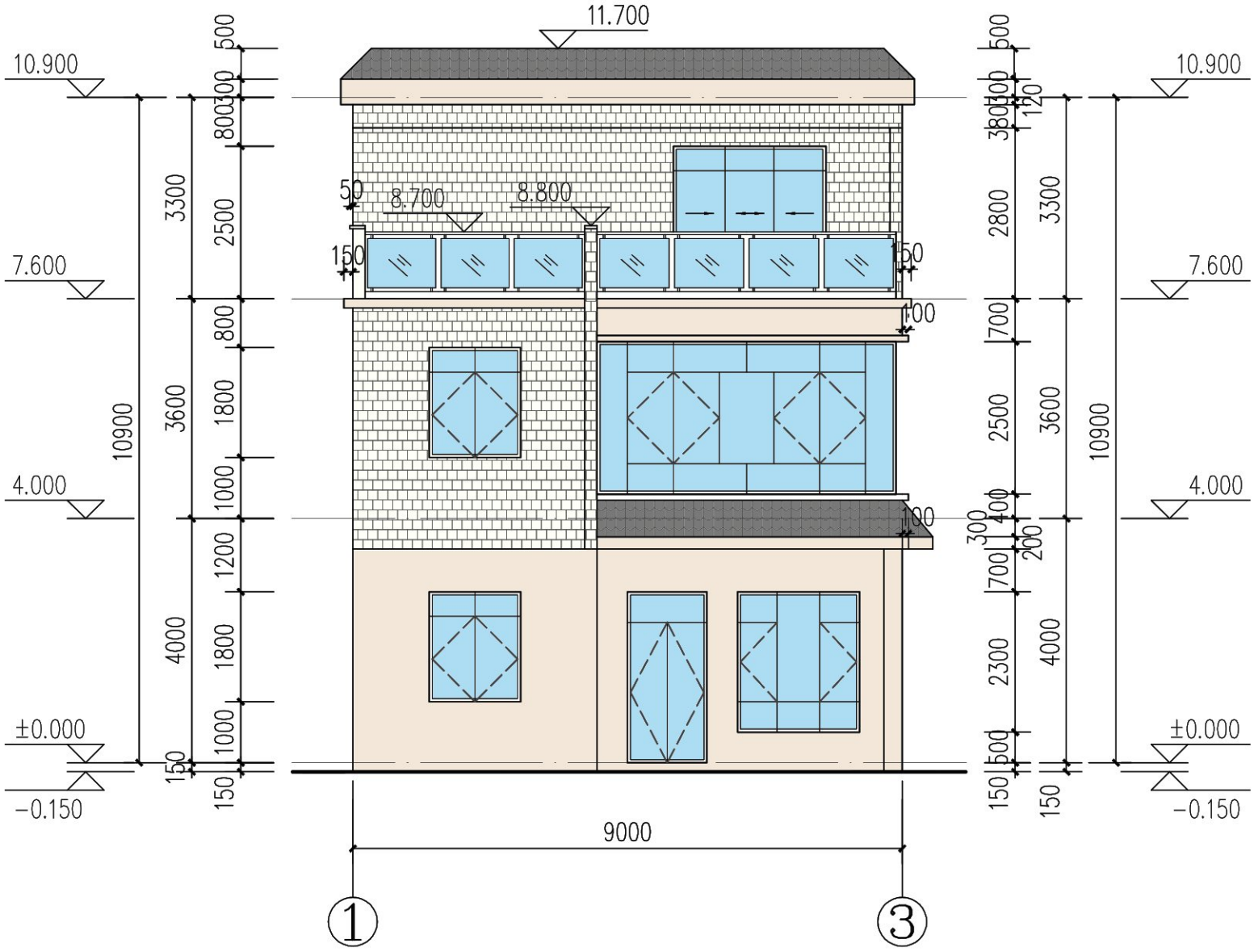

①-③立面图 1:100

立面材质：

- 米黄色外墙砖
- 米白色外墙砖
- 灰色屋瓦

注：外立面水管等立管涂刷同外墙颜色

工程名称	江门市农房设计通用图集-户型100-5	专　业	建筑
图　名	①-③轴立面图	图　号	JS-05

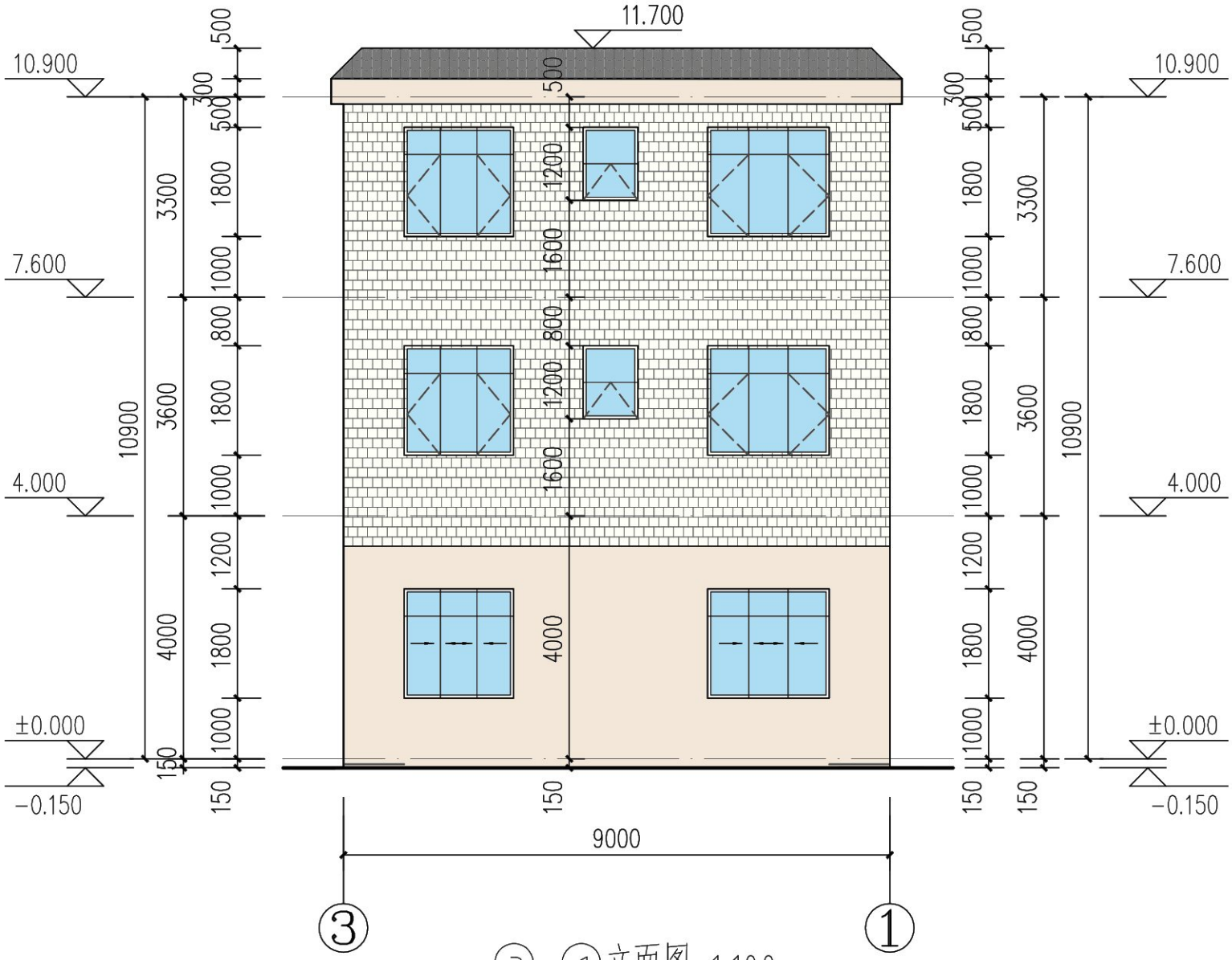

③-①立面图 1:100

立面材质：

- 米黄色外墙砖
- 米白色外墙砖
- 灰色屋瓦

注：外立面水管等立管涂刷同外墙颜色

工程名称	江门市农房设计通用图集-户型100-5	专　业	建筑
图　名	③-①轴立面图	图　号	JS-06

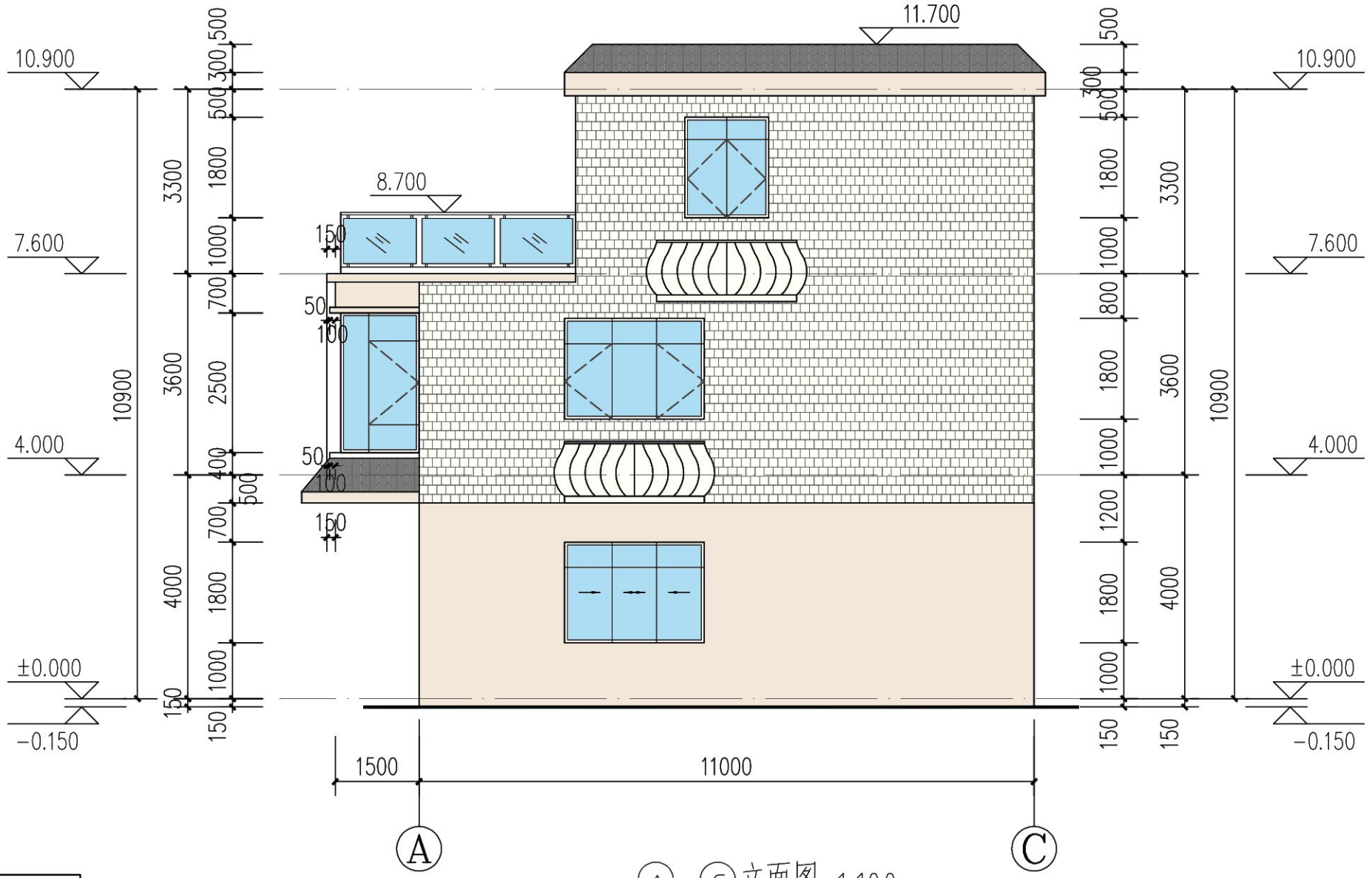

Ⓐ–Ⓒ立面图 1:100

立面材质：

- 米黄色外墙砖
- 米白色外墙砖
- 灰色屋瓦

注：外立面水管等立管涂刷同外墙颜色

工程名称	江门市农房设计通用图集-户型100-5	专　业	建筑
图　名	Ⓐ-Ⓔ轴立面图	图　号	JS-07

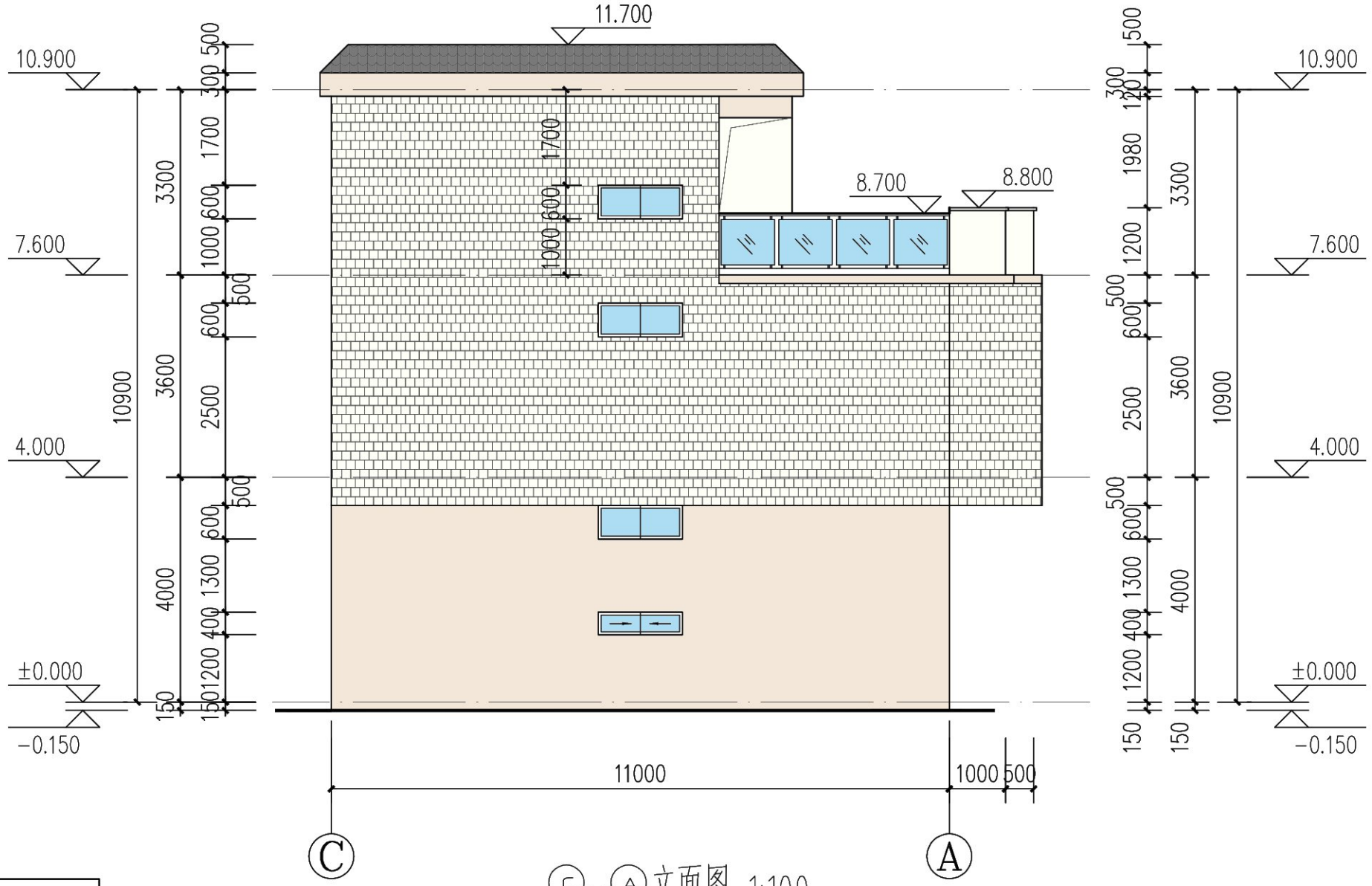

Ⓒ-Ⓐ立面图 1:100

立面材质:

- 米黄色外墙砖
- 米白色外墙砖
- 灰色屋瓦

注：外立面水管等立管涂刷同外墙颜色

工程名称	江门市农房设计通用图集-户型100-5	专　业	建筑
图　名	Ⓔ-Ⓐ轴立面图	图　号	JS-08

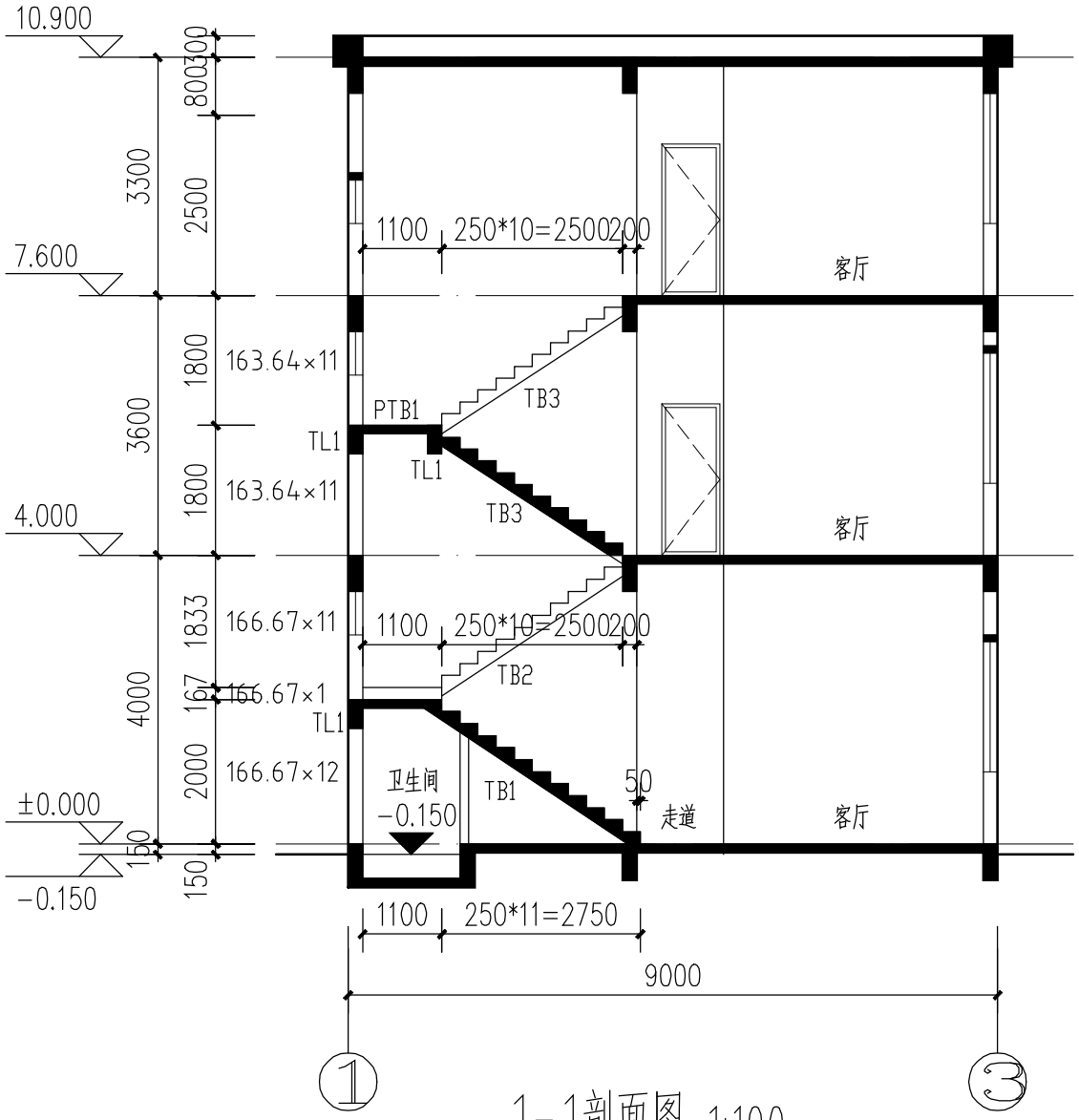

1-1剖面图 1:100

注:

1.楼梯必须设置安全护栏;

2.结构以图纸结构部分为准;

工程名称	江门市农房设计通用图集-户型100-5	专　业	结构
图　名	1-1剖面图	图　号	JS-09

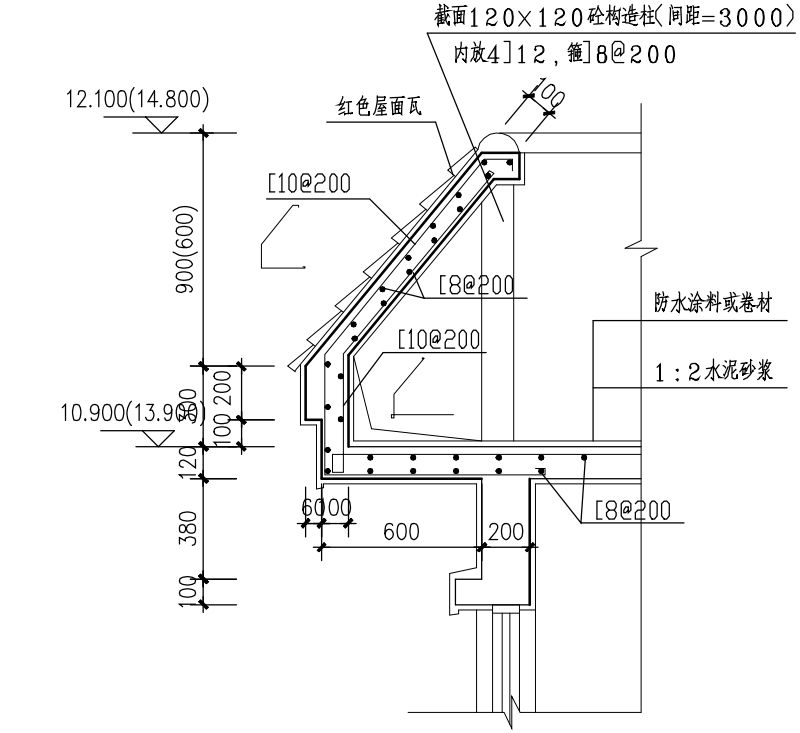

① 挑檐大样 1:20

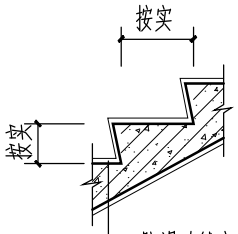

③ 楼梯踏步大样

注：栏杆、扶手 15J403-1 B5 B16 — E11

平台栏杆 15J403-1 PA6 D19

防滑选用 11ZJ401 1 39

栏杆高 1100mm

护栏选用竖向无攀登构造的栏杆，栏杆竖向间距 ≤110mm

楼梯平台梯井处设防止儿童攀滑的措施。

梯段临空一侧做10mm 挡水。

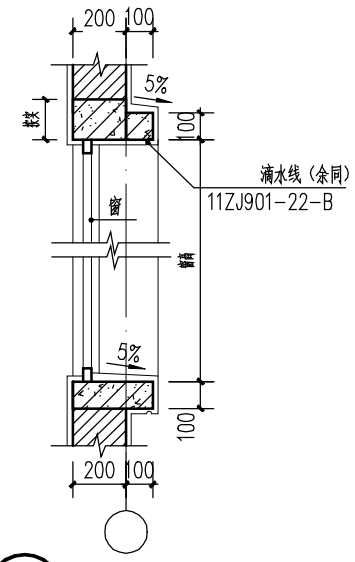

② 窗线大样 1:20

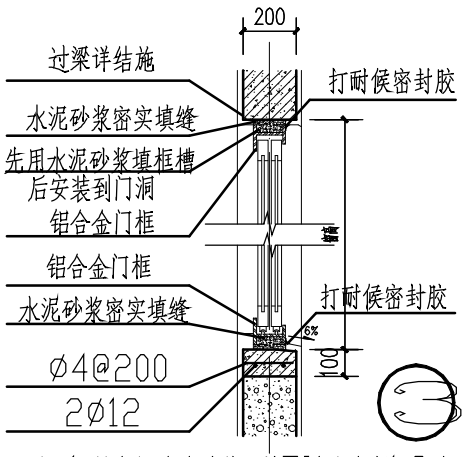

窗口剖面 1:10

注：1.封窗框填缝砂浆用掺5%防水剂1:2水泥砂浆。
2.门框与外粉刷相接处打耐候密封胶。
3.密封胶可用硅酮密封胶或聚氨酯密封胶。
4.窗细部及窗框与墙体连接详窗专业设计。

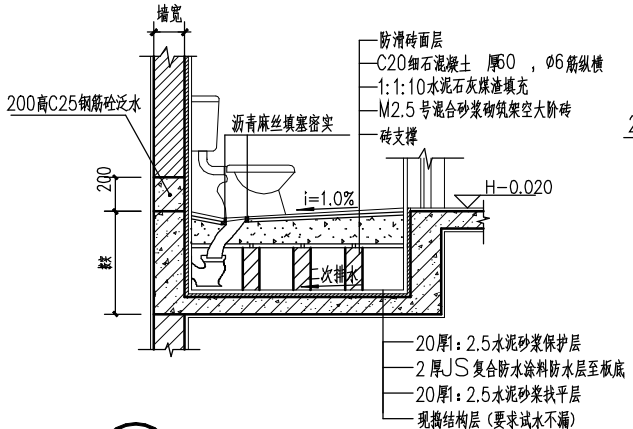

④ 座式厕所构造大样 1:20

H为厕所所在楼地面的标高

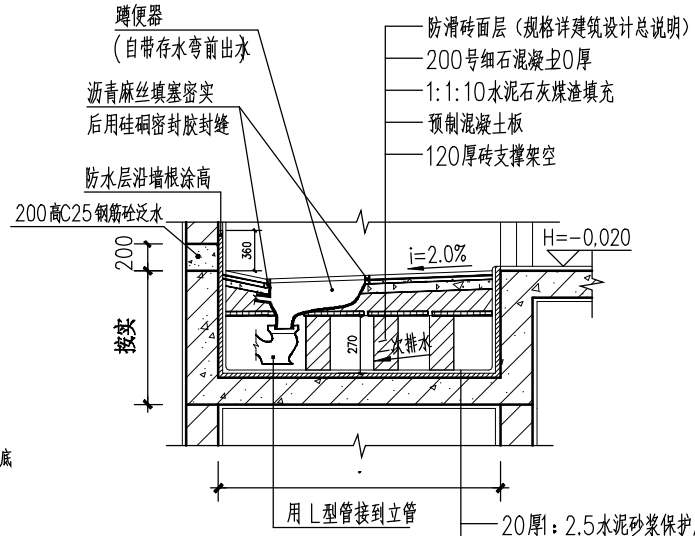

⑤ 蹲式厕所构造大样 1:20

H为厕所所在楼地面的标高

说明：
1.所有卫生间的洁具布置可按甲方需要作相应调整。
2.卫生间完成面标高较相邻地面标高低20，排水坡i=1.0%，坡向地漏或蹲式大便器。
3.未表明之卫生间参以上布置。
4.卫生间周边墙脚均做200高C25钢筋砼泛水2ϕ10走通箍筋ϕ8入梁200.
5.除标注外，大便器居隔间中H为楼层标高。
6.卫生间所布管道、地漏等预留孔仅供参考具体位置及尺寸见水施图。

注：
1.本图雨水管，污水管，粪管均采用PVC硬塑管。
2.地面排水坡度I=1%，并坡向地漏。
3.卫生间周边墙脚均做200高钢混凝土泛水，2ϕ10走通箍筋ϕ6入梁200

工程名称	江门市农房设计通用图集-户型100-5	专　业	结构
图　名	节点大样图	图　号	JS-10

	化粪池号数	有效容积(M^3)	每格池长度			水深	池宽	总长度				h_b	H	墙厚		予制混凝土池盖板										予制混凝土隔板							予制混凝土地面板排列次序（由入口向出口排列）
								（不行车）		（行车）						B_1	C_1板（不行车）			C_1板（行车）		C_2板（不行车）		C_2板（行车）		隔板安装			隔板构造				
			l_1	l_2	l_3	h_1	b	L	B	L	B			不行车	行车		t_1	主筋	主筋	t_2	主筋	t_3	主筋	t_3	主筋	h_2	h_3	组合	b_1	t_4	主筋		
砖砌	1	3.50	1300	1000	650	1000	1300	3670	1780	3930	2040	1400	1280	240	370	1780	100	2x1φ9	2x1φ9	200	2x3φ16	80	5φ8	150	4φ16 1φ12	500	600	3x200	1380	60	2φ6	C1 C2 2C1	
	2	7.00	1900	1700	900	1200	1400	5220	1880	5480	2140	1600	1480	240	370	1880	100	2x1φ9	2x1φ9	200	2x3φ16	80	5φ10	150	4φ16 1φ12	600	800	4x200	1480	60	2φ6	C2 C1 2C2 C1 C2 C1	
	3	12.00	2500	2000	1000	1500	1500	6480	2240	6720	2480	1900	1780	370	490	1980	100	2x1φ9	2x1φ9	200	2x3φ16	80	5φ10	150	4φ16 1φ12	750	1000	5x200	1580	60	2φ6	2C2 C1 2C2 C1 2C2 C1	
	4	16.00	2600	2100	1200	1600	1800	6880	2540	7120	2780	2000	1880	370	490	2280	150	2x3φ12	2x1φ9	300	2x(2φ16 1φ12)	100	5φ10	200	4φ16	800	1000	5x200	1880	80	3φ9	2C2 C1 3C2 C1 2C2 C1	

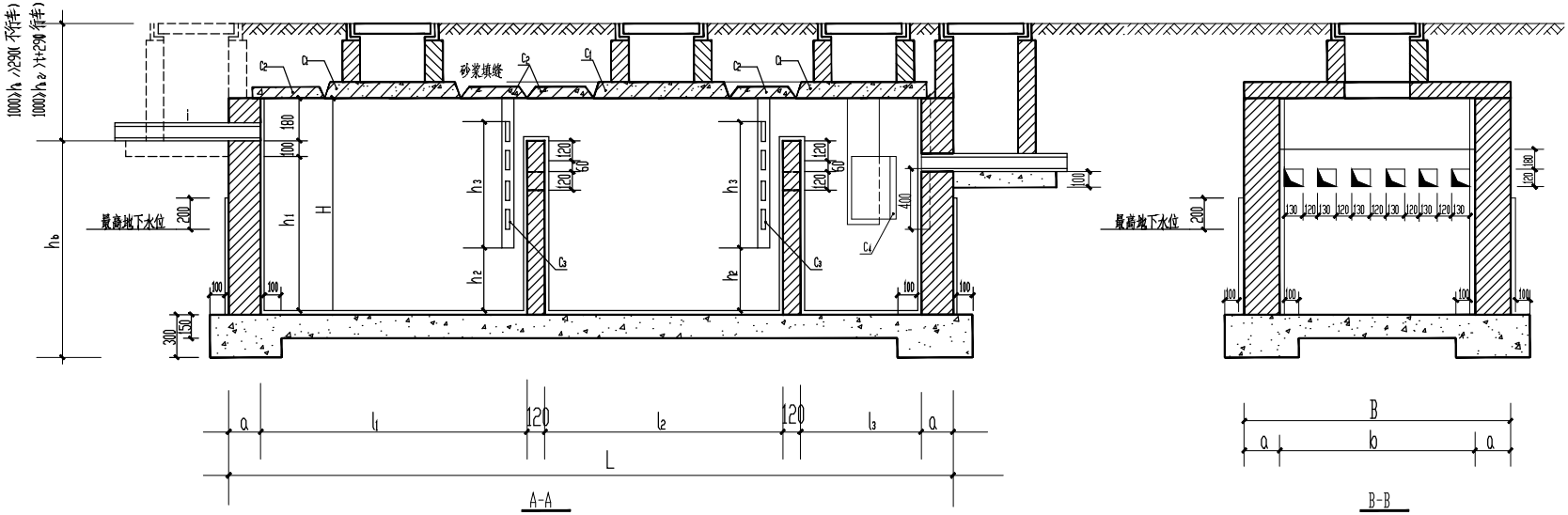

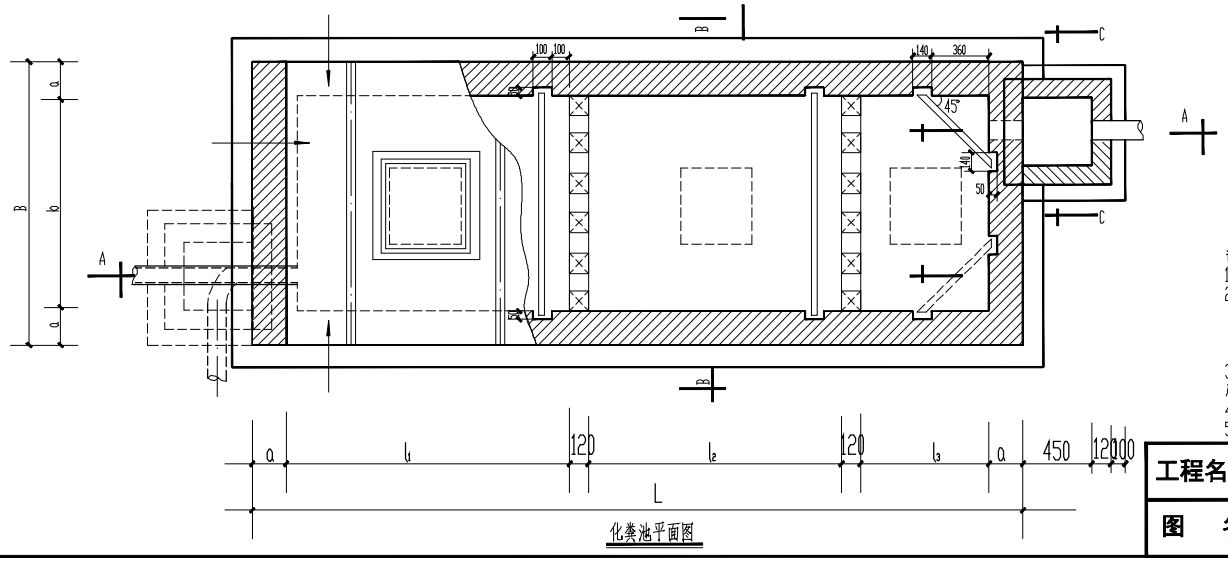

说明：

1.荷载条件：本设计按不行车和行车考虑，不行车以200kg/㎡,车以4吨卡车计算。

2.采用材料：

（1）无地下水时采用#75砖#50水泥砂浆砌筑；有地下水时采用#100砖#75水泥砂浆砌筑。

（2）予制混凝土构件，采用#20混凝土，钢筋用A3,Rg=2100kg/㎝

（3）底板，无地下水时，采用#15混凝土下面素土夯实，有地下水时，采用#20混凝土下面素土夯实。

3抹面：内壁全部用1：2水泥砂浆，掺水泥重量2% 防水抹面15厚，有地下水，外壁全部用1：2水泥砂浆抹面15厚，无地下水，全部原浆勾缝。

4若两根或两根以上污水管接入化粪池，设检查井，单独或两根不同方向接入化粪池，可不设检查井。

5采用化粪池型号由设计人员选定，施工图表尺寸，本图以毫米为单位。

工程名称	江门市农房设计通用图集-户型100-5	专　业	结构
图　名	化粪池大样图	图　号	JS-11

幕墙、门、窗及油漆工程说明

1：本工程的玻璃幕墙、铝合金门窗等，其大样图仅表示其立面分格、开启方式及安全玻璃使用部位等。具体由具有相应资质且登记注册的企业进行深化设计及制作安装。

2：本工程的幕墙、铝合金门窗等执行的规范、规程和标准有：《玻璃幕墙工程技术规范》(JGJ102-2003)、《金属与石材幕墙工程技术规范》(JGJ133-2001)、《铝合金门窗工程设计，施工及验收规范》(DBJ15-30-2002)、《铝合金门窗工程技术规范》(JGJ214-2010)、《塑料门窗工程技术规程》(JGJ 103-2008)、《建筑玻璃应用技术规程》(JGJ113-2015)、《公共建筑节能设计标准》(GB50189-2015)、《夏热冬暖地区居住建筑节能设计标准》(JGJ75-2012)。《建筑幕墙》(GB/T21086-2007)、《建筑外门窗气密、水密、抗风压性能分级及检测方法》(GB/T7106-2008)。

3：铝合金型材截面尺寸允许偏差选用（普通级、高精级、超高精级）。门、窗用主型材主要受力部位基材截面最小实测壁厚分别不应小于2.0mm和1.4mm。玻璃幕墙横梁壁厚不应小于2.0mm（跨度≤1.2m时）和2.5mm（跨度>1.2m时）；幕墙立柱壁厚不应小于3.0mm（开口部位）和2.5mm(闭口部位)；同时均不应小于连接螺钉的公称直径。
铝合金型材牌号选用（□ 6061、□ 6063、□ 6063A），供应状态为（□ T4、□ T5、□ T6），且力学性质应符合相关规范要求。
铝合金型材表面处理采用（□ 阳极氧化型、□ 电泳涂漆型、□ 粉末喷涂型、□ 氟碳漆喷涂型），且应符合相关规范要求。
铝合金窗当面积在1.5平方米及以上时，采用90系列；其他采用70系列。铝合金门采用100系列。
PVC型材门窗型材厚度不应小于1.2mm。当面积在1.5平方米及以上时采用80系列；其他采用60系列。

4：钢材采用 □ Q235、□ Q345、□ 不锈钢、□ 耐候钢），且其力学性能应符合相关规范要求。当采用碳素结构钢或者低合金高强度结构钢时，应采用（□ 热浸镀锌、□ 氟碳漆喷涂、□ 聚氨脂漆喷涂）防腐蚀处理措施并应符合相关规范要求。
玻璃幕墙型钢横梁主要受力部位，其截面最小壁厚不应小于2.5mm；立柱壁厚不应小于3.0mm。

5：玻璃选用 □ 普通/平板/浮法玻璃、□ 钢化玻璃、□ 半钢化玻璃、□ 均质钢化玻璃、□ 防火玻璃、□ 夹层玻璃、□ 夹丝玻璃、□ 着色玻璃、□ 镀膜玻璃、□ 压花玻璃、☑ 中空玻璃、□ 真空玻璃），其质量应符合相关规范要求。
不同的玻璃厚度所对应的最大许用面积见图中表一、二。使用时容易受到撞击的玻璃，应设置明显的警示标志或者安全护栏。
下列情况应采用安全玻璃：1）人员流动性大的公共场所中，易于受到碰撞的铝合金门窗；2）7层及以上建筑物外开窗；3）面积大于1.5m2的窗玻璃；4）玻璃底边离完成地面小于900mm的落地窗；5）倾斜安装的窗；6）门玻璃；7）幕墙玻璃；8）屋面玻璃；9）栏板玻璃；10）隔断玻璃。

6：与铝合金门窗框型材相连接的紧固件应采用不锈钢件。铝合金门窗受力构件之间的连接不得采用铝合金抽芯铆钉。
铝合金门窗的框架应与主体结构的防雷装置可靠连接。
推拉门窗应设置防止窗扇脱落的装置。铝合金推拉门、窗的扇应有防止从室外侧拆卸的装置。

7：当临空窗台（含凸窗台）装修完成后的高度低于900mm时，均需设置安全防护栏杆。
栏杆的有效防护高度不应小于900mm,且需做防护措施范围内的玻璃应采用安全玻璃。做法详见J401 (2/35)。

8：外门、窗的气密性等级为：1~9层分别为4级（居住建筑）和6级（公共建筑）；
10层及以上分别为6级（居住建筑）和7级（公共建筑）；幕墙的气密性等级为3级。
外门、窗的水密性等级为（□ 4级、□ 5级）；幕墙的水密性等级为（□ 3级、□ 4级、□ 5级）。
外门、窗及幕墙的抗风压性能等级为（□ 1级、□ 2级、□ 3级、□ 4级、□ 5级、□ 6级、□ 7级、□ 8级、□ 9级）。
临街的窗、阳台门和住宅楼的窗、阳台门的空气声计权隔声量Rw≥30dB；其它门、窗≥25dB。
玻璃及其外窗（包括透光幕墙）的传热系数、遮阳系数、太阳得热系数等热工参数值见节能设计专篇。

9：铝合金门、窗的反复启闭性能分别不小于10万次和1万次。启闭力应小于50N。

10：铝合金门、窗框与洞口四周墙体的连接固定件要求为：①固定连接片采用Q235钢材；其厚度不应小于1.5mm,宽不应小于20mm。表面应做防腐处理。②连接固定点：每条边框不应小于2点；且固定点至洞口四角的距离不应大于150mm，固定点之间的间距不应大于500mm。至墙体边缘的距离不应小于50mm。③不得使用射钉直接把门窗固定在砌体上。组合门窗拼樘必须直接固定在洞口墙基体上。

11：在铝合金门、窗中的水平缝隙上方设置披水条；在下框的室内侧翼缘设置挡水槽，外侧设置披水板。并合理设置泄水孔；窗楣应做滴水线或槽，窗台面应做排水坡；洞口四周的墙体外表面应利于排水；边框与墙体之间应采用粘结性能良好并相容的耐候密封胶做密封防水处理；除另有注明外，门框平墙内面立樘、窗框居墙中立樘。

12：在铝合金门、窗中使用的密封胶（毛）条应采用硫化橡胶类或者热塑性弹性体类材料；密封毛条应采用加片型，且其毛束应经过硅化处理；密封条应连续，接口不应设置在转角处；所有连接缝隙、装配缝隙、螺栓（钉）孔等均应做密封和防水处理。
当不同的金属接触且会产生双金属腐蚀时，应采用绝缘垫片或者绝缘漆做有效隔离。玻璃镶嵌时的最小安装余隙尺寸应满足规范要求。
门窗框与洞口或者金属附框的连接、门窗五金件的连接等，其承载能力均需经过试验确定。

13：甲、乙、丙级防火门、窗的耐火极限分别不应低于1.50h、1.00h和0.50h。
1）除经常有人通行处的防火门可采用"常开"防火门外，其它位置的防火门均需"常闭"，且应设置"保持防火门关闭"标识。"常开"防火门在火灾时应具有自行关闭功能和信号反馈功能；除检修门和住宅楼户门外的其它防火门应具有自行关闭功能；双扇防火门应具有按顺序自行关闭的功能。除人员密集场所的疏散门和住宅楼、宿舍、公寓建筑的外门可只在内部易于打开外，其它情况下的防火门应能在其内外两侧均可以手动打开。防火门关闭后应具有防烟功能。
2）防火窗应采用不可开启的窗扇或者具有火灾时能自行关闭的功能。
3）防火卷帘的耐火极限不应低于3.00h。防火卷帘应具有在火灾时靠自重自动关闭的功能和信号反馈功能；关闭后具有防烟性能，与楼板、梁和墙、柱之间的空隙应采用防火封堵材料封堵。

14：钢、木门窗的安装固定应符合以下要求：①凡安装木制门窗位于砌体时，均要用25X3X240扁钢磨耳码钉在门框与砖砌体锚固；②凡安装木制门窗位于砼柱时，均要预埋40X40X25木块于砼柱内；③凡安装钢门窗位于砖砌体或砼柱处，均要预埋直径6钢筋伸出100。以上固定件的间距均不应大于@500放一个。

15：无障碍门应符合以下要求：①不应采用力度大的弹簧门；②在门把手一侧的墙面，应留有宽度不小于400mm的实墙面；③距地900mm高处应设置把手和视线观察玻璃，距地350mm范围内安装护门板；④门槛高度及内外地面高差不应大于15mm，并应以斜面过渡；⑤门扇应便于开关和方便识别。

16：变、配电室的门窗应满足以下要求：①门口应设置不小于500mm高的防鼠挡板；②窗应设置不大于5×5mm的耐久性良好的防蚊虫纱网和设置间距不大于110的防盗栏杆。

17：除注明外，①门边距墙边或柱边均为120mm；②木料与砌体接触部分应做防腐处理；③木门、窗均采用杉木；④木门框均做木贴脸；⑤木制品正反面均作一底二度，刷　色油漆；⑥除自防锈金属外，所有明露的金属应先除油去锈，用防锈漆打底后，刷调和漆二度。不露明的金属刷防锈漆二度，不刷面漆；⑦门窗上的小五金件应符合标准且应装配全齐，门锁由建设单位自购。
⑧ 建筑平、立面图及门窗大样图表中标注的尺寸均为其洞口尺寸，施工时须现场核定实际洞口尺寸后，留出安装尺寸再下料。

表一：安全玻璃的最大许用面积

玻璃种类	公称厚度（mm）	最大许用面积（m²）
钢化玻璃	4	2.0
	5	2.0
	6 ✓	3.0 ✓
	8	4.0
	10	5.0
	12	6.0
夹层玻璃	6.38 6.76 7.52	3.0 ✓
	8.38 8.76 9.52	5.0
	10.38 10.76 11.52	7.0
	12.38 12.76 13.52	8.0

表二：有框平板玻璃、超白浮法玻璃和真空玻璃的最大许用面积

玻璃种类	公称厚度（mm）	最大许用面积（m²）
平板玻璃 超白浮法玻璃 真空玻璃	3	0.1
	4	0.3
	5	0.5
	6	0.9
	8 ✓	1.8 ✓
	10	2.7
	12	4.5

门窗表

类型	设计编号	洞口尺寸(mm)	数量	备注
普通门	M0821	800X2100	4	甲级防火
	M0921	900X2100	7	甲级防火
	M1328	1300X2800	1	甲级防火
	M1821	1800X2100	1	甲级防火
	M2525	2500X2500	1	甲级防火
普通窗	C0912	900X1200	2	甲级防火
	C1506	1500X600	2	甲级防火
	C1518	1500X1800	3	甲级防火
	C1818	1800X1800	2	甲级防火
	C2018	2000X1800	2	甲级防火
	C2023	2000X2300	1	甲级防火
	C2518	2500X1800	1	甲级防火
	C1504a	1500X400	1	甲级防火
	C1818a	1800X1800	1	甲级防火
	C2018a	2000X1800	1	甲级防火
	C2518a	2500X1800	1	甲级防火
转角窗	ZJC6325	(4900+1400)X2500	1	甲级防火

M0821 1:50

M0921 1:50

M1328 1:50

M2123 1:50

M2525 1:50

C1504a 1:50

C1506 1:50

C1518 1:50

C1818 1:50

C2018 1:50

C2023 1:50

C2518 1:50

C2518a 1:50

ZJC6325 1:50

C1818a 1:50

C2018a 1:50

C0912 1:50

工程名称	江门市农房设计通用图集-户型100-5	专　业	结构
图　名	门窗及油漆工程说明、门窗表及门窗大样	图　号	JS-12

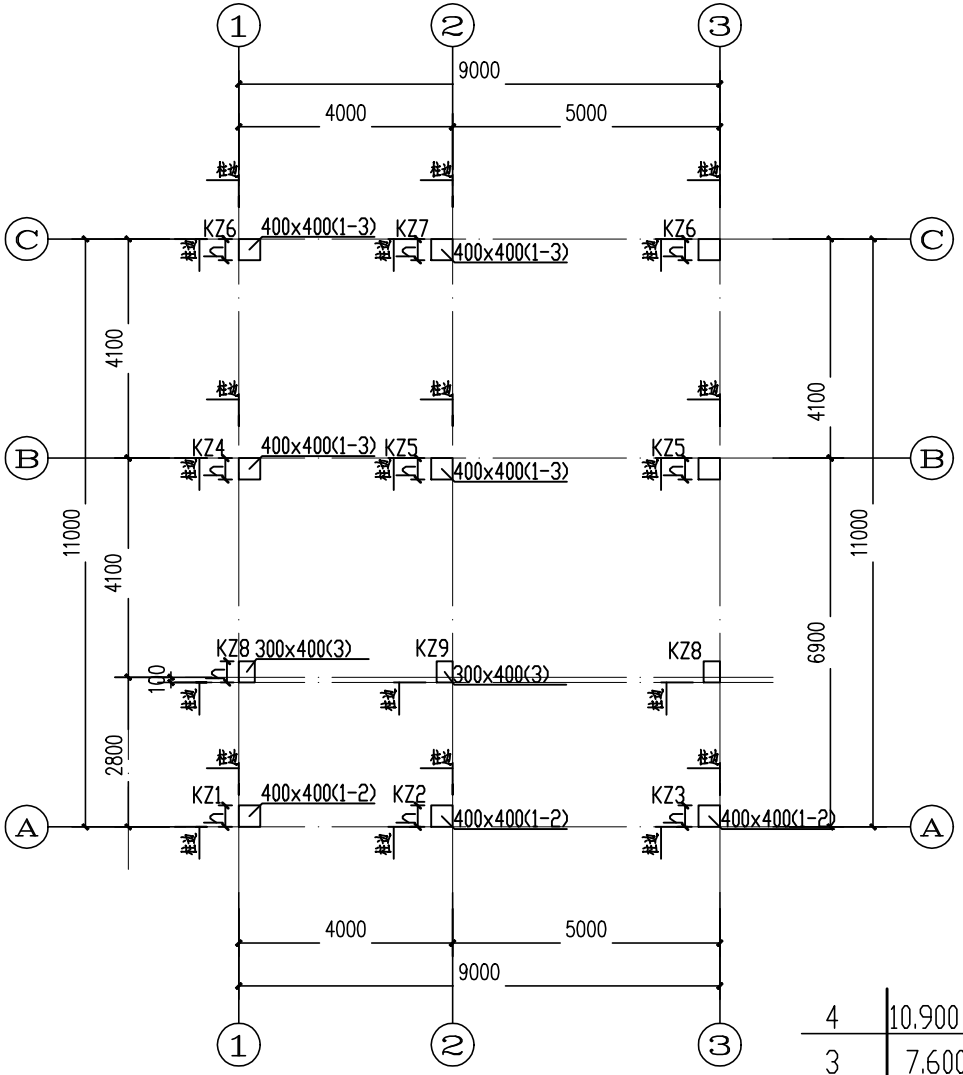

柱平面定位图

除注明外，轴线与柱边或柱中心重合

层号	标高(m)	层高(m)	混凝土等级
4	10.900		
3	7.600	3.300	C25
2	4.000	3.600	C25
首层	0.000	4.000	C25

结构层楼面标高
结 构 层 高

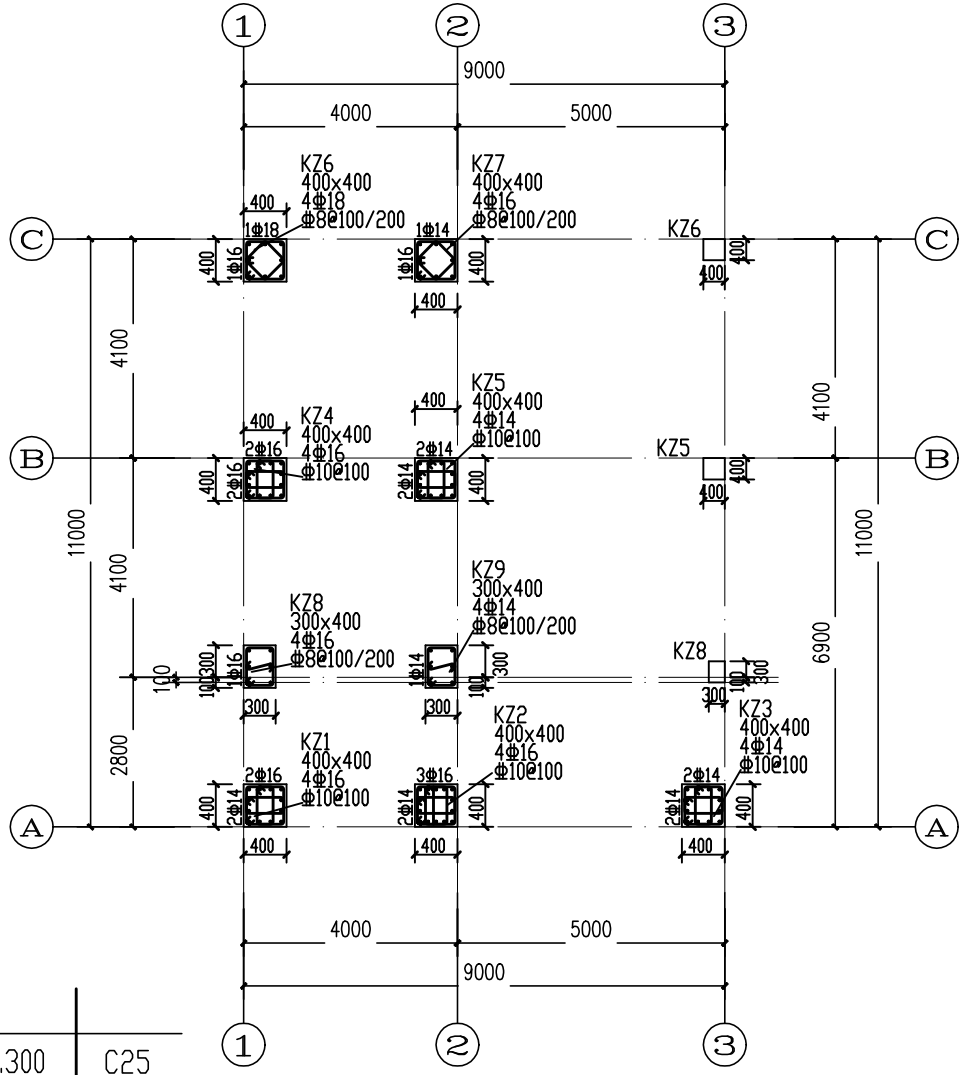

柱配筋大样图

除注明外，轴线与柱边或柱中心重合

工程名称	江门市农房设计通用图集-户型100-5	专　业	结构
图　名	柱平面定位图、柱配筋大样图	图　号	JS-01

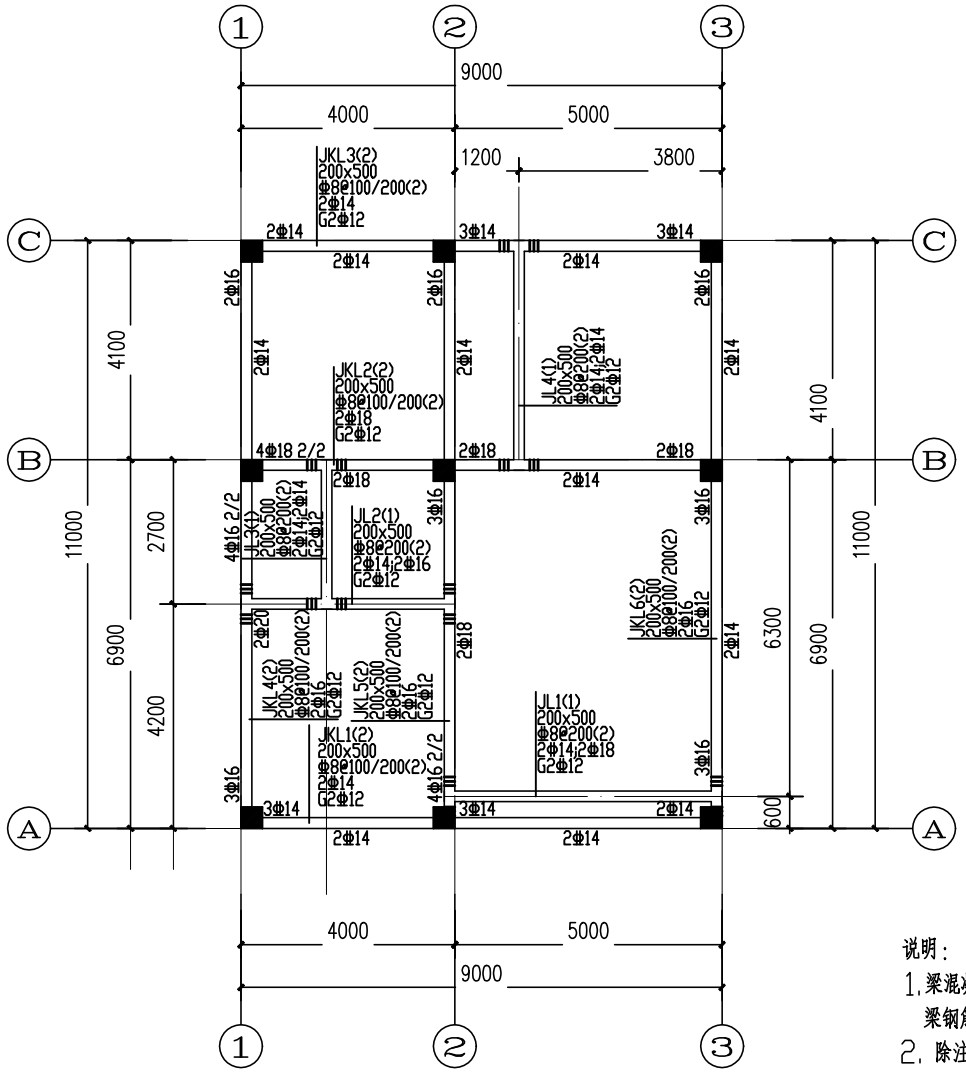

首层梁配筋平面图

说明：

1. 梁混凝土强度等级分别为：C25。
   梁钢筋采用HRB400(Φ)级钢筋，fy=360N/mm²。
2. 除注明外梁吊筋均为2Φ14，6Φ*（*为梁箍筋直径）。
3. 除注明外梁面标高为H,H=-0.200m。

工程名称	江门市农房设计通用图集-户型100-5	专　业	结构
图　名	首层梁配筋平面图	图　号	JS-02

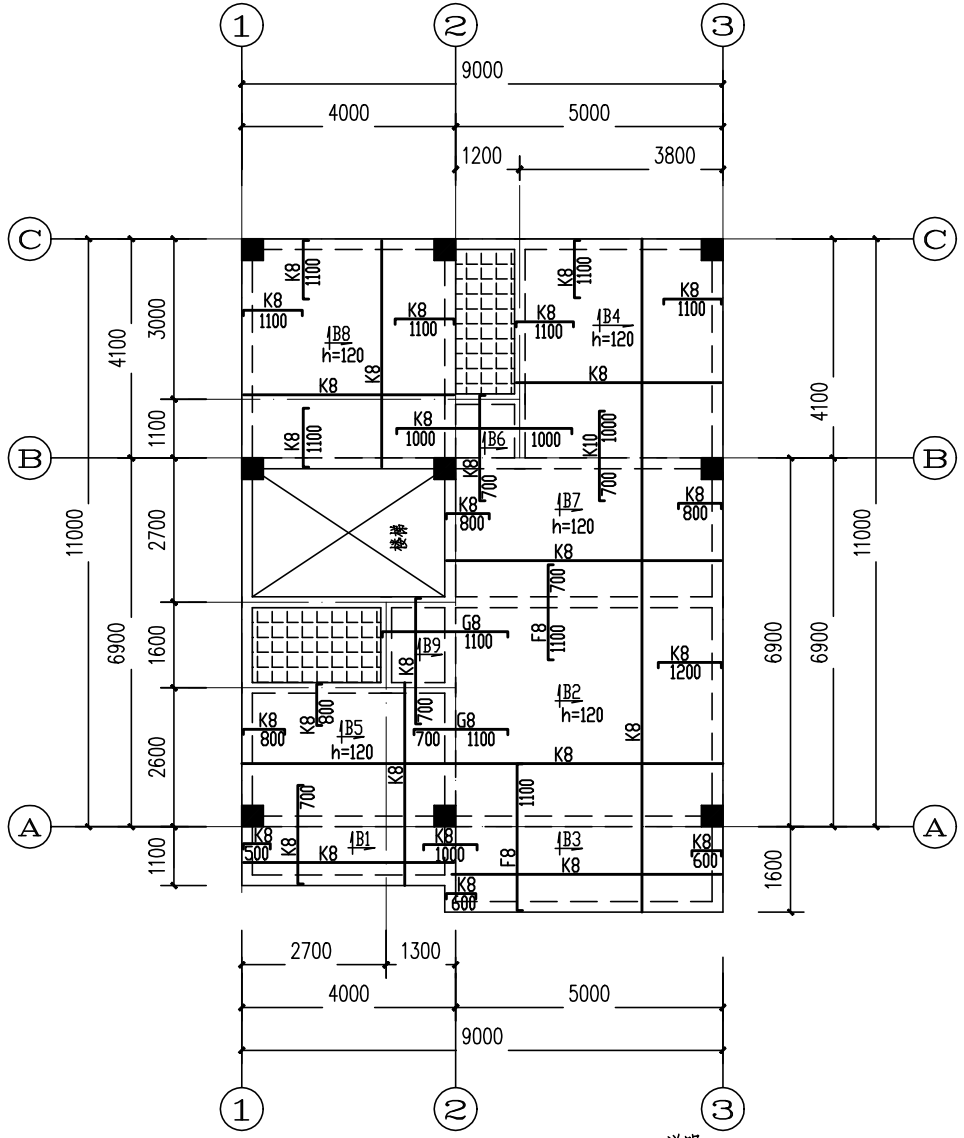

二层板钢筋图

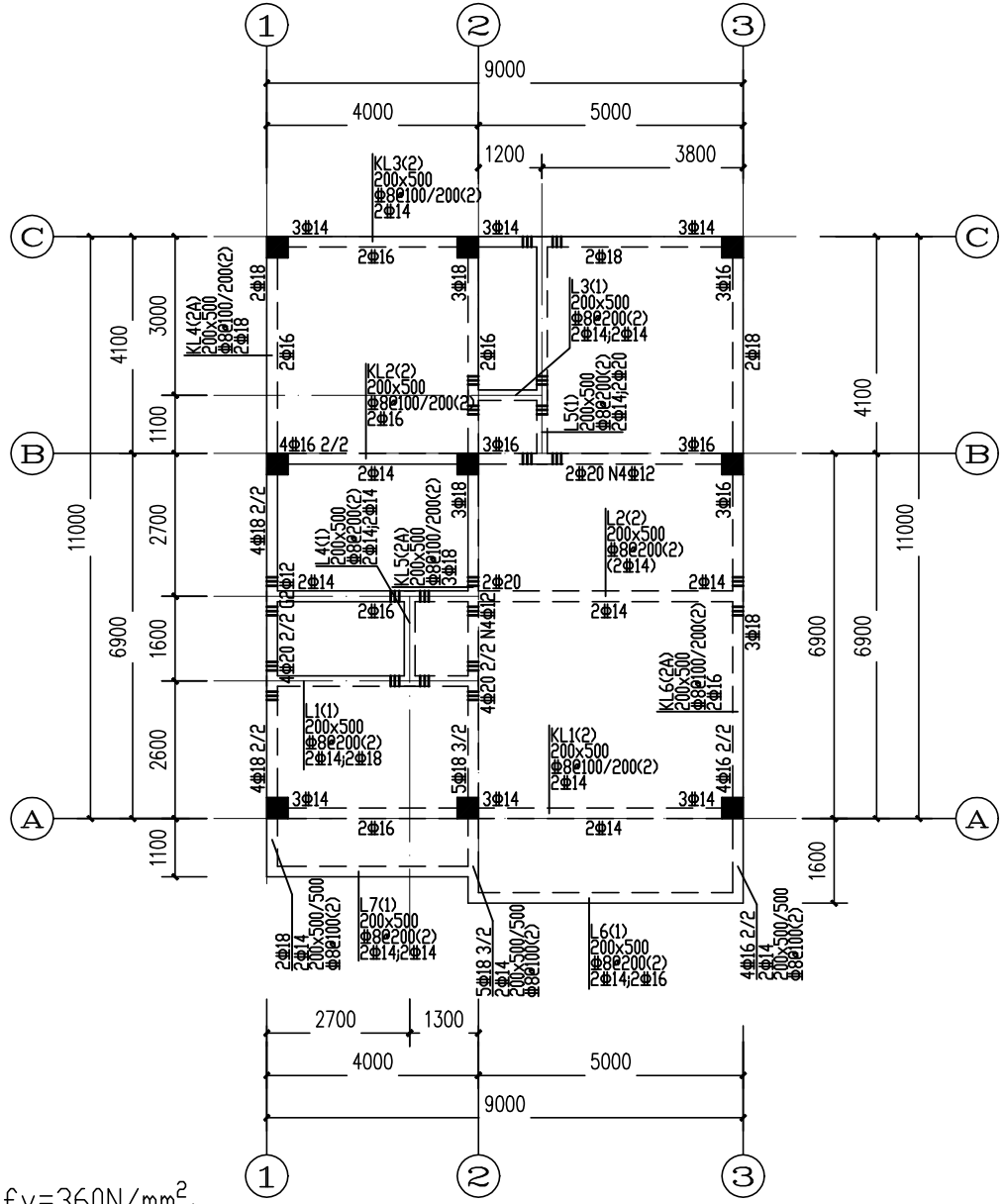

二层梁钢筋图

板筋代号一览表			
代号	热轧带肋钢筋	代号	热轧带肋钢筋
K8	Φ8@200	K10	Φ10@200
G8	Φ8@180	G10	Φ10@180
F8	Φ8@150	F10	Φ10@150
N8	Φ8@100	N10	Φ10@100

说明:

1. 二层楼面混凝土强度等级为C25
   梁板筋采用HRB400(Φ)级钢筋, $f_y=360N/mm^2$.
   墙下无梁部分, 板底筋另加2Φ16加强.
2. 未注明板钢筋均为Φ8@200.
3. 未注明者板厚为100mm.
4. 除注明外梁吊筋均为2Φ14 ,6Φ*(*为梁箍筋直径).
5. ▨ 为卫生间沉池, 板厚为100mm,
   板面标高为H-0.400m, 板钢筋为Φ8@200双层双向拉通.
6. 除注明外二层板面标高为H, H为4.00m.

工程名称	江门市农房设计通用图集-户型100-5	专　业	结构
图　名	二层板钢筋图、二层梁钢筋图	图　号	JS-03

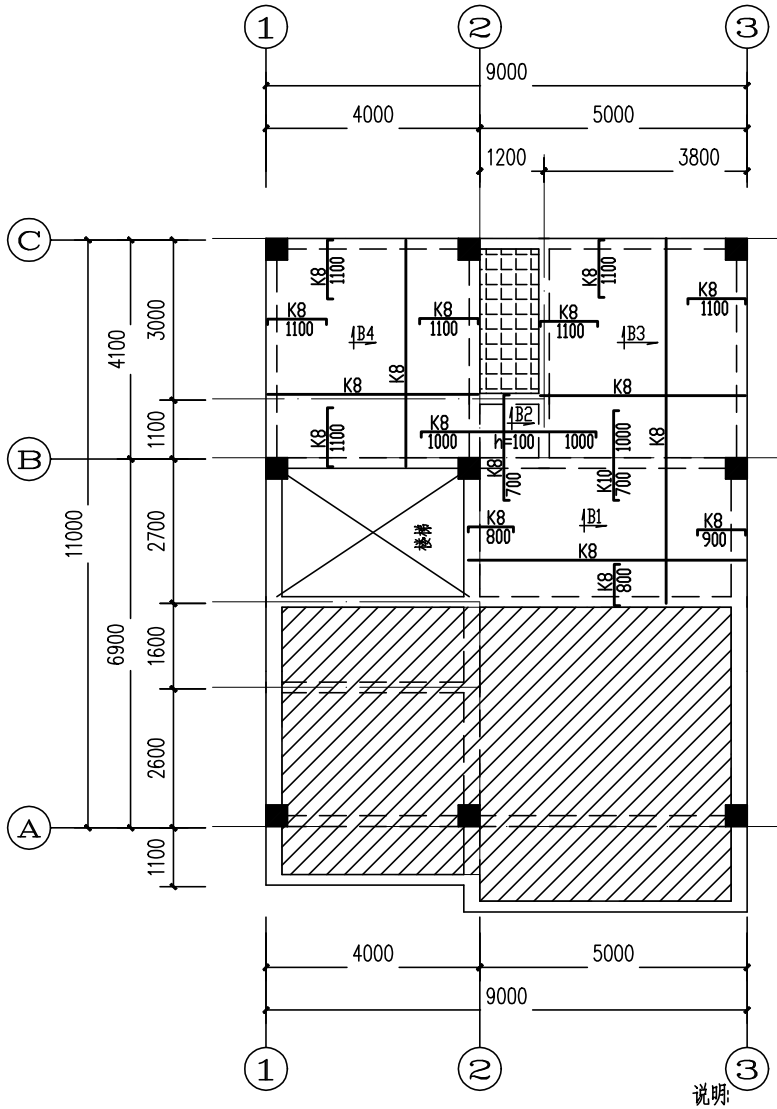

三层板钢筋图

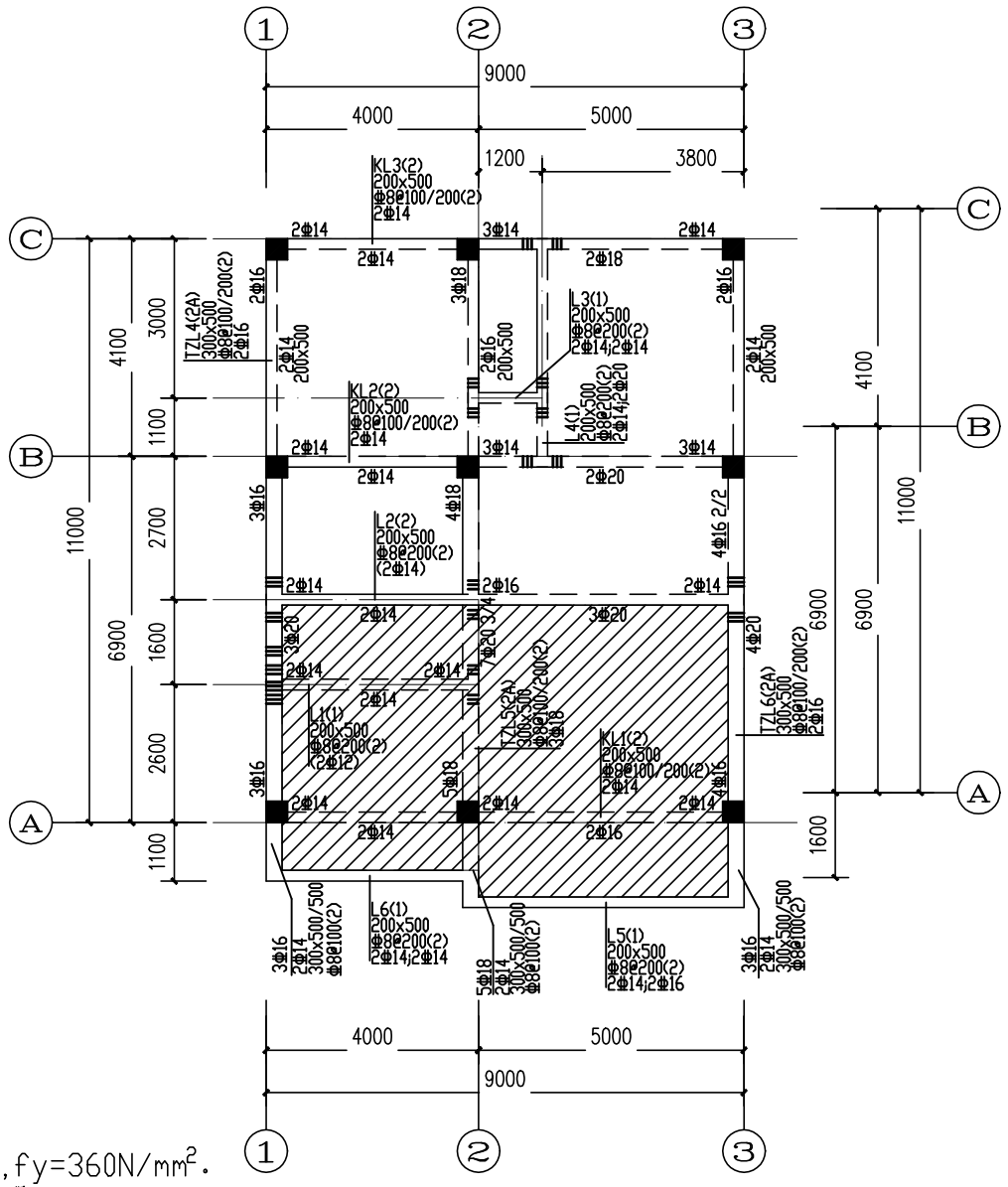

三层梁钢筋图

说明:

1. 二层楼面混凝土强度等级为C25
   梁板筋采用HRB400(Φ)级钢筋，$f_y=360N/mm^2$。
   墙下无梁部分，板底筋另加2Φ16加强。
2. 未注明板钢筋均为Φ8@200。
3. 未注明者板厚为120mm。
4. 除注明外梁吊筋均为2Φ14，6Φ*(*为梁箍筋直径)。
5. 为卫生间沉池，板厚为100mm，
   板面标高为H-0.400m，板钢筋为Φ8@200双层双向拉通。
   为露台，板厚为120mm，
   板面标高为H-0.03m，板钢筋为Φ10@180双层双向拉通。
6. 除注明外三层板面标高为H，H为7.60m。

板筋代号一览表

代号	热轧带肋钢筋	代号	热轧带肋钢筋
K8	Φ8@200	K10	Φ10@200
G8	Φ8@180	G10	Φ10@180
F8	Φ8@150	F10	Φ10@150
N8	Φ8@100	N10	Φ10@100

工程名称	江门市农房设计通用图集-户型100-5	专　业	结构
图　名	三层板钢筋图、三层梁钢筋图	图　号	JS-04

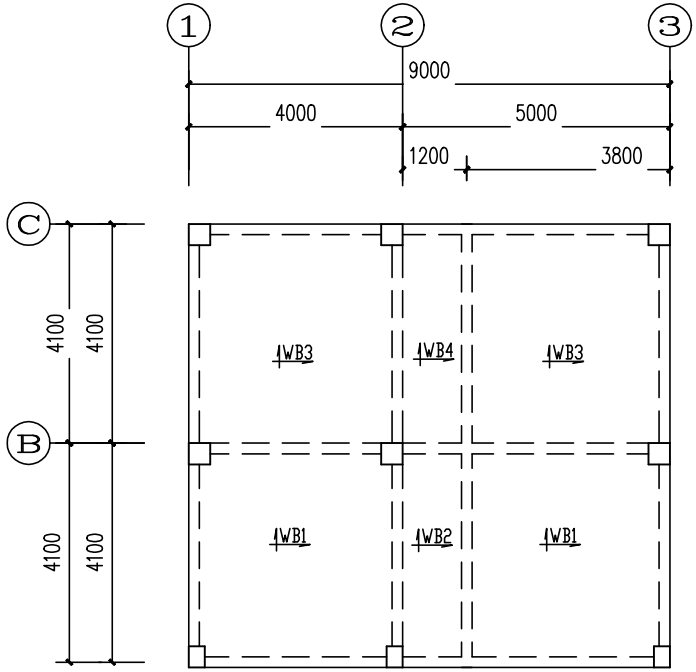

屋面层板配筋平面

说明:

1. 屋面层楼面混凝土强度等级为C25
   板筋采用HRB400(Φ)级钢筋,f_y=360N/mm^2.
2. 钢筋为双层双向Φ10@200拉通.
3. 未注明者板厚为120mm.
4. 屋面层板板面标高详见建筑.

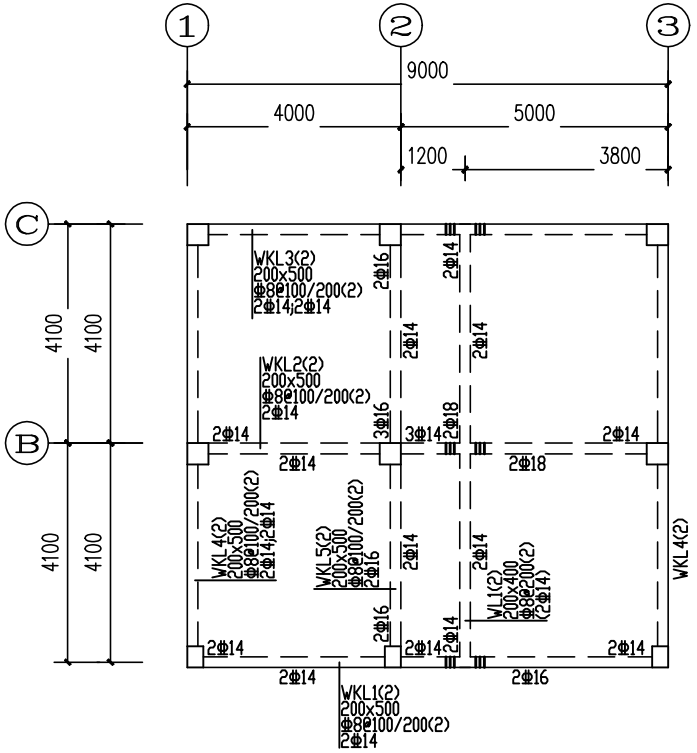

屋面层梁配筋平面

说明:

1. 梁混凝土强度等级分别为:C25.
   梁钢筋采用HRB400(Φ)级钢筋,f_y=360N/mm^2.
2. 除注明外梁吊筋均为2Φ14 ,6Φ*(*为梁箍筋直径).
3. 屋面梁梁面标高详建筑.

工程名称	江门市农房设计通用图集-户型100-5	专　业	结构
图　名	屋面层板钢筋图、屋面层梁钢筋图	图　号	JS-05

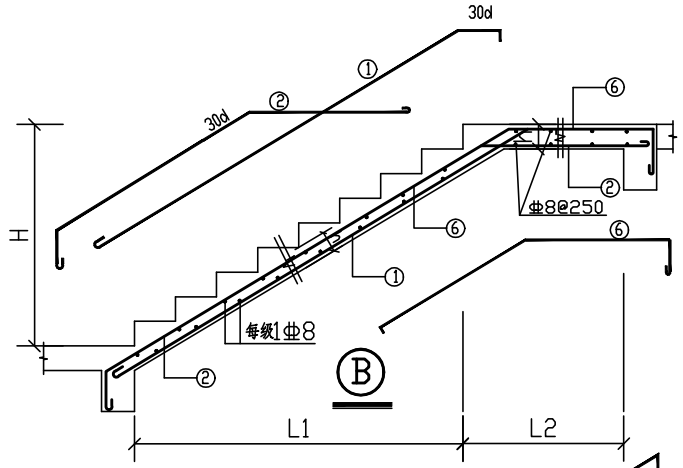

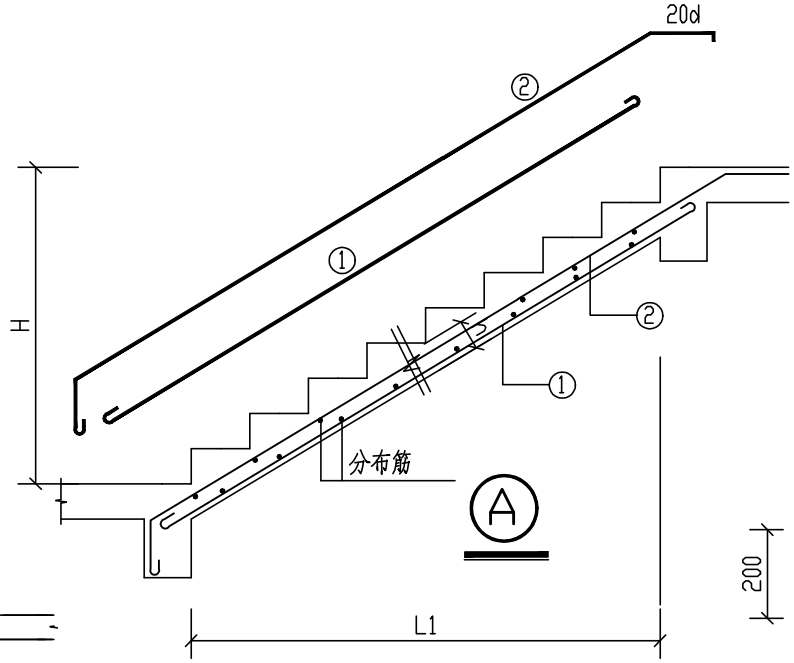

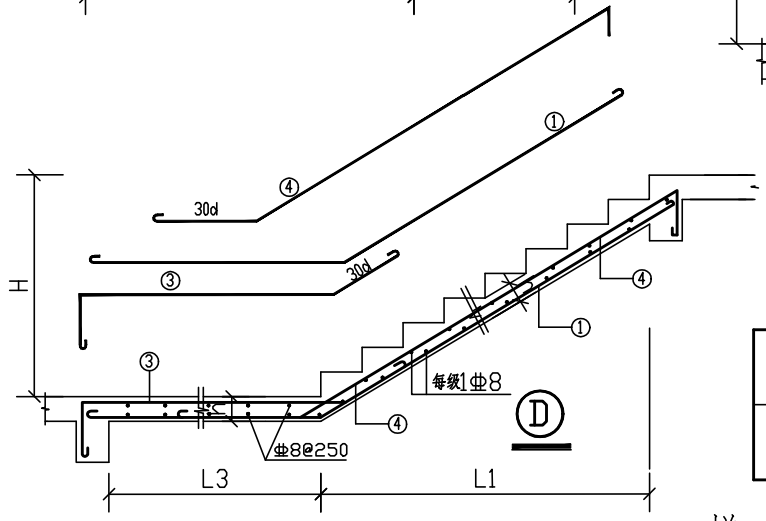

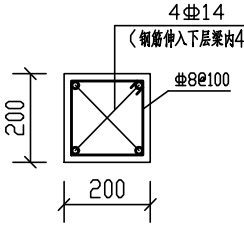

TZ配筋图

（高度按实测）

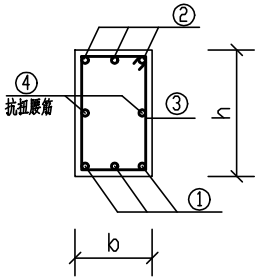

平台梁截面

梁下按实际加TZ

梯平台板表

楼梯号	板编号	断面形式	板厚 h	板配筋 ①	②	③	④	备注
1#	PB1	F	100	Φ10@180	Φ10@180	Φ10@180	Φ10@180	

梯板表

楼梯号	梯跑编号	标高	断面形式	梯板厚 h	梯板底筋 ①	②	梯板面筋 ③	④	⑤	⑥	备注
	TB1		B	130	Φ12@120	Φ12@120				Φ10@150	
	TB2		D	130	Φ12@120		Φ10@150	Φ10@150			
	TB3		A	120	Φ10@120	Φ10@120					

楼梯平台梁表

楼梯号	梁编号	截面 bxh	配筋 ①	②	③
	TL1	200X400	2Φ18	2Φ14	Φ8@150

说明:

1. 本梯表与建施楼梯大样一起使用。
2. 混凝土同当层梁板砼标号。
3. 当采用HRB400钢筋时，钢筋末端不作弯钩。
4. 本图尺寸单位为毫米，标高为米。
5. 梯板扶手下另加2Φ12钢筋。

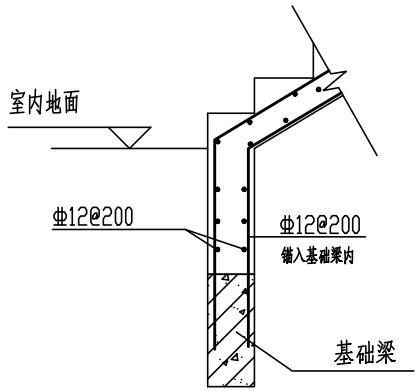

基础梁支承楼梯做法

工程名称	江门市农房设计通用图集-户型100-5	专业	结构
图名	楼梯大样	图号	GS-06

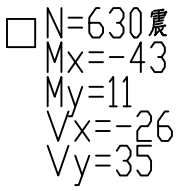

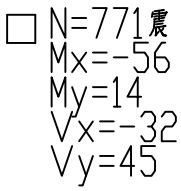

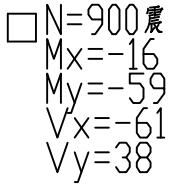

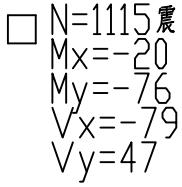

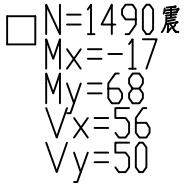

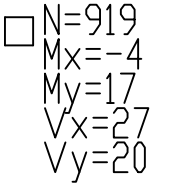

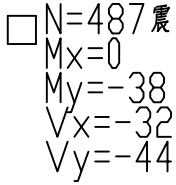

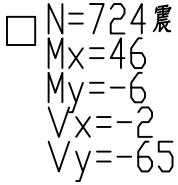

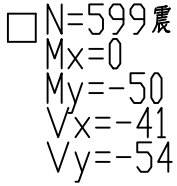

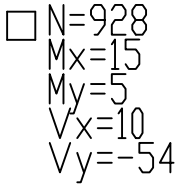

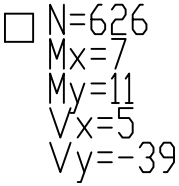

说明:

1.最大轴力标准组合内力

说明:

1.最大轴力基本组合内力

柱底内力图

工程名称	江门市农房设计通用图集-户型100-5	专　业	结构
图　名	柱底内力图	图　号	GS-07

户型110-1
沿街效果图

户型110-1
沿街效果图

设计说明

设计方案外观造型融入了江门地区传统民居元素，采用坡屋顶，文化石外墙，延续了广府传统民居风貌。整体为三层半农居，共有8房2厅4卫1厨1阳台1露台，满足两到三代人共同居住的需求。首层设置前、后院，南向套房可作为老人房，客厅联通餐厅，面向前院，餐厅面向后院，南北通透，通风采光较好；二层3间卧室中有2间套房;三层布置2间套房和1个小厅，顶层设置大露台，给农户提供充足的晾晒空间。总体上，户型方案外观沿线江门传统民居特色，户型平面布局紧凑，空间利用率较高，通风采光条件较好。

经济技术指标

指标	数量（单位）
用地面积	110.80 ㎡
基底面积	88.03 ㎡
总建筑面积	226.35 ㎡
建筑高度	13.10m
建筑层数	3
建筑面宽	9.70m
建筑进深	10.60m

造价估算表

序号	工程和费用名称	单位	数量	单价（元／㎡）	合计（元）	备注
一					531479.7	
1	土建工程	㎡	226.35	700	158445.00	不含地基基础、含地上建筑主体结构、墙体砌筑等
2	室内客厅、卧室及公共区域装修	㎡	200.52	800	160416.00	地面抛光砖、墙身天花抹灰乳胶漆
3	室内厨房、卫生间装修	㎡	25.83	1500	38745.00	地面防滑砖＋墙面瓷砖＋天花抹灰乳胶漆＋地面墙身防水
4	外立面装饰工程	㎡	226.35	310	70168.50	按建筑面积计算
5	屋面及防水	㎡	102.88	400	41152.00	
6	电气及照明工程	㎡	226.35	150	33952.50	配电及照明系统
7	给排水工程	㎡	226.35	80	18108.00	含给、排水系统、洁具及附件
8	白蚁防治费	㎡	226.35	6	1358.10	
9	室外排污排水及化粪池	项	1.00	5000	5000.00	不含至化粪池排出至市政部分
10	室外庭院	㎡	22.97	180	4134.60	稳定垫层＋混凝土抹光

江门市农房设计通用图集--户型110-1

图 纸 目 录

序号	图纸名称	专业	图号	图幅	备注
01	一层平面图	建 筑	JS-01	A4	
02	二层平面图	建 筑	JS-02	A4	
03	三层平面图	建 筑	JS-03	A4	
04	天面层平面图	建 筑	JS-04	A4	
05	屋顶平面图	建 筑	JS-05	A4	
06	轴立面图一	建 筑	JS-06	A4	
07	轴立面图二	建 筑	JS-07	A4	
08	轴立面图三	建 筑	JS-08	A4	
09	轴立面图四	建 筑	JS-09	A4	
10	剖面图	建 筑	JS-10	A4	
11	节点大样图	建 筑	JS-11	A4	
12	门窗表	建 筑	JS-12	A4	
01	柱平面定位图	结 构	GS-01	A4	
02	柱配筋大样图	结 构	GS-02	A4	
03	一层梁配筋图	结 构	GS-03	A4	
04	二层梁配筋图	结 构	GS-04	A4	
05	三层梁配筋图	结 构	GS-05	A4	
06	屋面层梁配筋图	结 构	GS-06	A4	
07	二层板配筋图	结 构	GS-07	A4	
08	三层板配筋图	结 构	GS-08	A4	
09	屋面层板配筋图	结 构	GS-09	A4	

工程名称	江门市农房设计通用图集-户型110-1	专 业	建筑
图 名	图纸目录	图 号	JS-ML01

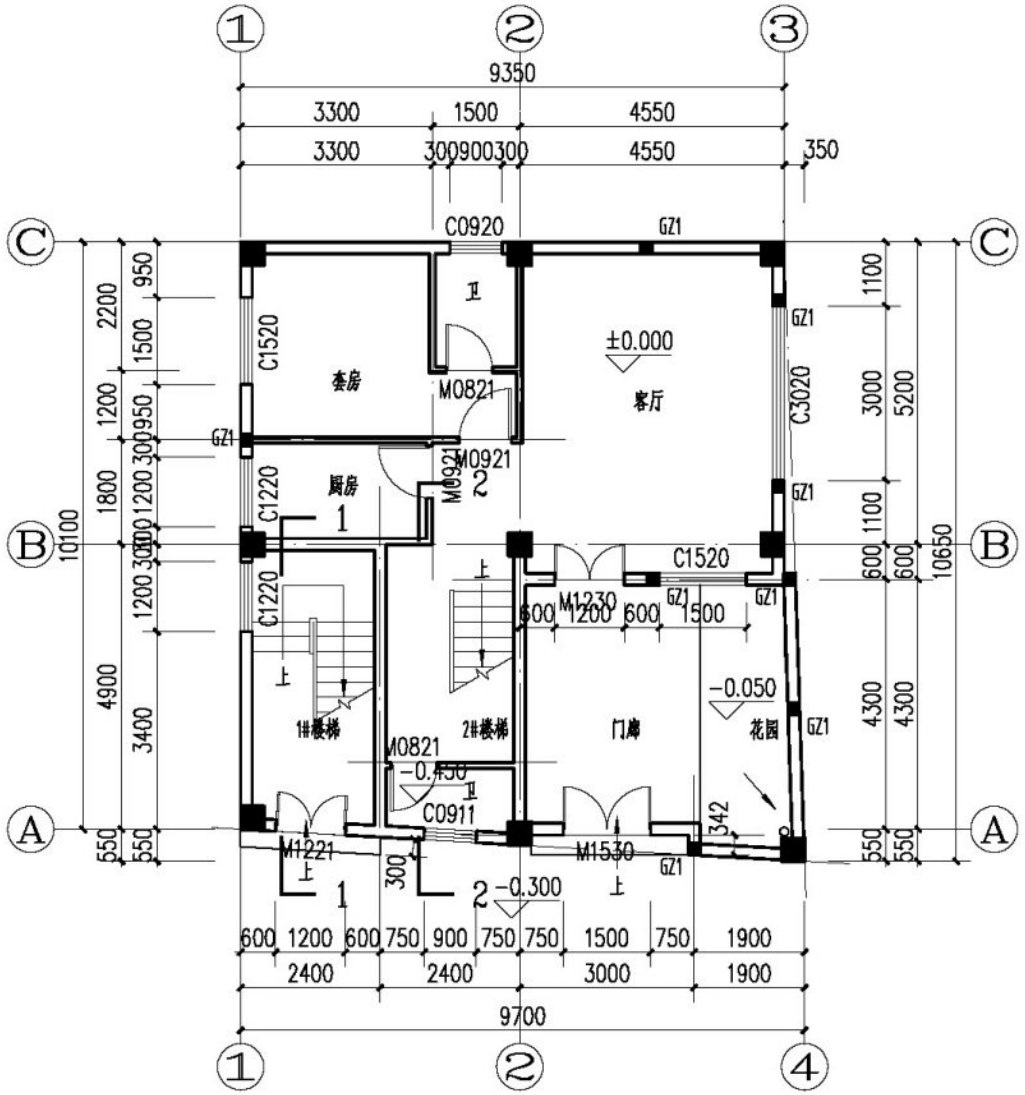

首层平面图 1:100

各功能空间建筑及结构标高对应表(H为当前层建筑完成面标高)		
位 置	建筑完成面标高	结构面标高
客餐厅、户内走道	H	H-0.050
卧室	H	H-0.050
厨房	H-0.030	H-0.050
阳台	H-0.050	H-0.100
露台	H-0.050	H-0.100
卫生间	H-0.015(地面降板处)	H-0.400

工程名称	江门市农房设计通用图集-户型110-1	专 业	建筑
图 名	首层平面图	图 号	JS-01

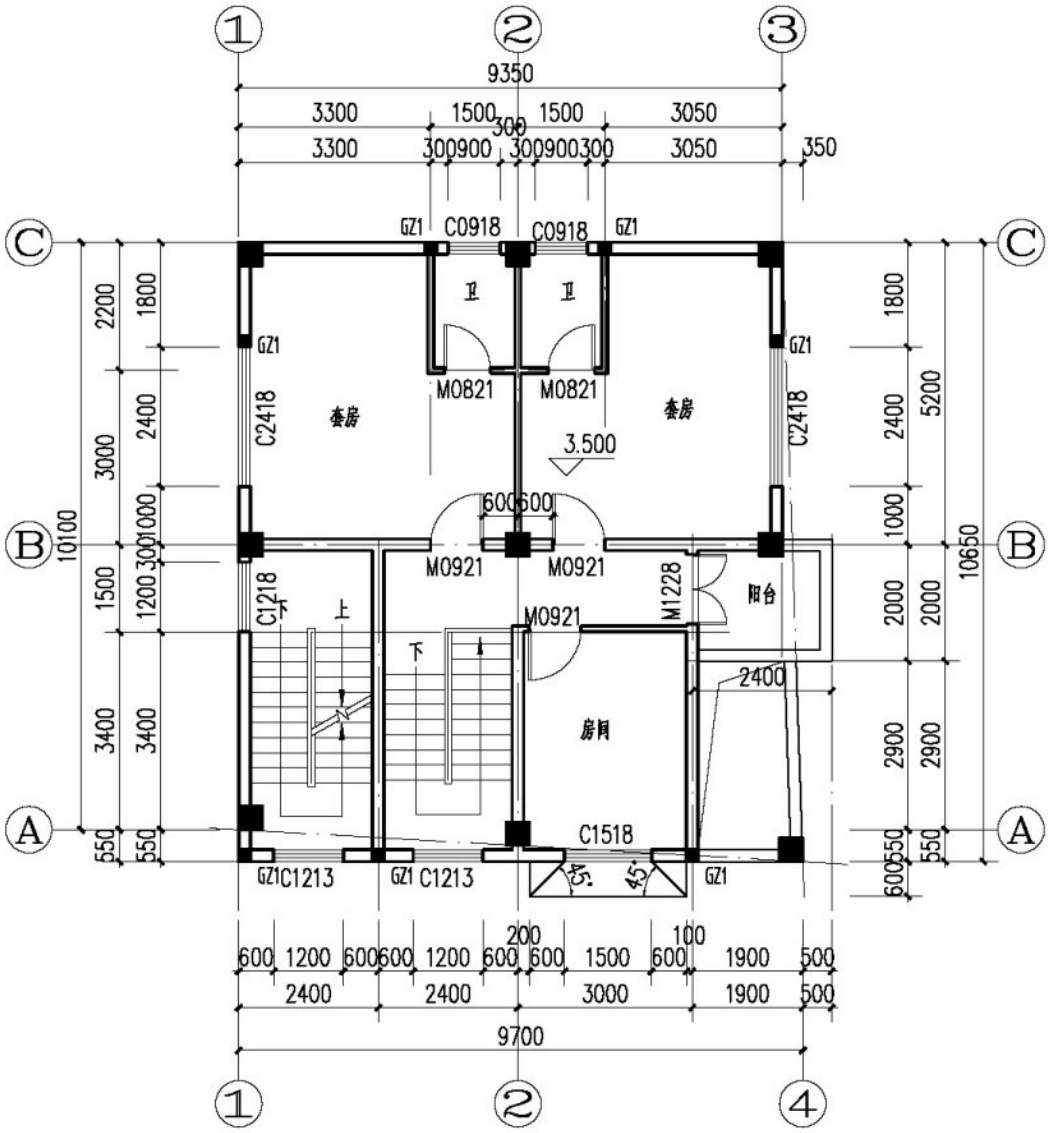

二层平面图 1:100

各功能空间建筑及结构标高对应表(H为当前层建筑完成面标高)		
位 置	建筑完成面标高	结构面标高
客餐厅、户内走道	H	H-0.050
卧室	H	H-0.050
厨房	H-0.030	H-0.050
阳台	H-0.050	H-0.100
露台	H-0.050	H-0.100
卫生间	H-0.015(地面降板处)	H-0.400

工程名称	江门市农房设计通用图集-户型110-1	专 业	建筑
图 名	二层平面图	图 号	JS-02

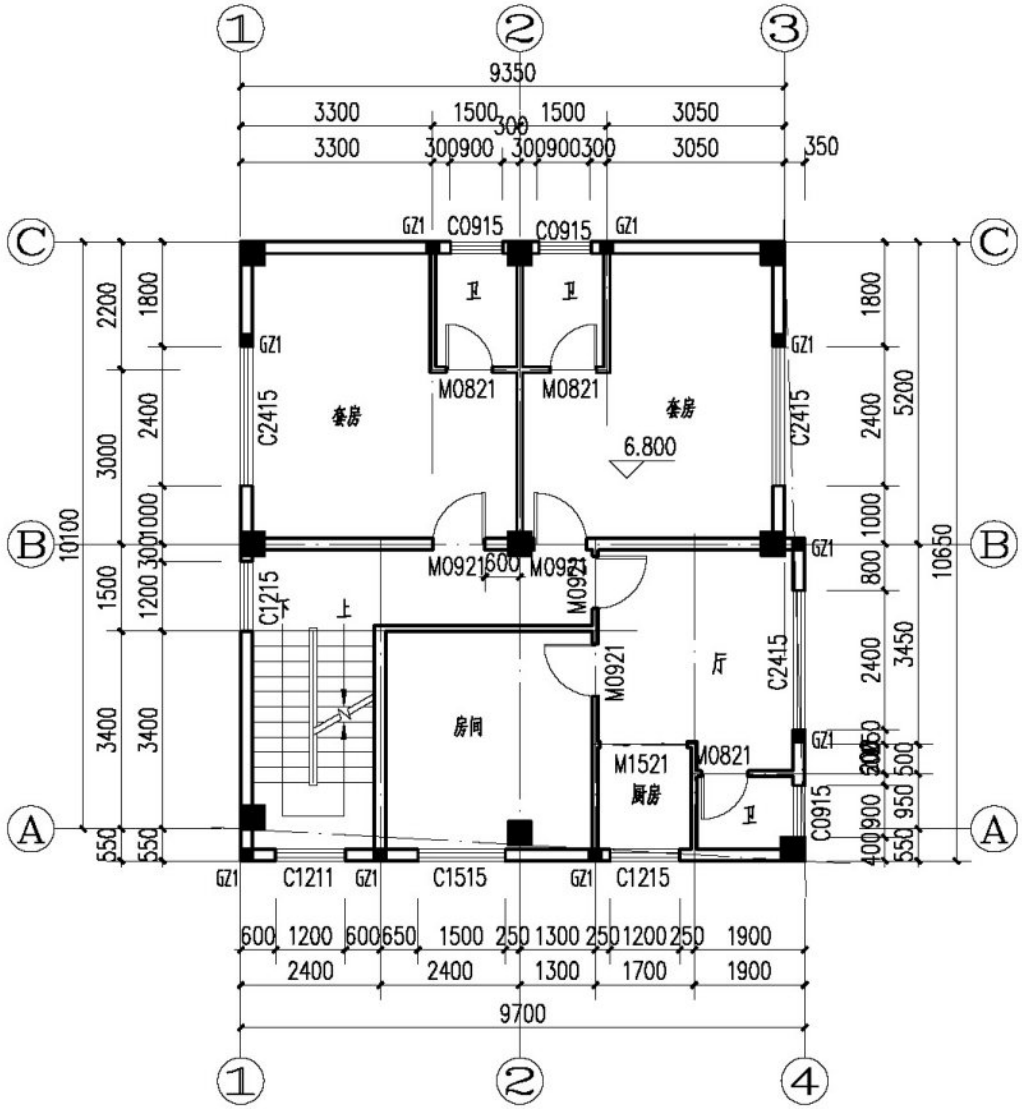

三层平面图 1:100

各功能空间建筑及结构标高对应表(H为当前层建筑完成面标高)		
位 置	建筑完成面标高	结构面标高
客餐厅、户内走道	H	H-0.050
卧室	H	H-0.050
厨房	H-0.030	H-0.050
阳台	H-0.050	H-0.100
露台	H-0.050	H-0.100
卫生间	H-0.015(地面装满处)	H-0.400

工程名称	江门市农房设计通用图集-户型110-1	专 业	建筑
图 名	三层平面图	图 号	JS-03

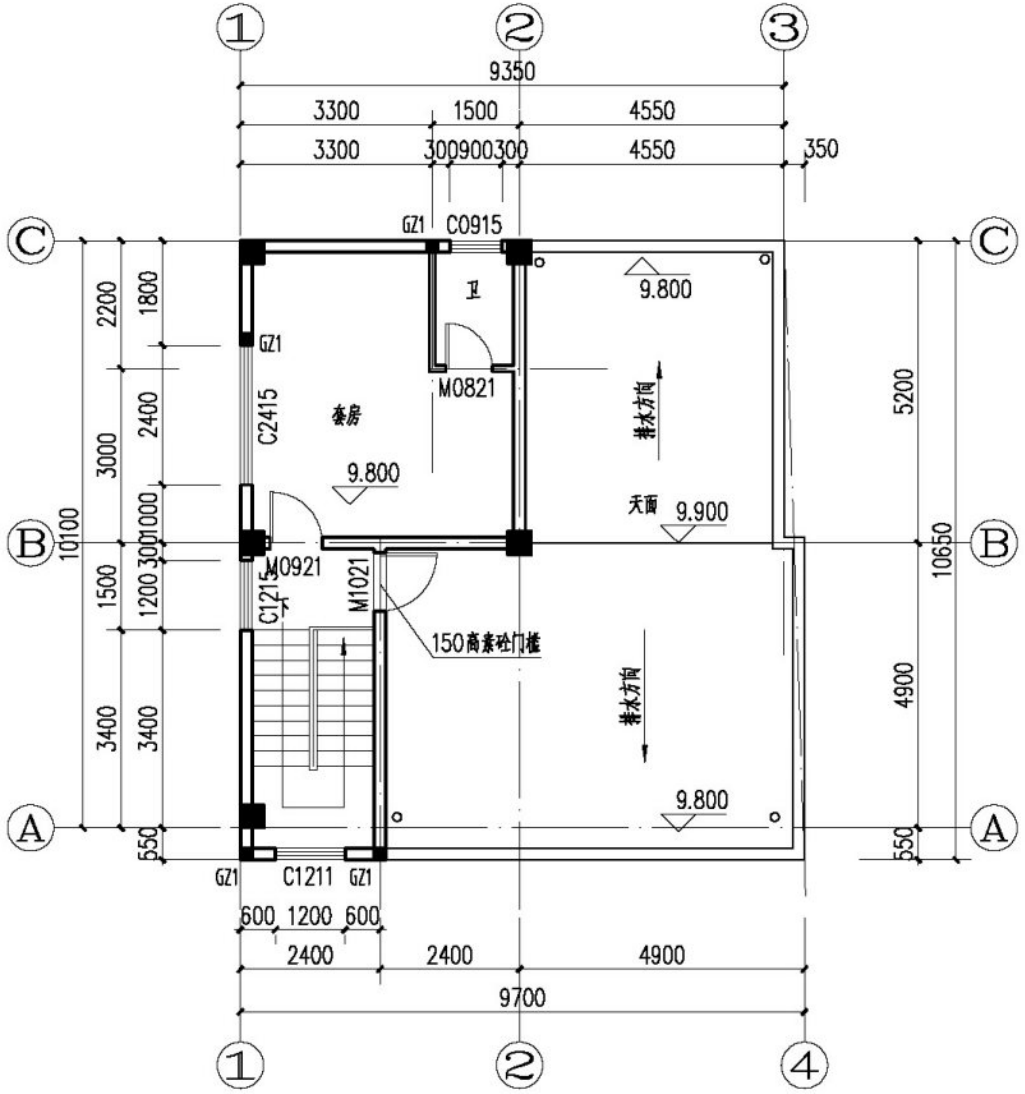

天面层平面图 1:100

各功能空间建筑及结构标高对应表(H为当前层建筑完成面标高)		
位 置	建筑完成面标高	结构面标高
客餐厅、户内走道	H	H-0.050
卧室	H	H-0.050
厨房	H-0.030	H-0.050
阳台	H-0.050	H-0.100
露台	H-0.050	H-0.100
卫生间	H-0.015(地面降板处)	H-0.400

工程名称	江门市农房设计通用图集-户型110-1	专 业	建筑
图 名	天面层平面图	图 号	JS-04

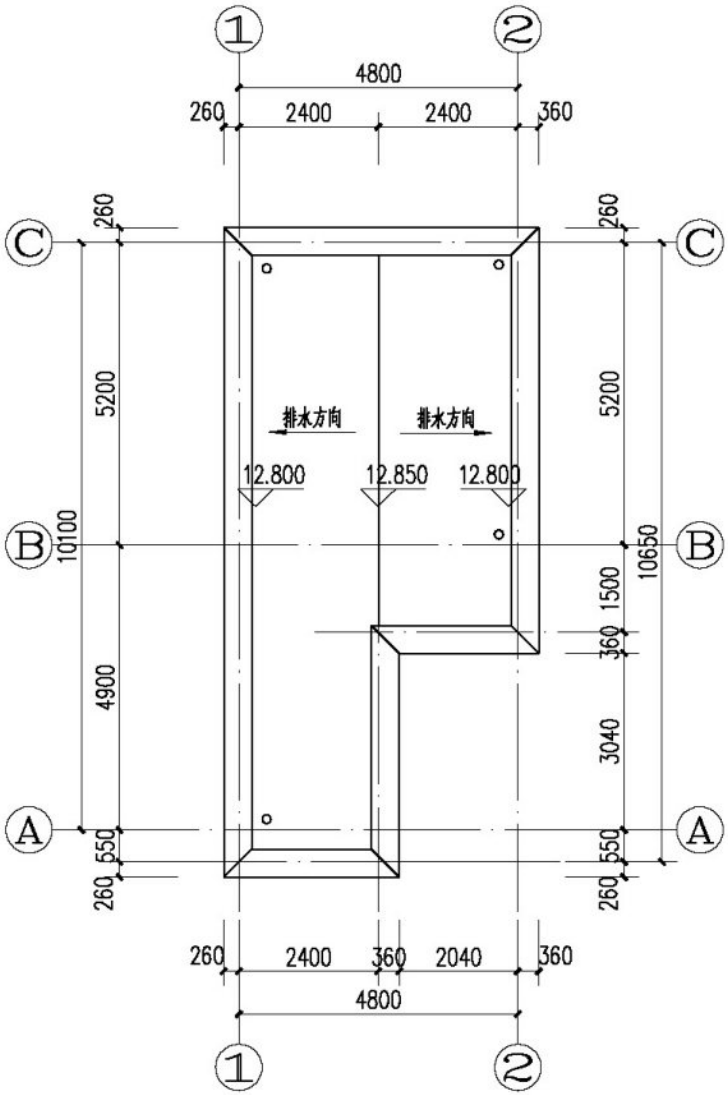

屋顶平面图 1:100

各功能空间建筑及结构标高对应表(H为当前层建筑完成面标高)		
位 置	建筑完成面标高	结构面标高
客餐厅、户内走道	H	H-0.050
卧室	H	H-0.050
厨房	H-0.030	H-0.050
阳台	H-0.050	H-0.100
露台	H-0.050	H-0.100
卫生间	H-0.015(地面降板处)	H-0.400

工程名称	江门市农房设计通用图集-户型110-1	专 业	建筑
图 名	屋顶平面图	图 号	JS-05

⑦-④轴立面图 1:100

立面材质图例:

- 枣红色西瓦
- 棕色外墙砖
- 白色外墙砖

工程名称	江门市农房设计通用图集-户型110-1	专　业	建筑
图　名	⑦-④轴立面图	图　号	JS-06

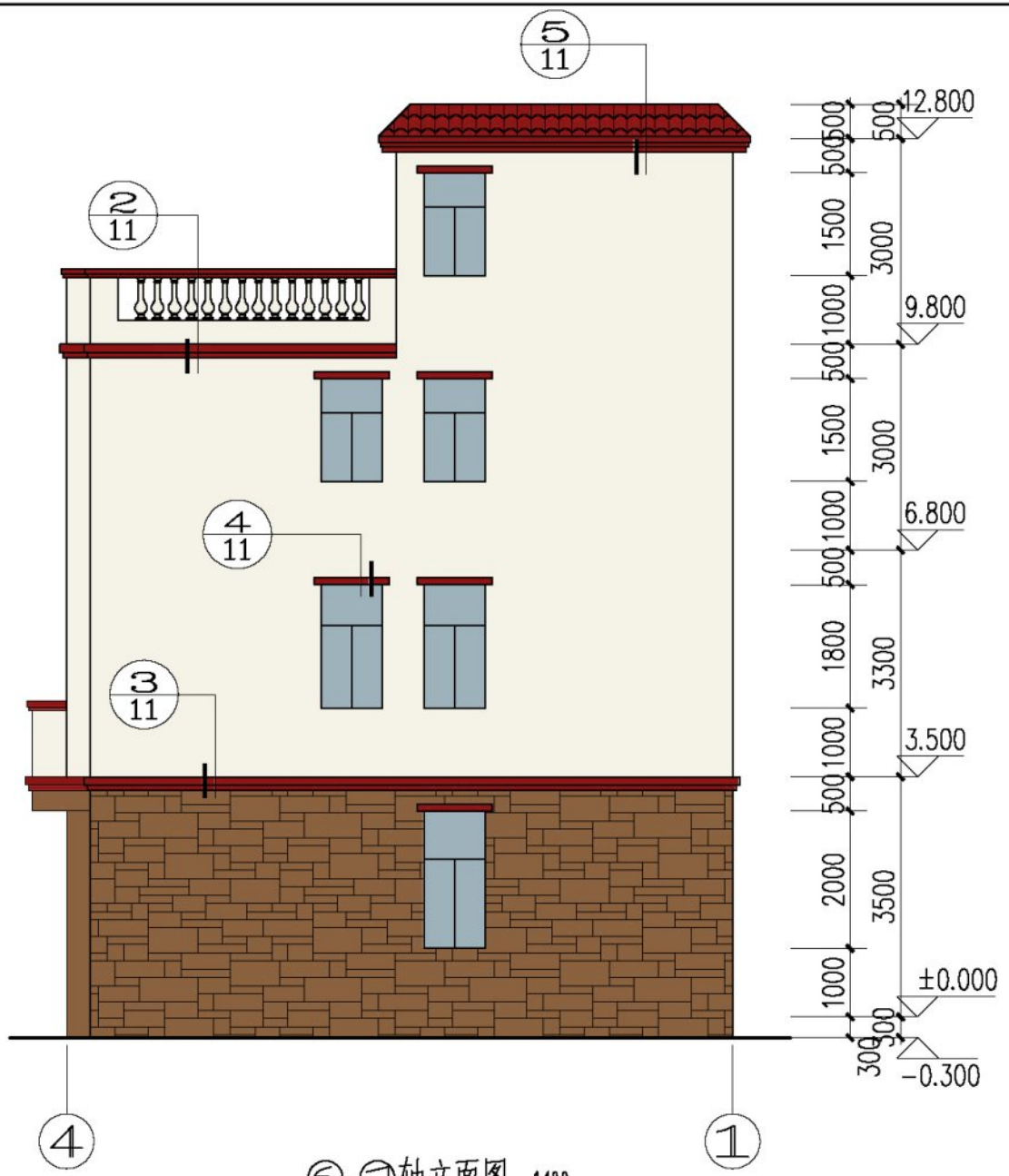

⑥-①轴立面图 1:100

立面材质图例:

- 枣红色西瓦
- 棕色外墙砖
- 白色外墙砖

工程名称	江门市农房设计通用图集-户型110-1	专　业	建筑
图　名	⑥-①轴立面图	图　号	JS-07

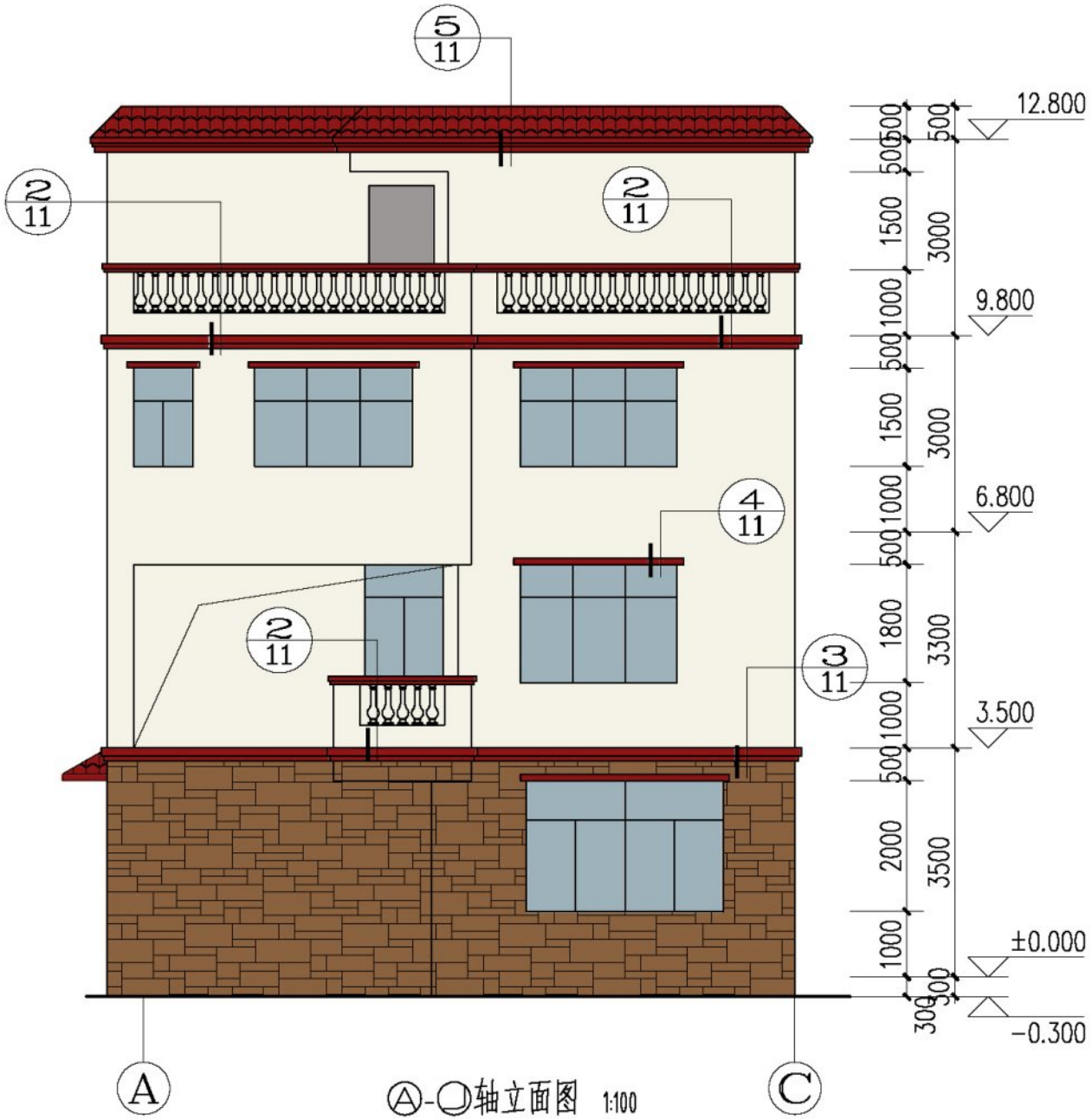

Ⓐ-Ⓒ轴立面图 1:100

立面材质图例:

- 枣红色西瓦
- 棕色外墙砖
- 白色外墙砖

工程名称	江门市农房设计通用图集-户型110-1	专　业	建筑
图　名	Ⓐ-Ⓒ轴立面图	图　号	JS-08

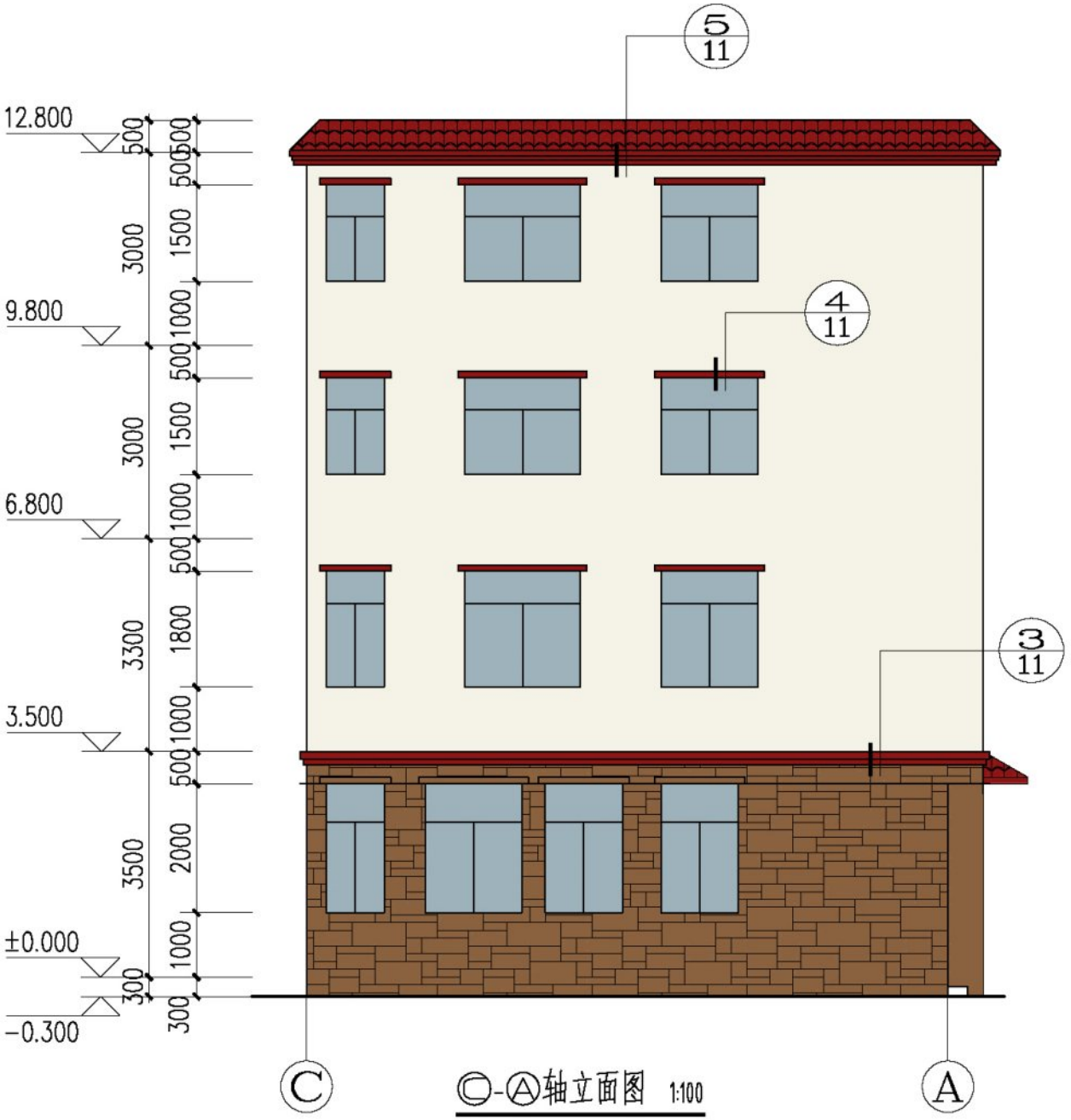

Ⓒ-Ⓐ轴立面图 1:100

立面材质图例:

- 枣红色西瓦
- 棕色外墙砖
- 白色外墙砖

工程名称	江门市农房设计通用图集-户型110-1	专　业	建筑
图　名	Ⓒ-Ⓐ轴立面图	图　号	JS-09

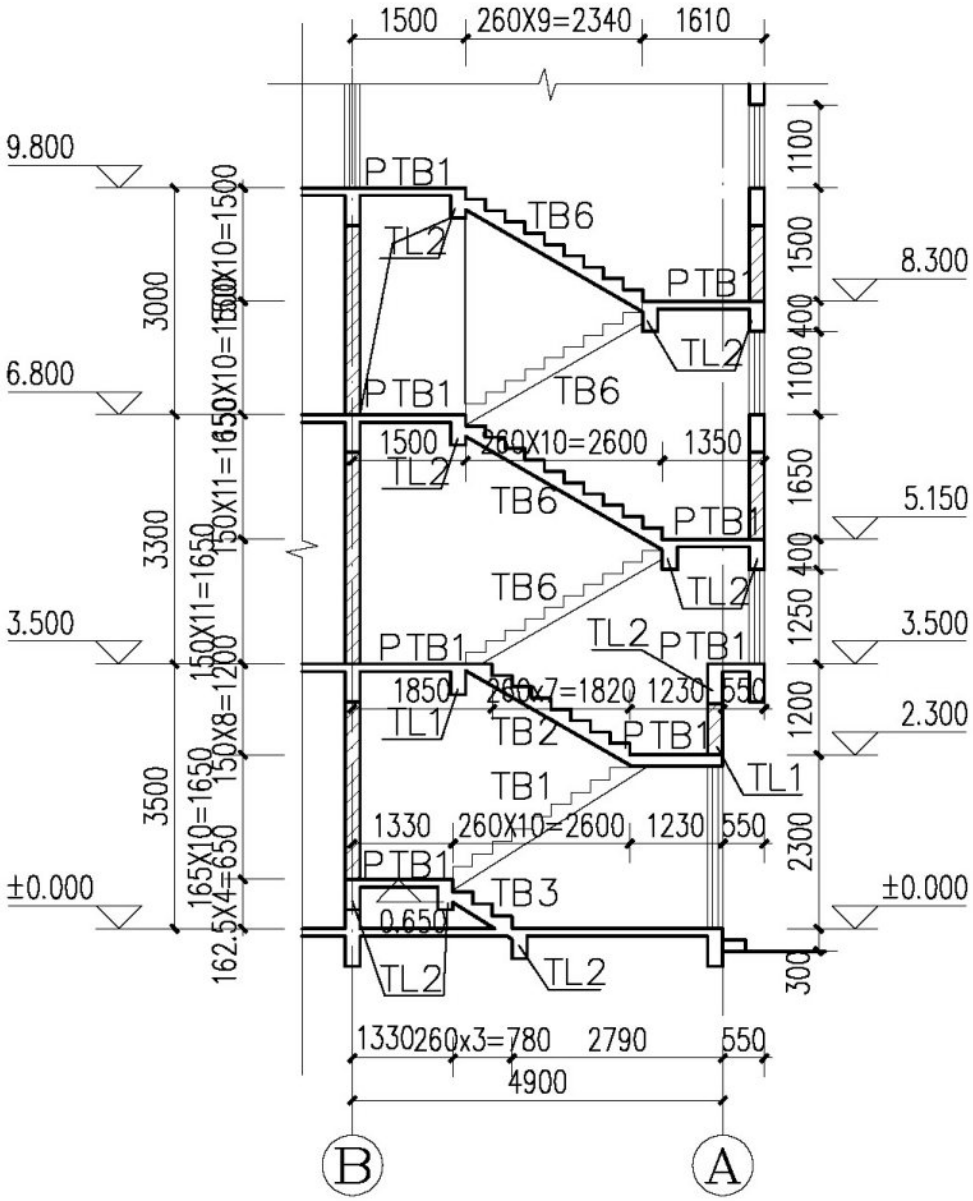

1#楼梯1-1剖面图 1:100

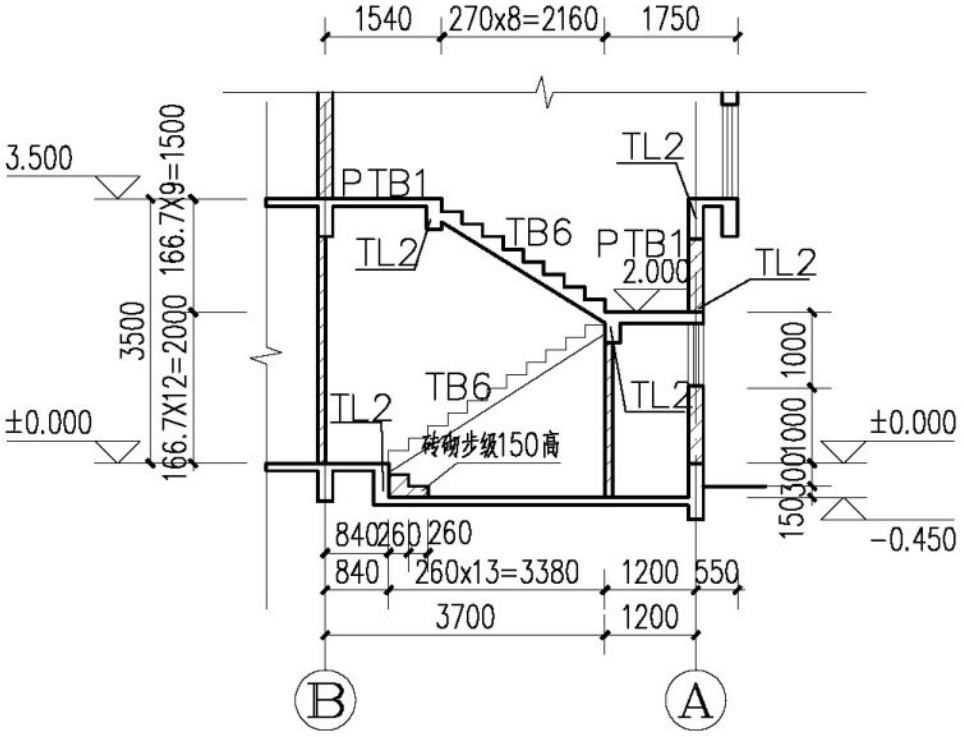

2#楼梯2-2剖面图 1:100

工程名称	江门市农房设计通用图集-户型110-1	专　业	建筑
图　名	楼梯1-1剖面图	图　号	JS-10

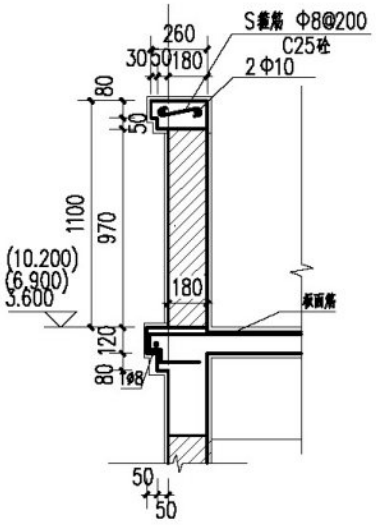

①栏杆大样一 1:20

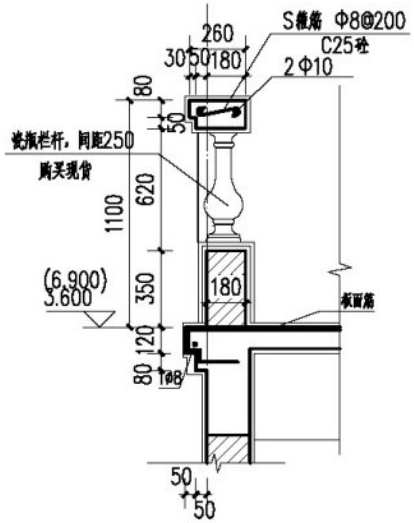

②栏杆大样二 1:20

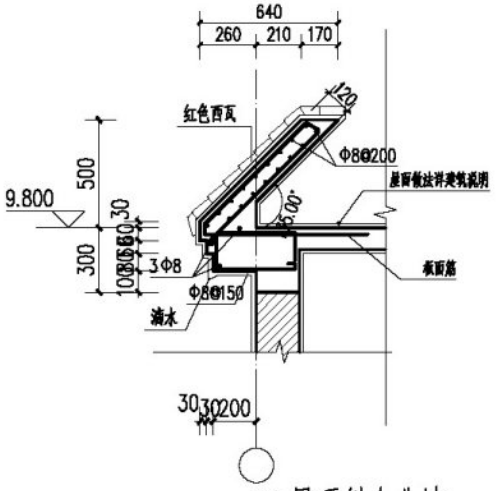

⑤屋顶斜女儿墙 1:20

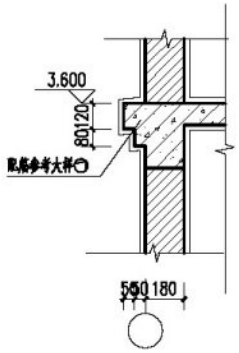

③墙身大样 1:20

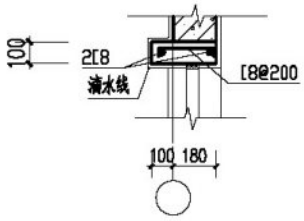

④窗眉大样 1:25

工程名称	江门市农房设计通用图集-户型110-1	专　业	建筑
图　名	节点大样图	图　号	JS-11

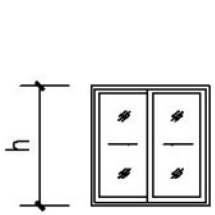

A1

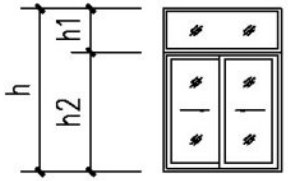

A2

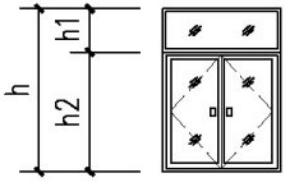

A3

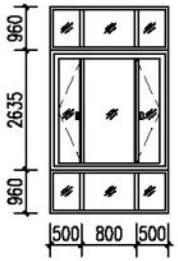

A4

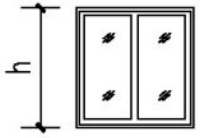

A5

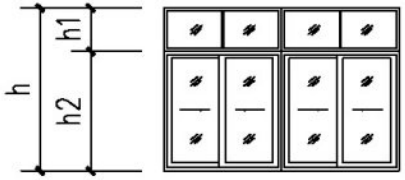

A6

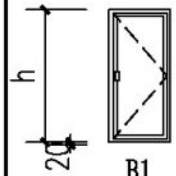

B1

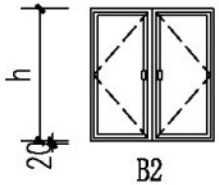

B2

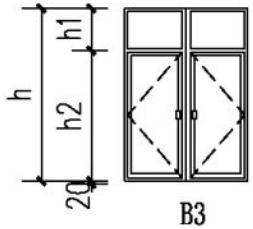

B3

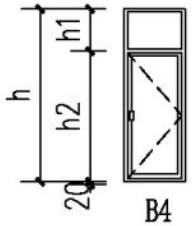

B4

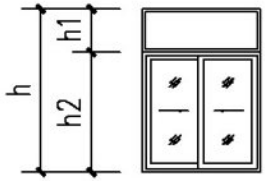

B5

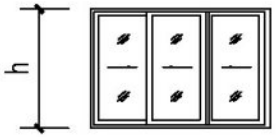

A8

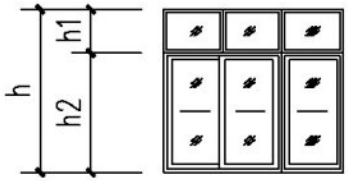

A9

门窗表

类型	设计编号	洞口尺寸(mm)	数量	h1	h2	选用型号	备注
普通门	M0821	800X2100	8			B1	实木门（做色甲方自定）
	M0921	900X2100	10			B1	实木门（做色甲方自定）
	M1021	1000X2100	1			B1	防盗门（做色甲方自定）
	M1221	1200X2100	1			B2	防盗门（做色甲方自定）
	M1228	1200X2800	1	600	2200	B3	铝合金玻璃平开门（做色甲方自定）
	M1230	1200X3000	1	600	2400	B3	实木门（做色甲方自定）
	M1521	1500X2100	1			A1	铝合金推拉门（做色甲方自定）
	M1530	1500X3000	1	600	2400	A2	铝合金推拉门（做色甲方自定）
普通窗	C0911	900X1100	1			A1	铝合金推拉窗,5mm厚玻璃
	C0915	900X1500	4	500	1000	A2	铝合金推拉窗,5mm厚玻璃
	C0918	900X1800	2	600	1200	A2	铝合金推拉窗,5mm厚玻璃
	C0920	900X2000	1	800	1200	A2	铝合金推拉窗,5mm厚玻璃
	C1211	1200X1100	2			A1	铝合金推拉窗,5mm厚玻璃
	C1213	1200X1250	2	400	850	A2	铝合金推拉窗,5mm厚玻璃
	C1215	1200X1500	3	500	1000	A2	铝合金推拉窗,5mm厚玻璃
	C1218	1200X1800	1	600	1200	A2	铝合金推拉窗,5mm厚玻璃
	C1220	1200X2000	2	800	1200	A2	铝合金推拉窗,5mm厚玻璃
	C1515	1500X1500	1	500	1000	A2	铝合金推拉窗,5mm厚玻璃
	C1518	1500X1800	1	600	1200	A2	铝合金推拉窗,5mm厚玻璃
	C1520	1500X2000	2	600	1400	A2	铝合金推拉窗,5mm厚玻璃
	C2415	2400X1500	4	500	1000	A9	铝合金推拉窗,5mm厚玻璃
	C2418	2400X1800	2	600	1200	A9	铝合金推拉窗,5mm厚玻璃
	C3020	3000X2000	1	600	1400	A6	铝合金推拉窗,5mm厚玻璃

说明：

1. 铝合金门窗为白色框料，白色玻璃5厘，用玻璃胶嵌固，铜或不锈钢钉固定，按防锈、防水、防渗处理，五金小件均为上等防锈制品。每条窗边框与墙体的连接固定点不得少于2处，间距不得>0.5米，边框端部的第一固定点距端部的距离≤0.2米。
2. 平开门用4001、4010框料，不锈钢地弹簧、推拉铝合金窗采用铝型材90系列，门框料壁厚2.0，窗框料壁厚1.4，平开铝合金窗采用38系列，施工前先选样再详定。
3. 窗高≥2米或面积≥6M^{2}或通长窗，窗台增加砼压顶。（详建筑说明）
4. 铝合金窗安装前，应撕去水泥砂浆接触处的包装纸，并涂刷聚胺脂清漆保护剂。门窗框与墙体安装缝隙用1：3水泥防水砂浆嵌缝饱满，不得使用混合砂浆嵌缝。
5. 玻璃门或落地玻璃窗，均采用钢化玻璃，层数≥7层时，窗采用钢化玻璃。外窗台高度小于0.9M采用钢化玻璃并采用可靠的防护措施，单块玻璃大于1.5M^{2}时，采用钢化玻璃。
6. 除图中注明者外，尚应遵照现行国家施工验收规范，并应执行省通病防治技术措施二十条。
7. 木框池板门、门框采用60X100，门扇采用40X90,12厚池板。
8. 木框夹板门、门框采用60X100，夹板双面采用三夹板。
9. 铁门用简易铁门。
10. 幕墙由专业设计施工公司设计后送我公司审校.

工程名称	江门市农房设计通用图集-户型110-1	专　业	建筑
图　名	门窗表	图　号	JS-12

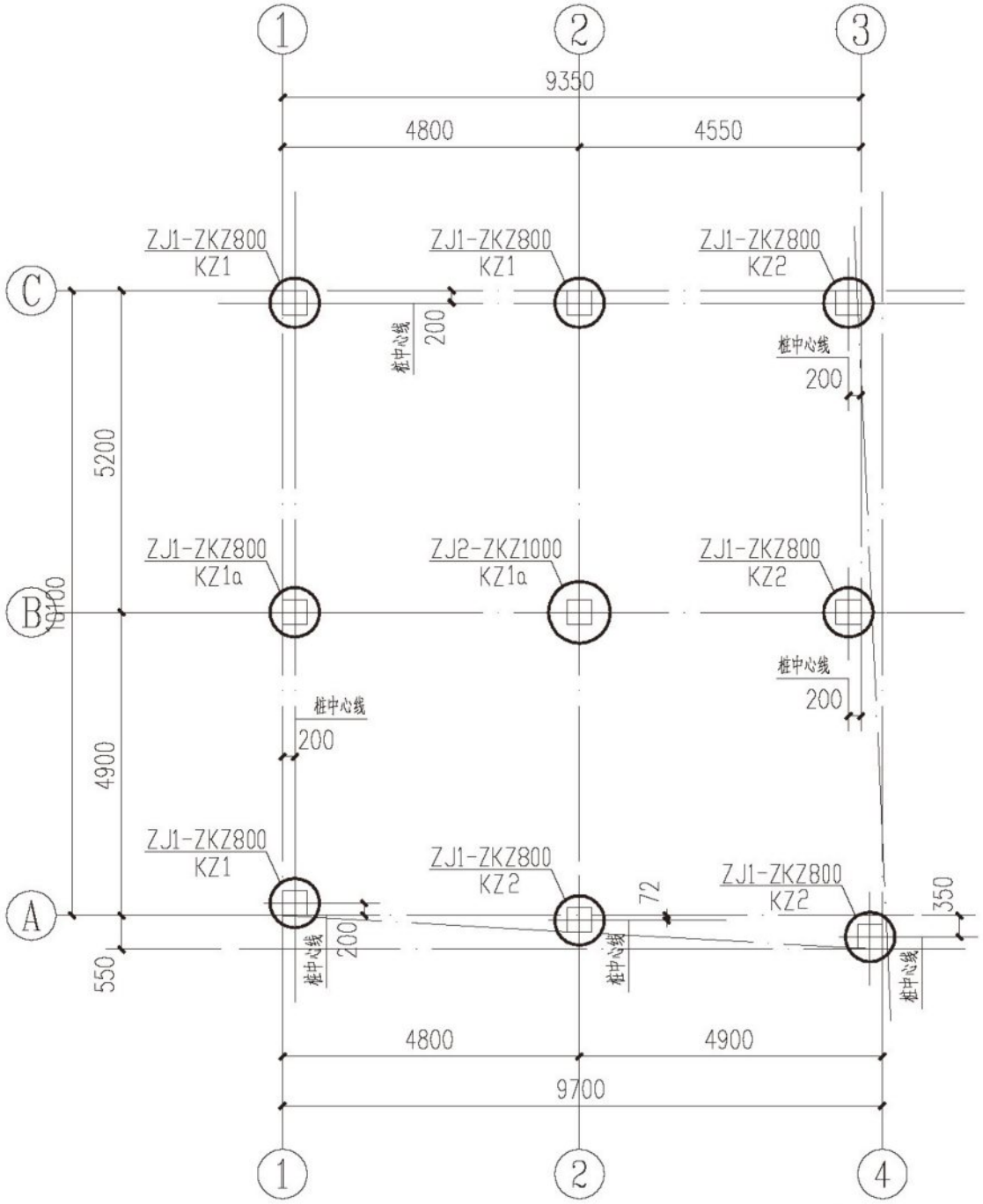

基础布置平面 1:100

工程名称	江门市农房设计通用图集-户型110-1	专　业	结构
图　名	基础布置平面	图　号	GS-01

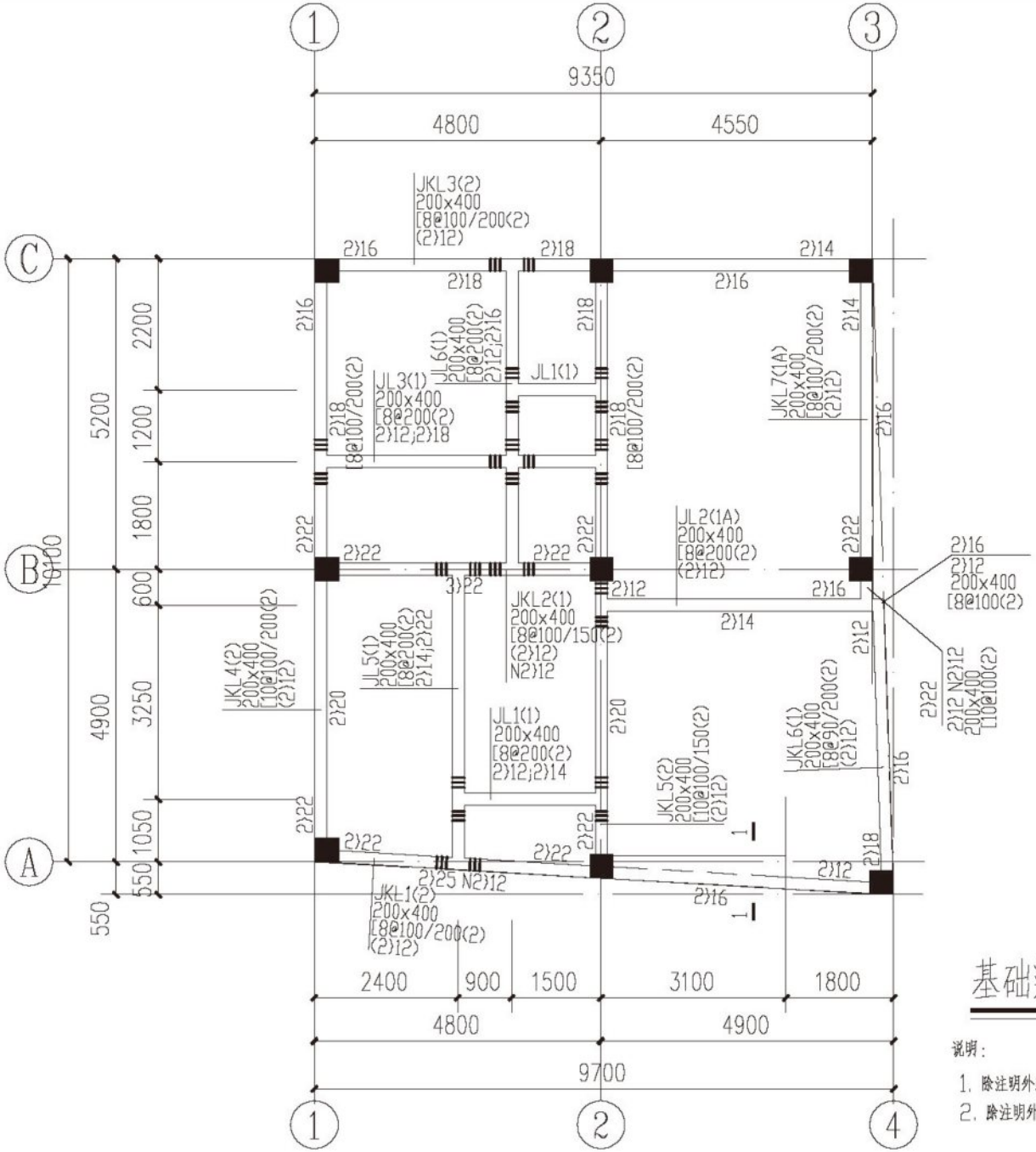

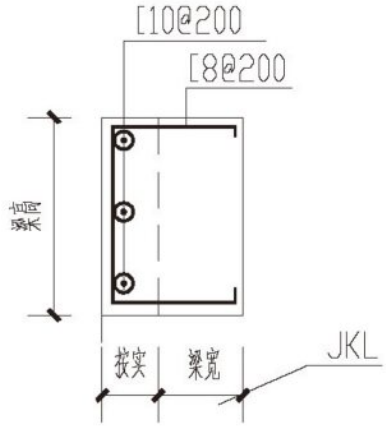

1-1 1:500

基础梁配筋平面图 1:100

说明：

1. 除注明外梁吊筋均为2)14 ,6[*(*为梁箍筋直径)。
2. 除注明外梁面标高为H,H=-0.450m。

工程名称	江门市农房设计通用图集-户型110-1	专　业	结构
图　名	基础梁配筋图	图　号	GS-02

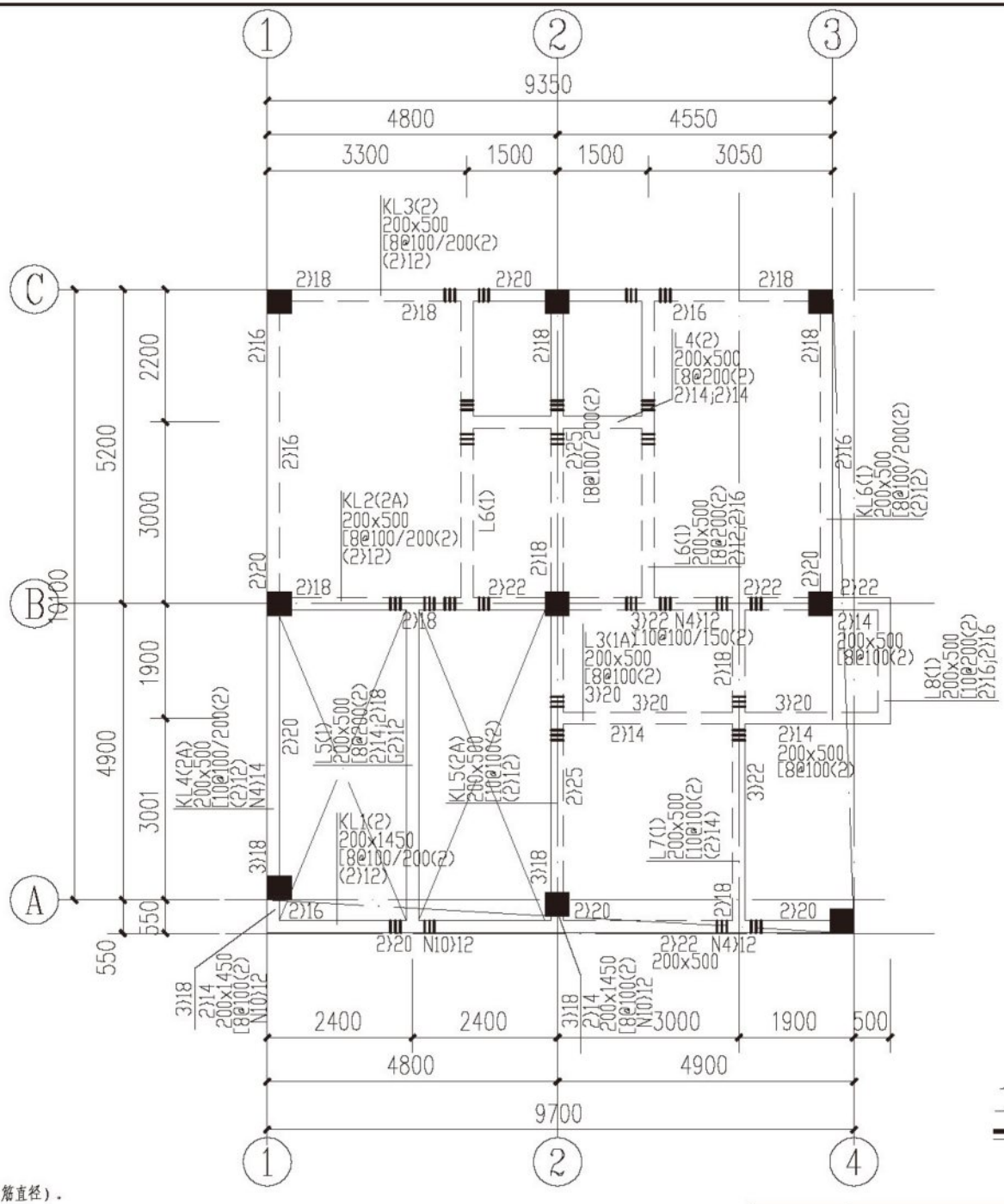

二层梁配筋平面 1:100

说明：

1. 除注明外梁吊筋均为2)14 ，6[*（*为梁箍筋直径）。
2. 除注明外二层梁面标高为H，H=3.500m。
3. 飘板位置及尺寸详见建筑。

工程名称	江门市农房设计通用图集-户型110-1	专　业	结构
图　名	二层梁配筋图	图　号	GS-03

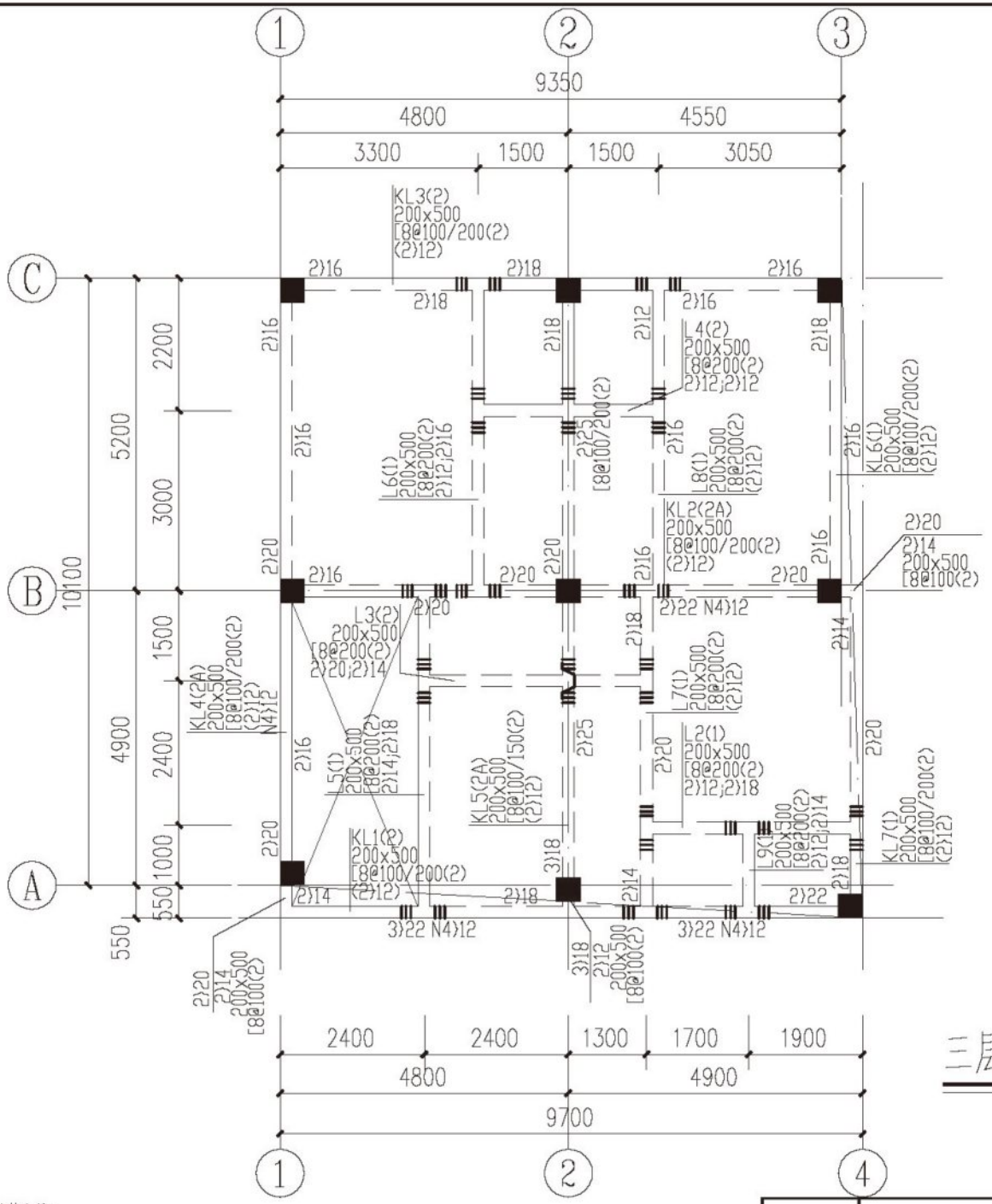

三层梁配筋平面 1:100

说明：

1. 除注明外梁吊筋均为2)14 ，6[*（*为梁箍筋直径）。
2. 除注明外三层梁面标高为H,H=6.800m。
3. 飘板位置及尺寸详见建筑。

工程名称	江门市农房设计通用图集-户型110-1	专　业	结构
图　名	三层梁配筋图	图　号	GS-04

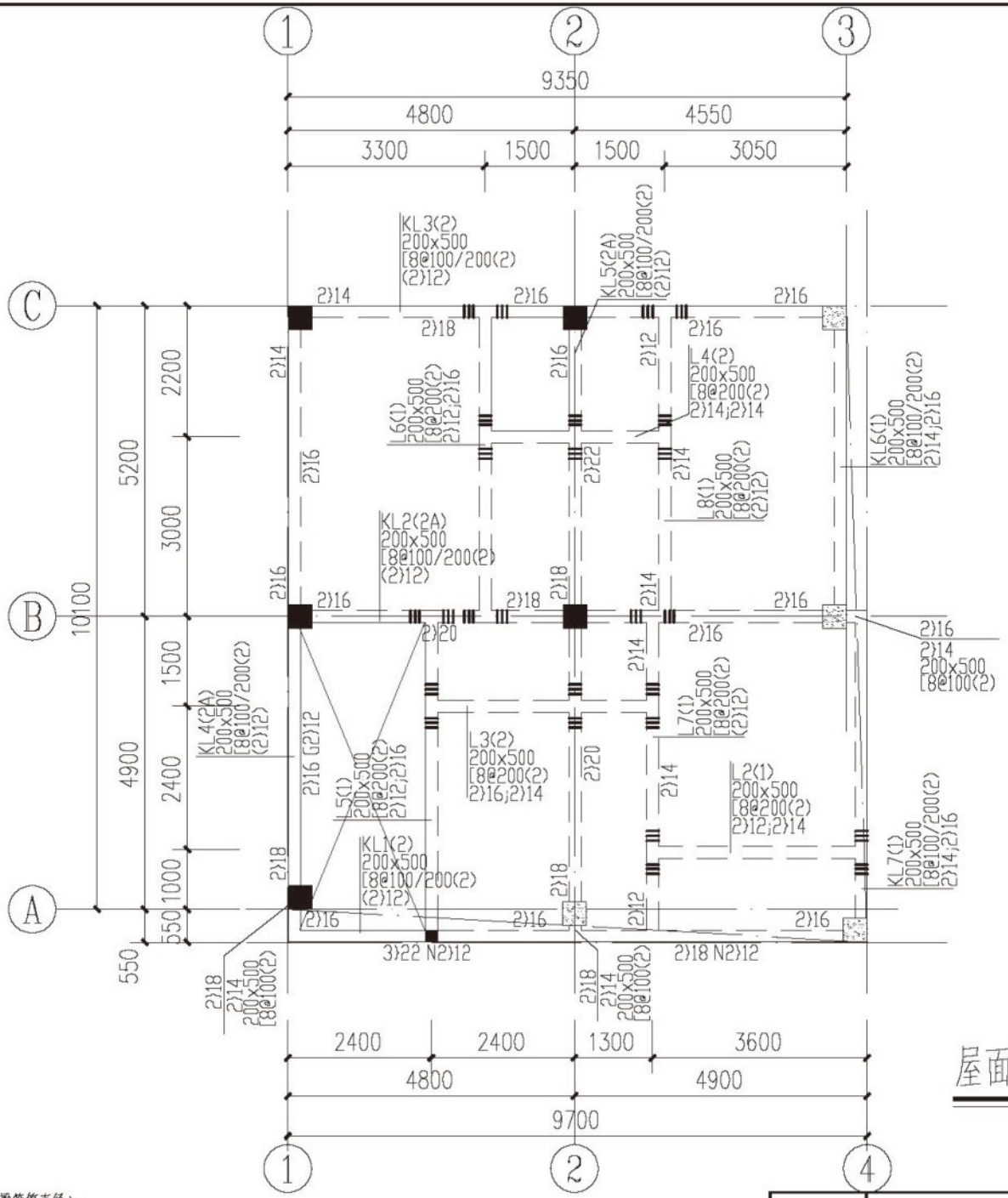

屋面层板配筋平面 1:100

说明：

1. 除注明外梁吊筋均为2)14 ，6[*（*为梁箍筋直径）。
2. 除注明外屋面层梁面标高为H，H=9.800m。
3. 飘板位置及尺寸详见建筑。

工程名称	江门市农房设计通用图集-户型110-1	专　业	结构
图　名	屋面层板配筋图	图　号	GS-05

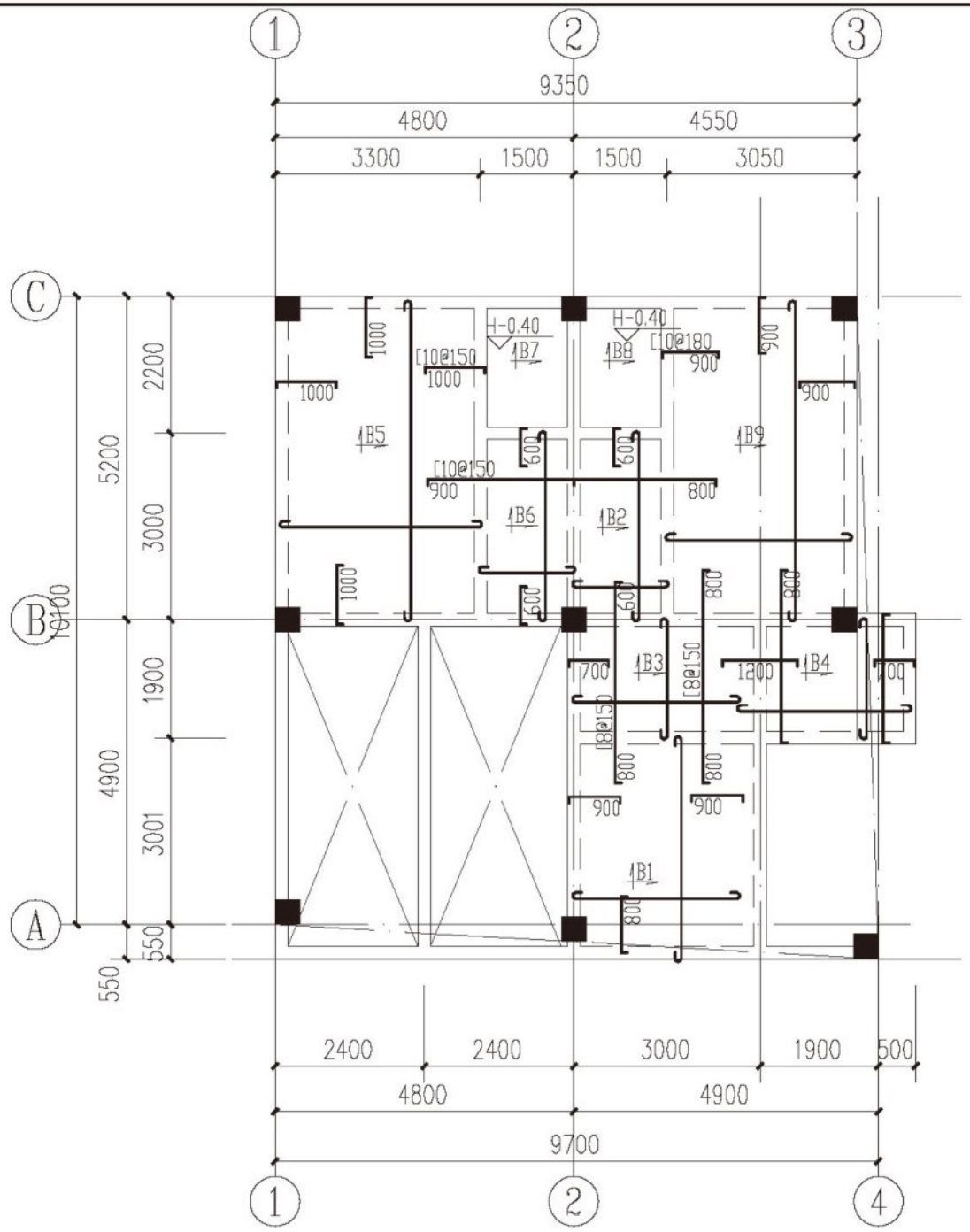

二层板配筋平面 1:100

说明:

1. 未注明板钢筋均为[8@180。
2. 未注明者板厚为100mm。
3. 除注明外二层板面标高为H，H=3.500m。
4. 飘板位置及尺寸详见建筑。B7,B8配双层双向[8@180。
5. 墙下无梁处沿墙方向另加3⟩16板底加强筋，锚入两侧梁柱内。

工程名称	江门市农房设计通用图集-户型110-1	专　业	结构
图　名	二层板配筋图	图　号	GS-06

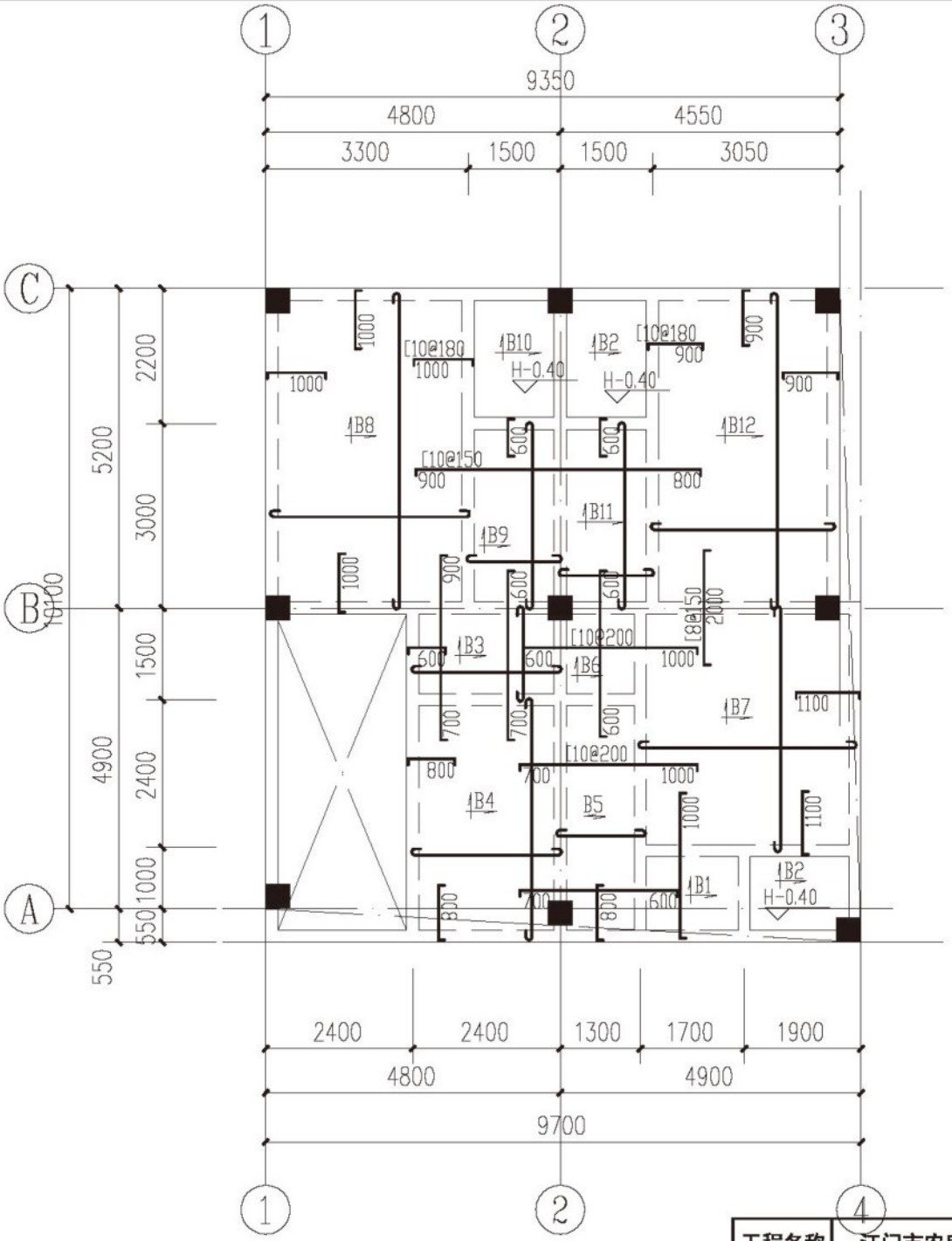

三层板配筋平面 1:100

说明:

1. 未注明板钢筋均为[8@180。
2. 未注明者板厚为100mm。
3. 除注明外三层板面标高为H，H=6.900m。
4. 飘板位置及尺寸详见建筑。B2,B10配双层双向[8@180。
5. 墙下无梁处沿墙方向另加3}16板底加强筋，锚入两侧梁柱内。

工程名称	江门市农房设计通用图集-户型110-1	专　业	结构
图　名	三层板配筋图	图　号	GS-07

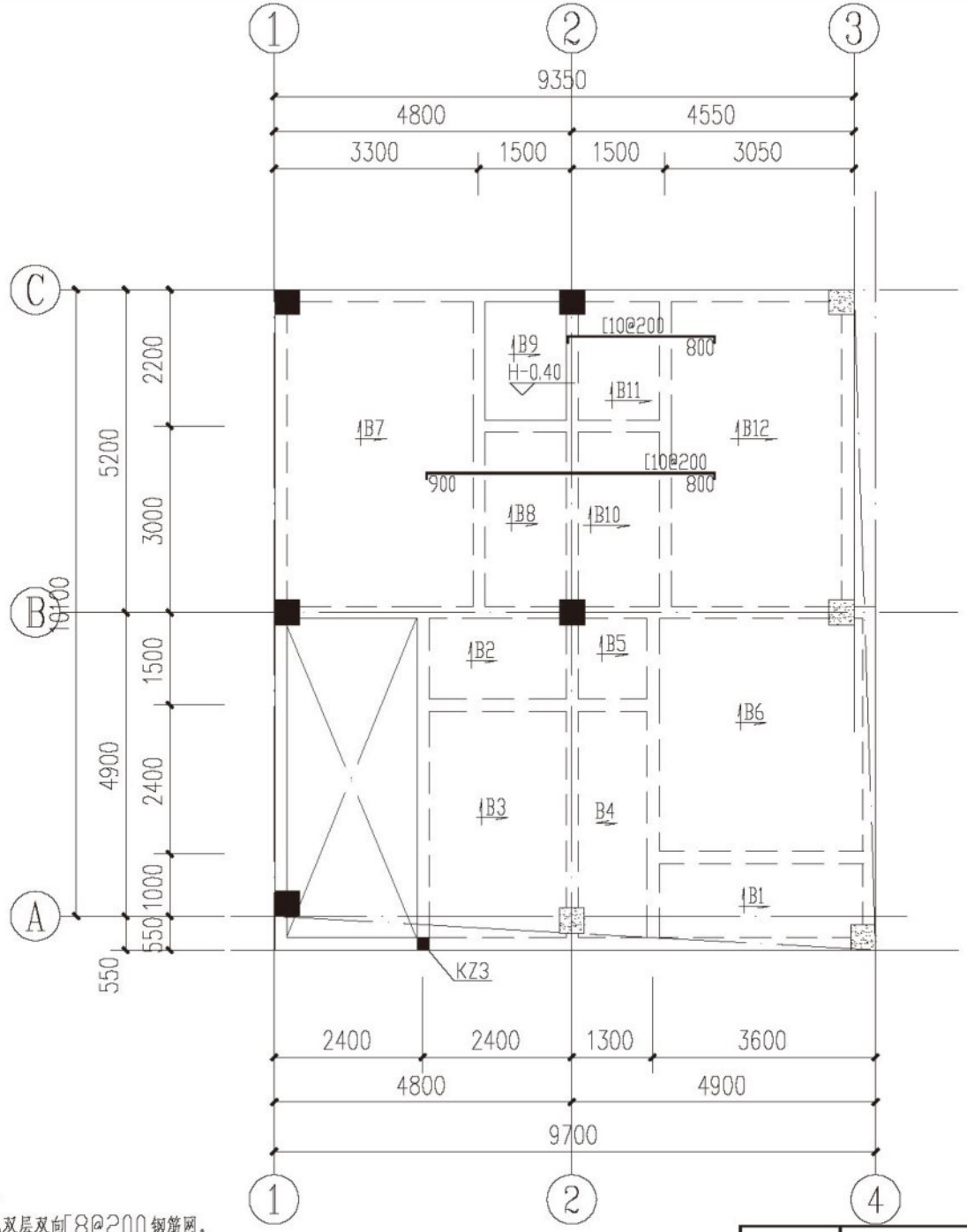

屋面层板配筋平面 1:100

说明:

1. 除图面注明外，另加双层双向[10@200钢筋网。
2. 未注明者板厚为110mm。B9板厚100mm，配双层双向[8@200钢筋网。
3. 除注明外屋面层板面标高为H，H=9.800m。
4. 飘板位置及尺寸详见建筑。

屋面层板配筋平面

工程名称	江门市农房设计通用图集-户型110-1	专　业	结构
图　名	屋面层板配筋图	图　号	GS-08

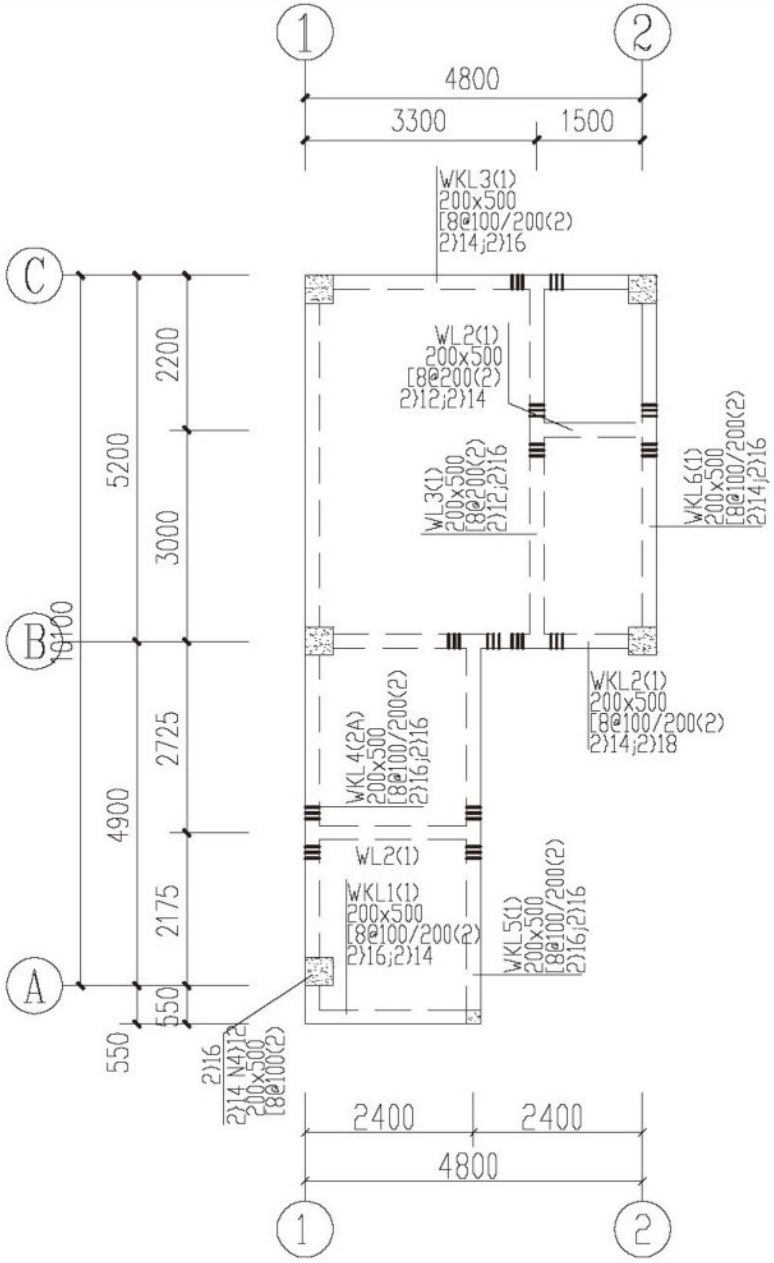

梯屋层梁板配筋平面 1:100

说明:

1. 除图面注明外，另加双层双向[10@200钢筋网。
2. 未注明者板厚为120mm。
3. 除注明外梯屋层板面标高为H，H=12.800m。
4. 除注明外梁吊筋均为2)14 ，6[*（*为梁箍筋直径）。

工程名称	江门市农房设计通用图集-户型110-1	专　业	结构
图　名	梯屋层梁板配筋图	图　号	GS-09

户型120-1
沿街效果图

户型120-1
沿街效果图

设计说明

设计方案既兼顾实用性、美观性，又符合农村生活习惯和地域特色。户型设计可供两到三代人居住，共有 7 房 1 厅 6 卫 1 厨 1 阳台 1 露台。首层含客厅、餐厅、厨房、卫生间和多功能房，二层含 3间卧室、1书房和阳台，三层设置 2 间卧室和1个大露台，所有卧室均为带有独立卫生间的套房。建筑外立面线条简洁、采用大玻璃窗、素色外墙，通过平屋顶设计，墙身色彩的对比烘托设计感，既有文化底蕴，又不失现代感。

经济技术指标

指标	数量（单位）
用地面积	120.00 ㎡
基底面积	119.08 ㎡
总建筑面积	308.91㎡
建筑高度	10.50m
建筑层数	3
建筑面宽	12.00m
建筑进深	10.00m

造价估算表

序号	工程和费用名称	单位	数量	单价(元/㎡)	合计（元）	备注
一	主体工程				722647.96	
1	土建工程	㎡	308.91	700	216237.00	不含地基基础、含地上建筑主体结构、墙体砌筑等
2	室内客厅、卧室及公共区域装修	㎡	258.44	800	206752.00	地面抛光砖、墙身天花抹灰乳胶漆
3	室内厨房、卫生间装修	㎡	50.47	1500	75705.00	地面防滑砖 + 墙面瓷砖 + 天花抹灰乳胶漆 + 地面墙身防水
4	外立面装饰工程	㎡	308.91	320	98851.20	按建筑面积计算
5	屋面及防水	㎡	118.00	400	47200.00	
6	电气及照明工程	㎡	308.91	150	46336.50	配电及照明系统
7	给排水工程	㎡	308.91	80	24712.80	含给、排水系统、洁具及附件
8	白蚁防治费	㎡	308.91	6	1853.46	
9	室外排污排水及化粪池	项	1.00	5000	5000.00	不含至化粪池排出至市政部分

江门市农房设计通用图集--户型120-1

图 纸 目 录

序号	图纸名称	专业	图号	图幅	备注
01	一层平面图	建 筑	JS-01	A4	
02	二层平面图	建 筑	JS-02	A4	
03	三层平面图	建 筑	JS-03	A4	
04	屋顶平面图	建 筑	JS-04	A4	
05	轴立面图一	建 筑	JS-05	A4	
06	轴立面图二	建 筑	JS-06	A4	
07	轴立面图三	建 筑	JS-07	A4	
08	轴立面图四	建 筑	JS-08	A4	
09	剖面图	建 筑	JS-09	A4	
10	柱平面定位图	结 构	GS-01	A4	
11	柱配筋大样图	结 构	GS-02	A4	
12	首层梁配筋图	结 构	GS-03	A4	
13	二层板配筋图	结 构	GS-04	A4	
14	二层梁配筋图	结 构	GS-05	A4	
15	三层板配筋图	结 构	GS-06	A4	
16	三层梁配筋图	结 构	GS-07	A4	
17	屋面层梁板配筋图	结 构	GS-08	A4	
18	楼梯大样	结 构	GS-09	A4	
19	柱底内力图Nmax(标准组合)	结 构	GS-10	A4	
20	柱底内力图Nmax(基本组合)	结 构	GS-11	A4	

工程名称	江门市农房设计通用图集-户型120-1	专 业	建筑
图 名	图纸目录	图 号	JS-ML01

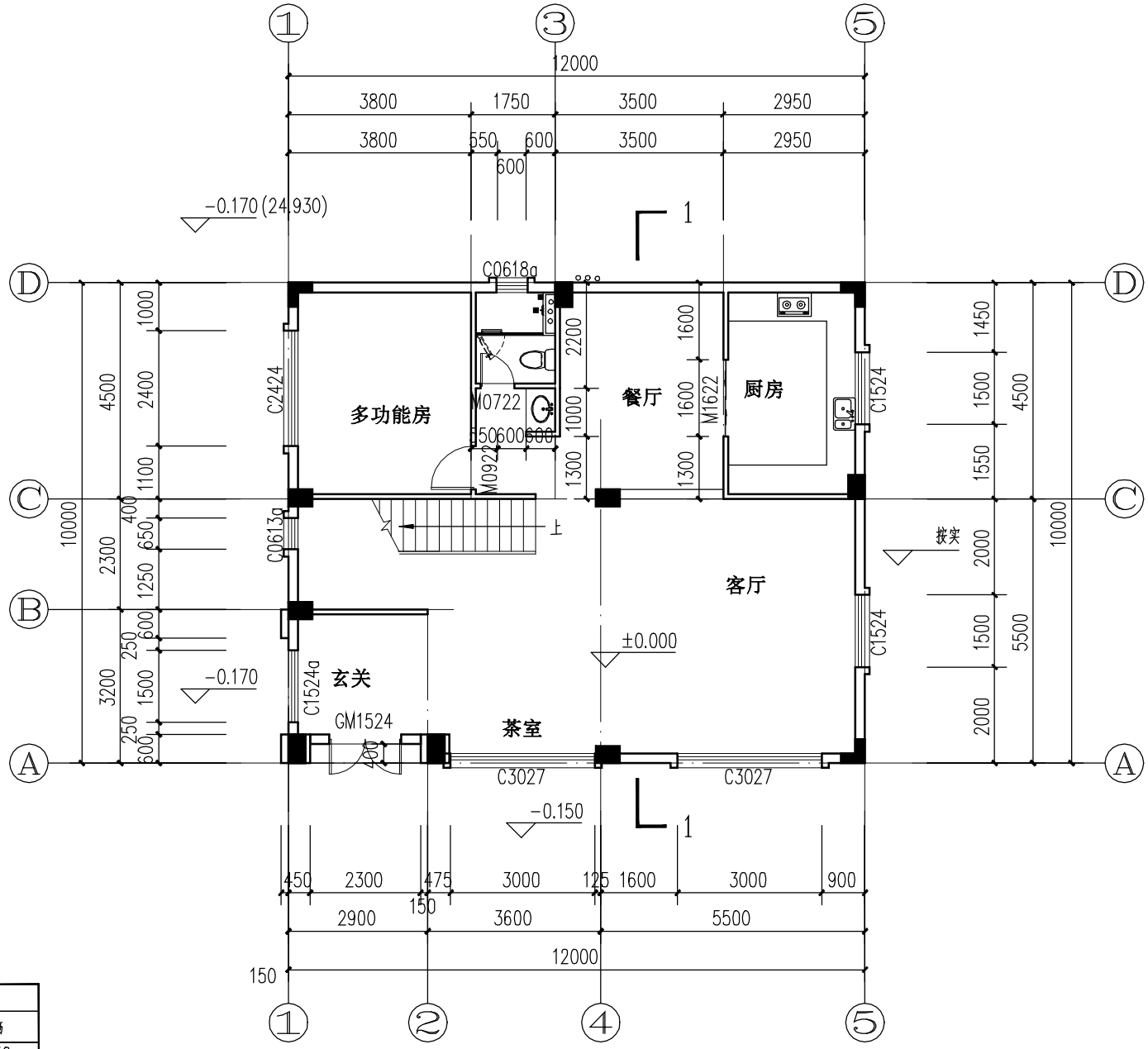

首层平面图 1:100

各功能空间建筑及结构标高对应表(H为当前层建筑完成面标高)		
位 置	建筑完成面标高	结构面标高
客餐厅、户内走道	H	H-0.050
卧室	H	H-0.050
厨房	H-0.030	H-0.050
阳台	H-0.050	H-0.100
露台	H-0.050	H-0.100
卫生间	H-0.015(地面最高处)	H-0.400

工程名称	江门市农房设计通用图集-户型120-1	专 业	建筑
图 名	首层平面图	图 号	JS-01

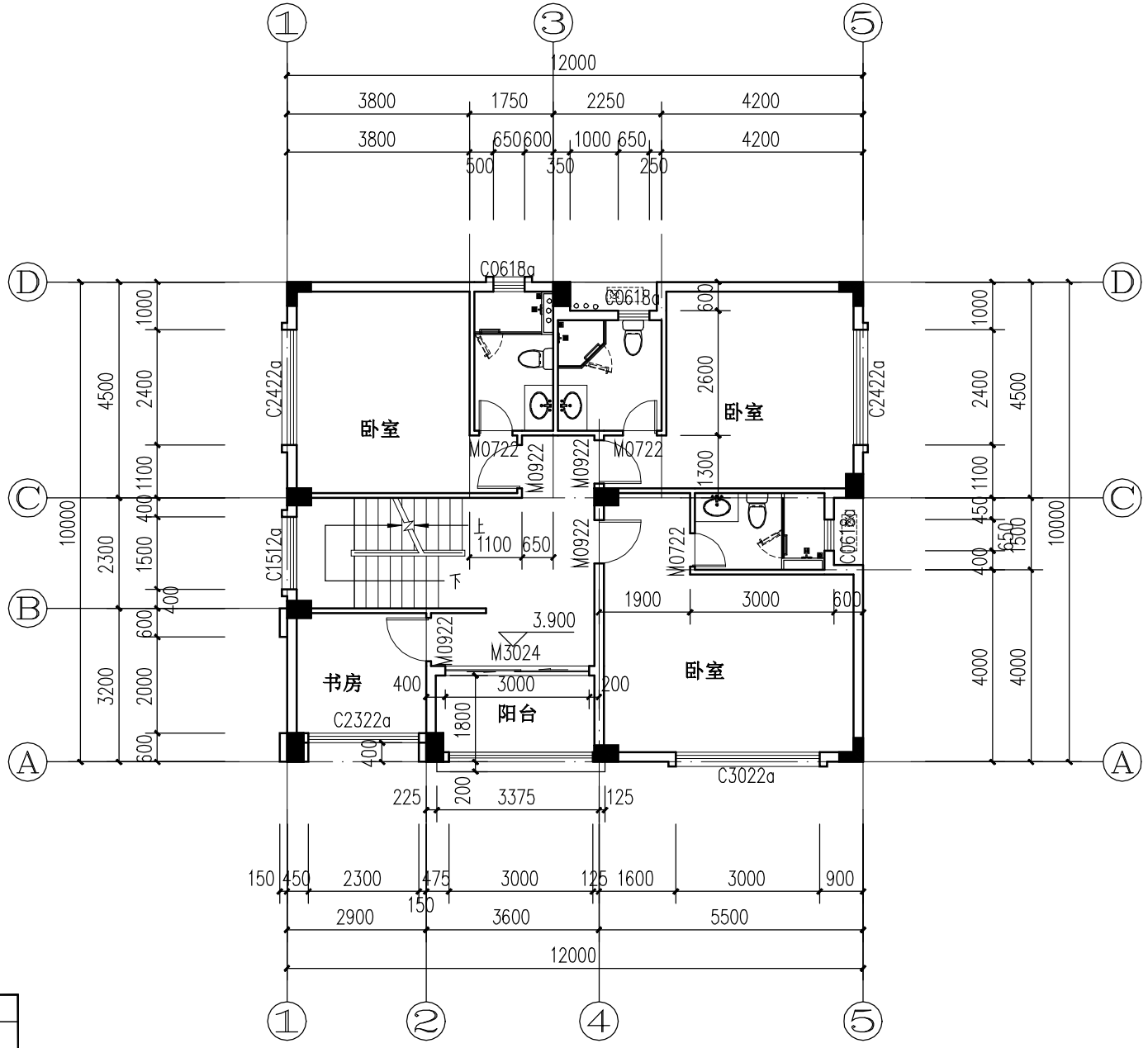

二层平面图 1:100

各功能空间建筑及结构标高对应表(H为当前层建筑完成面标高)		
位 置	建筑完成面标高	结构面标高
客餐厅、户内走道	H	H-0.050
卧室	H	H-0.050
厨房	H-0.030	H-0.050
阳台	H-0.050	H-0.100
露台	H-0.050	H-0.100
卫生间	H-0.015(地面最高处)	H-0.400

工程名称	江门市农房设计通用图集-户型120-1	专 业	建筑
图 名	二层平面图	图 号	JS-02

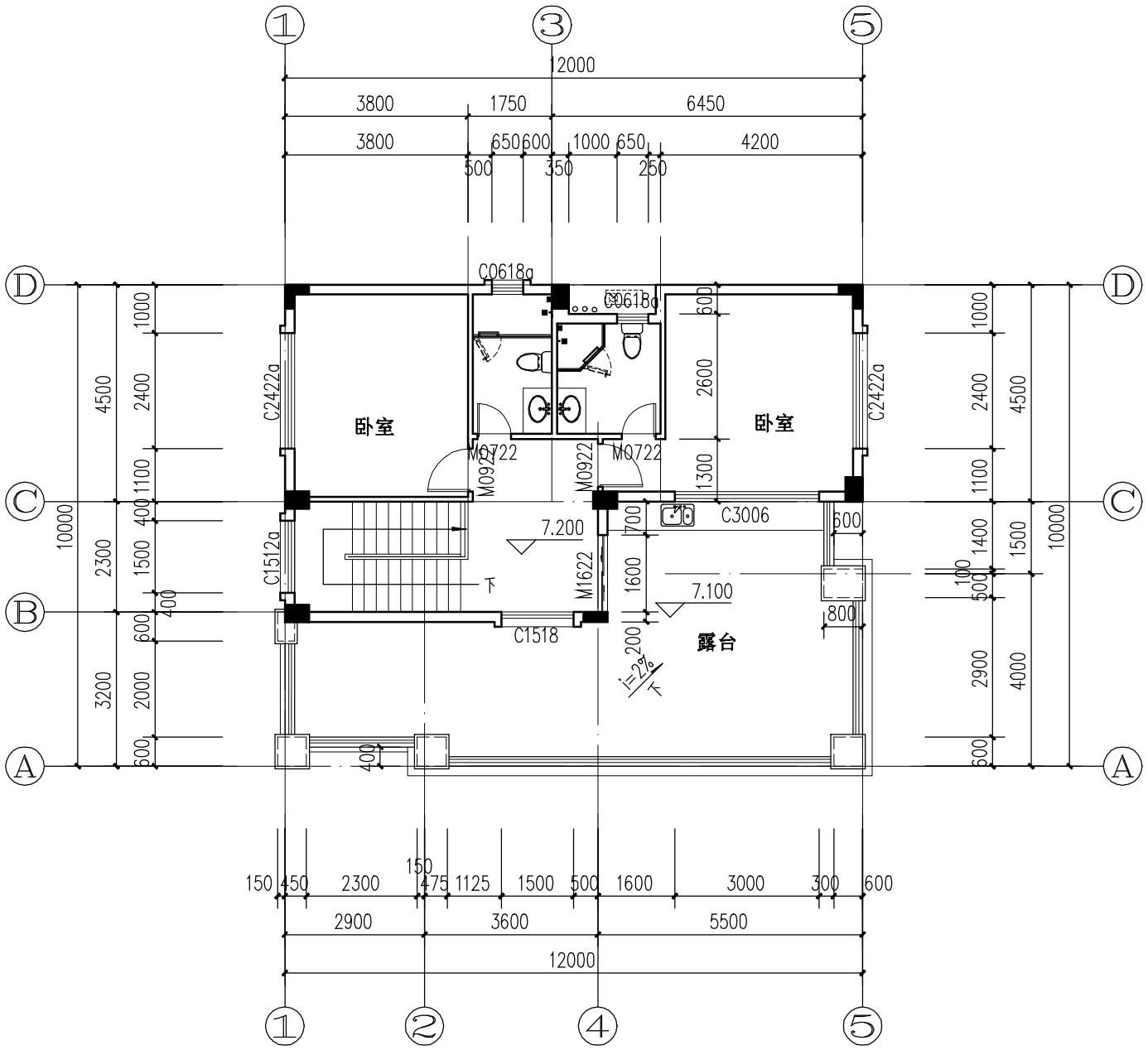

三层平面图 1:100

各功能空间建筑及结构标高对应表(H为当前层建筑完成面标高)		
位 置	建筑完成面标高	结构面标高
客餐厅、户内走道	H	H-0.050
卧室	H	H-0.050
厨房	H-0.030	H-0.050
阳台	H-0.050	H-0.100
露台	H-0.050	H-0.100
卫生间	H-0.015(地面最高处)	H-0.400

工程名称	江门市农房设计通用图集-户型120-1	专 业	建筑
图 名	三层平面图	图 号	JS-03

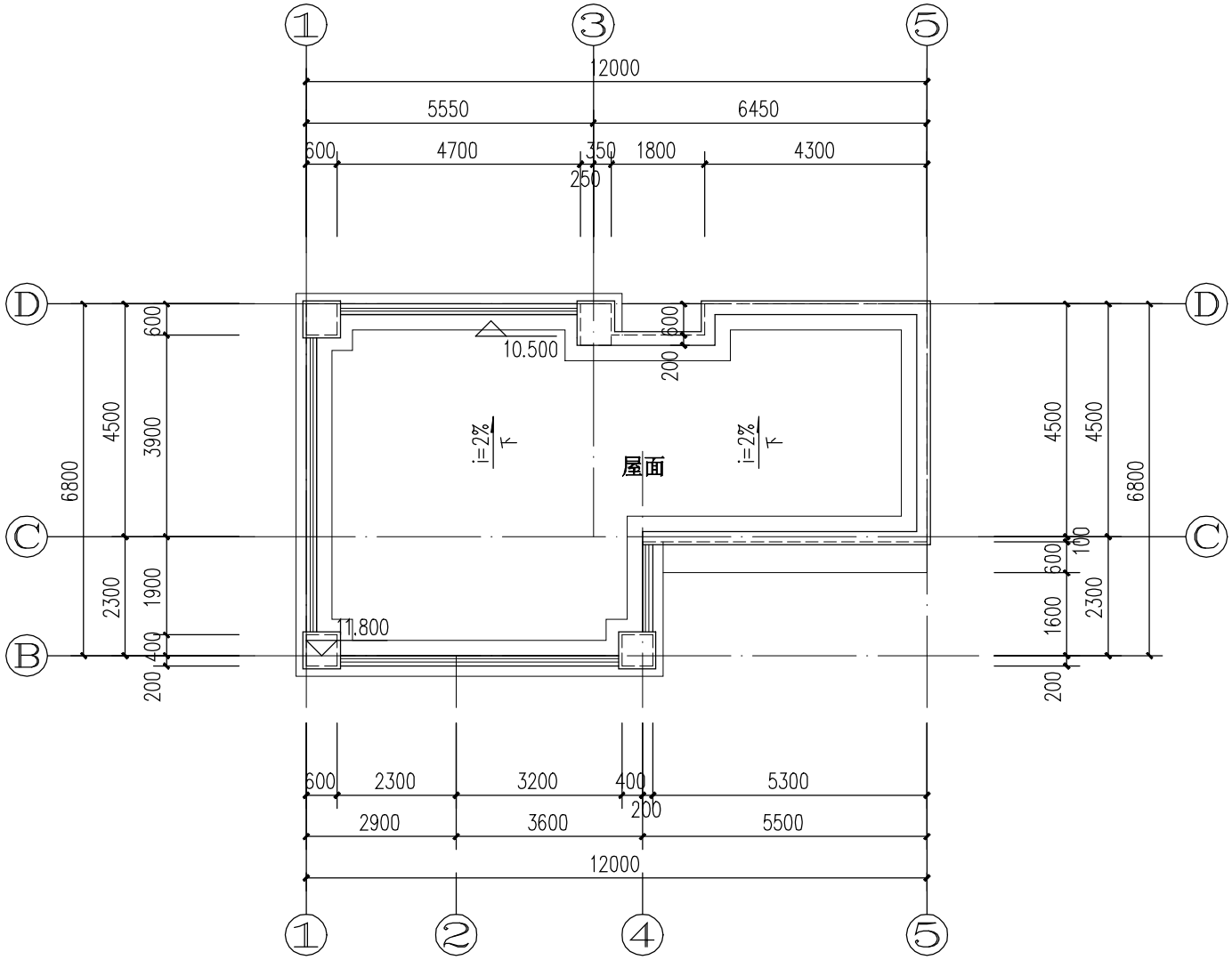

屋顶平面图 1:100

工程名称	江门市农房设计通用图集-户型120-1	专　业	建筑
图　名	屋顶平面图	图　号	JS-04

⑦-⑤轴立面图 1:100

立面材质图例:

米白色面砖(95X45)竖贴,竖向每600设缝,缝宽20mm,米白色水泥勾缝

深灰色铝合金百叶

立面材质图例：

米白色面砖(95X45)竖贴,竖向每600设缝，缝宽20mm，米白色水泥勾缝

深灰色铝合金百叶

⑤-①轴立面图 1:100

Ⓐ-Ⓓ轴立面图 1:100

立面材质图例:

米白色面砖(95X45)竖贴,竖向每600设缝,缝宽20mm,米白色水泥勾缝

深灰色铝合金百叶

Ⓓ-Ⓐ轴立面图 1:100

立面材质图例:

米白色面砖(95X45)竖贴,竖向每600设缝,缝宽20mm,米白色水泥勾缝

深灰色铝合金百叶

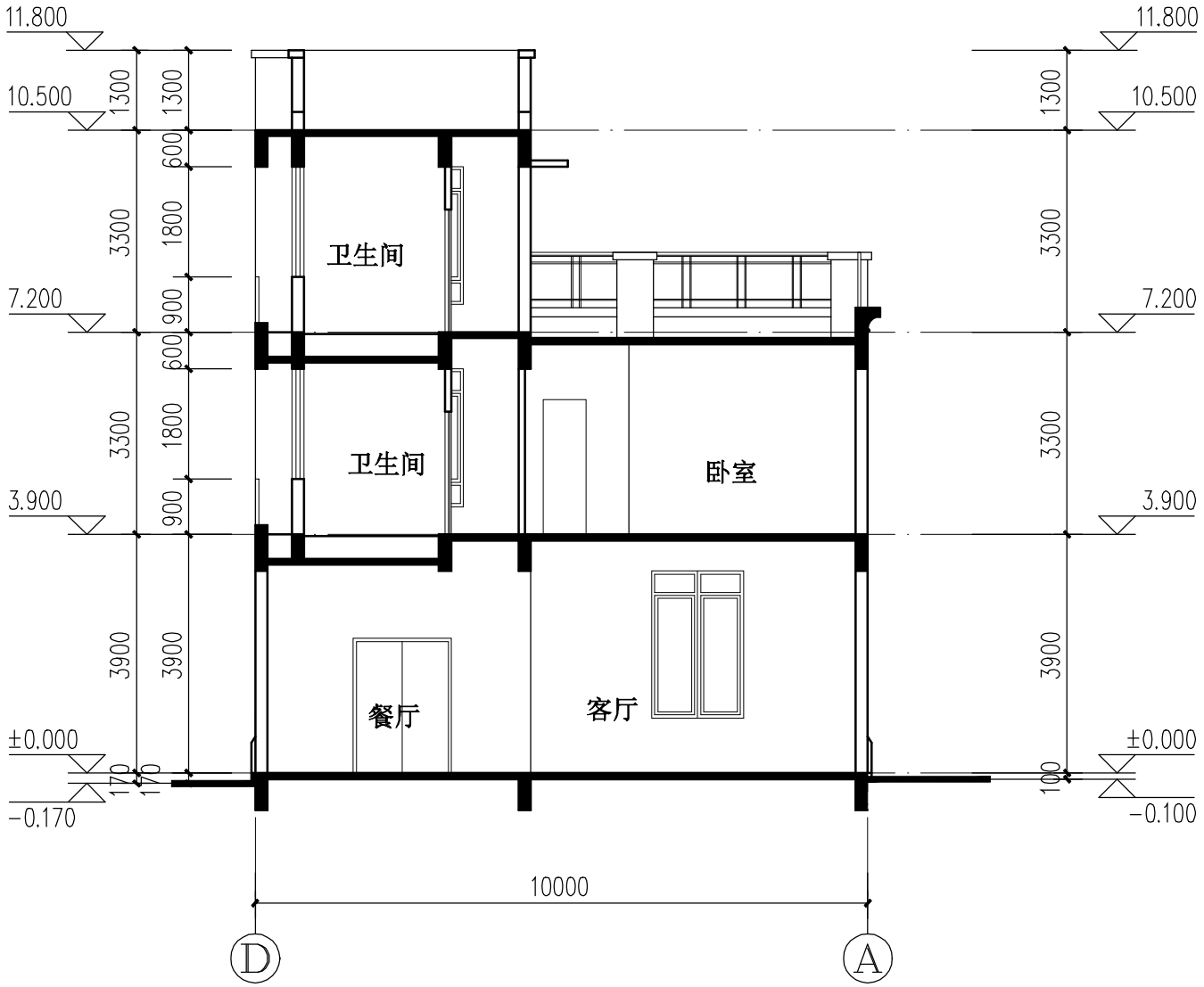

1-1剖立面图 1:100

工程名称	江门市农房设计通用图集-户型120-1	专　业	建筑
图　名	1-1剖立面图	图　号	JS-9

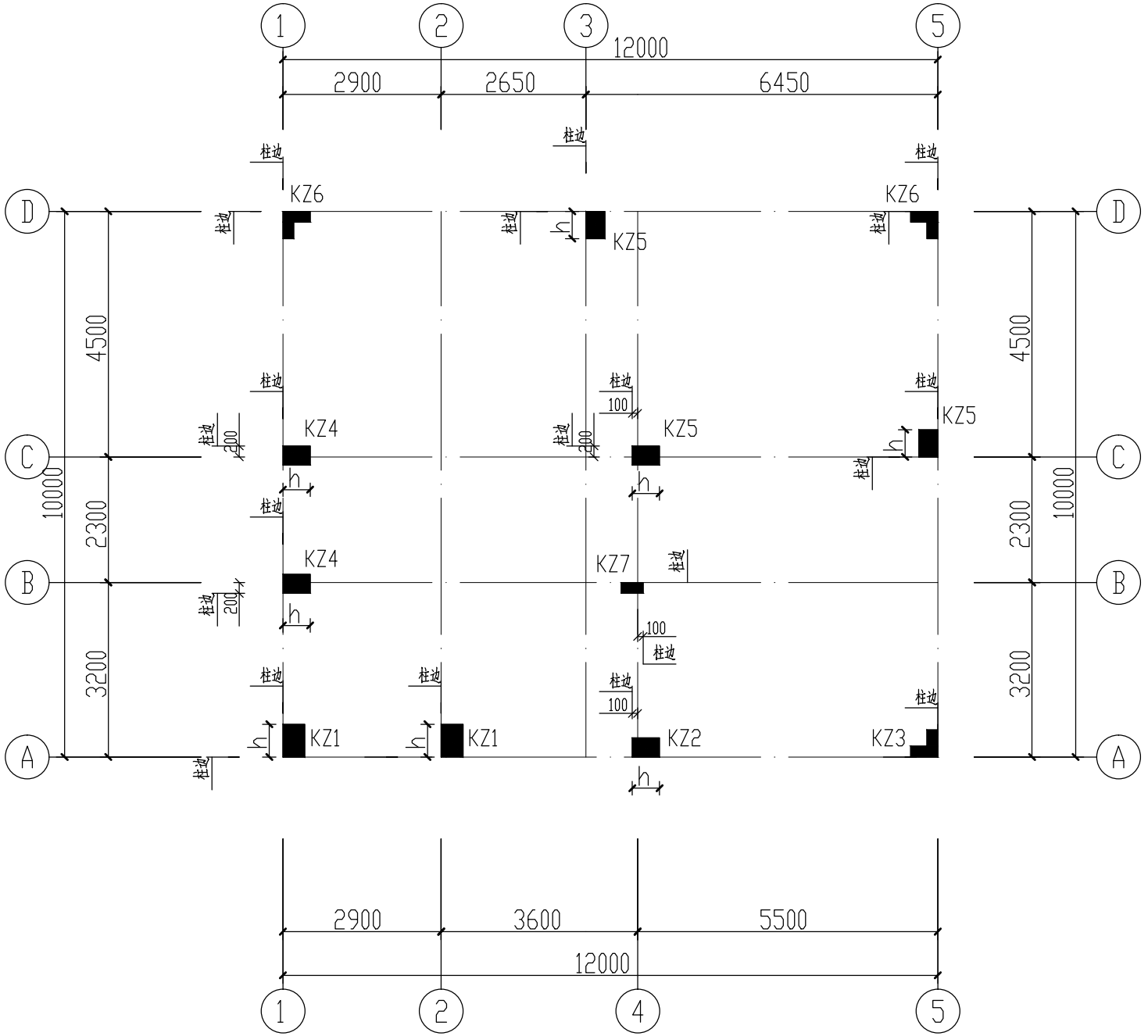

柱平面定位图

除注明外，轴线与柱边或柱中心重合

工程名称	江门市农房设计通用图集-户型120-1	专　业	结构
图　名	柱平面定位图	图　号	GS-01

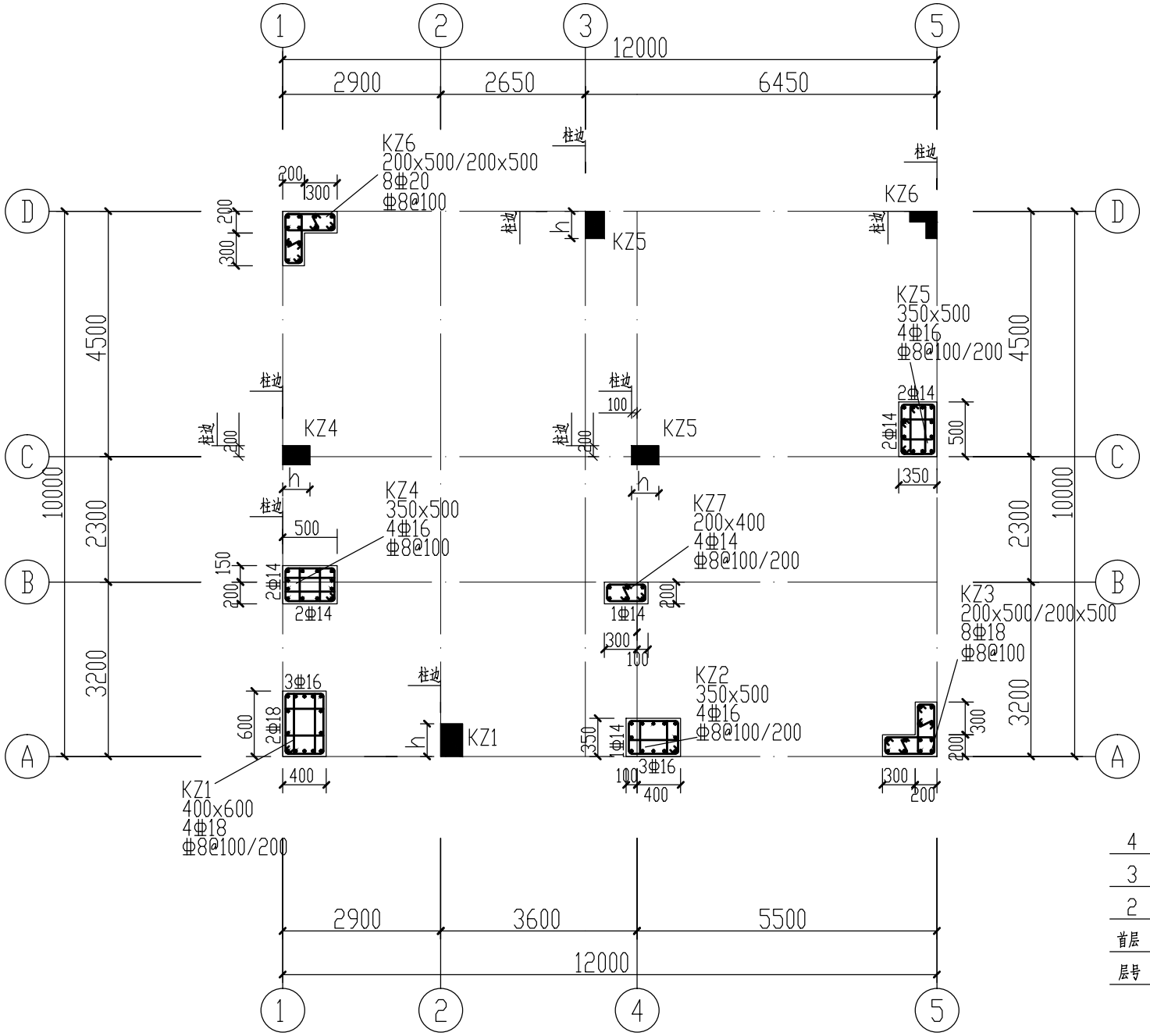

柱配筋大样图

4	10.500		
3	7.200	3.300	C25
2	3.900	3.300	C25
首层	0.000	3.900	C25
层号	标高(m)	层高(m)	混凝土等级

结构层楼面标高
结 构 层 高

工程名称	江门市农房设计通用图集-户型120-1	专　业	结构
图　名	柱平面定位图	图　号	GS-02

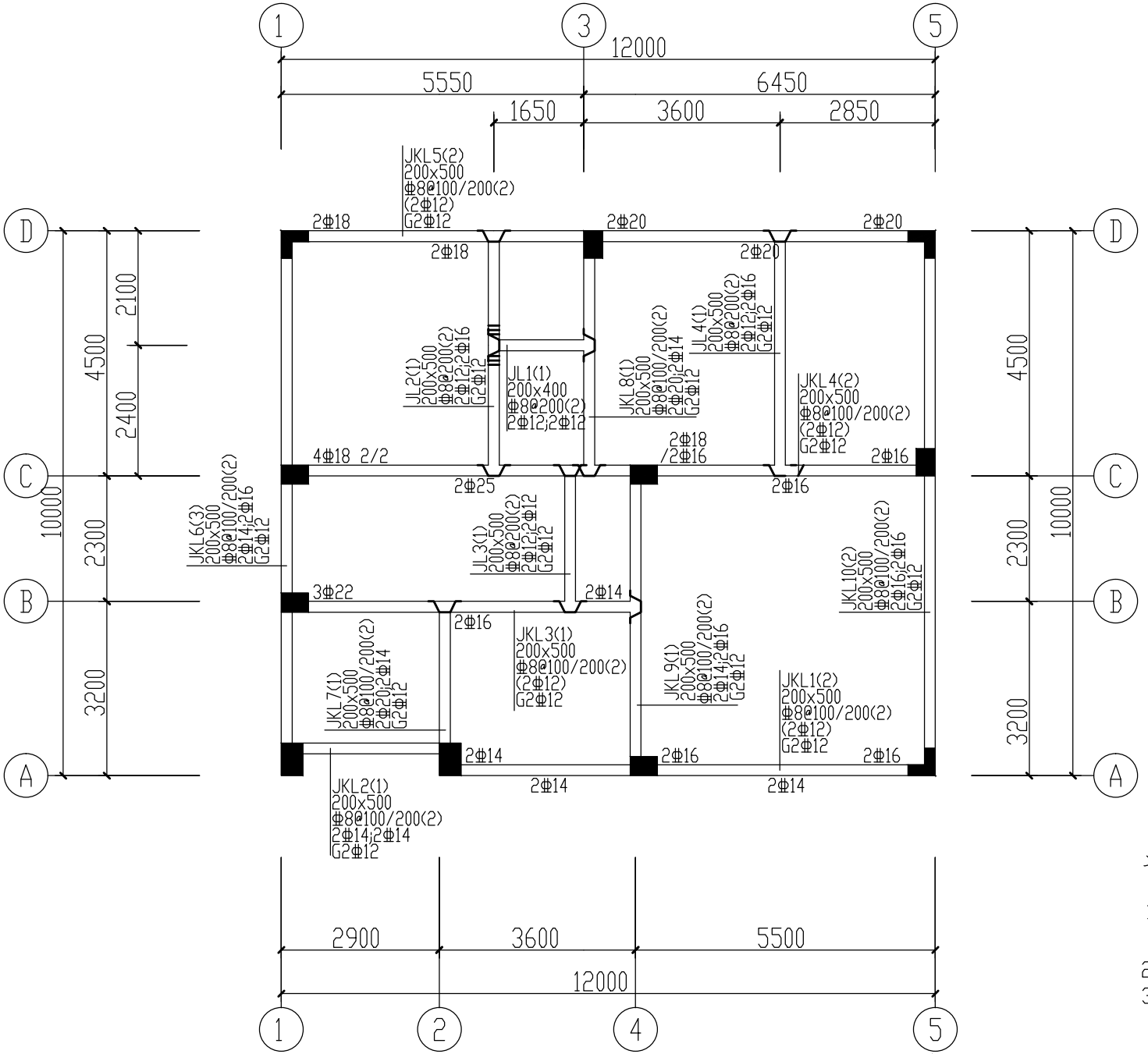

首层梁配筋平面图

说明：

1. 梁混凝土强度等级分别为：C25。
   梁钢筋采用 HRB400(Φ)级钢筋，$f_y=360N/mm^2$。
2. 除注明外梁吊筋均为2Φ14，6Φ*（*为梁箍筋直径）。
3. 除注明外梁面标高为H，H=-0.200m。

工程名称	江门市农房设计通用图集-户型120-1	专　业	结构
图　名	首层梁配筋平面图	图　号	GS-03

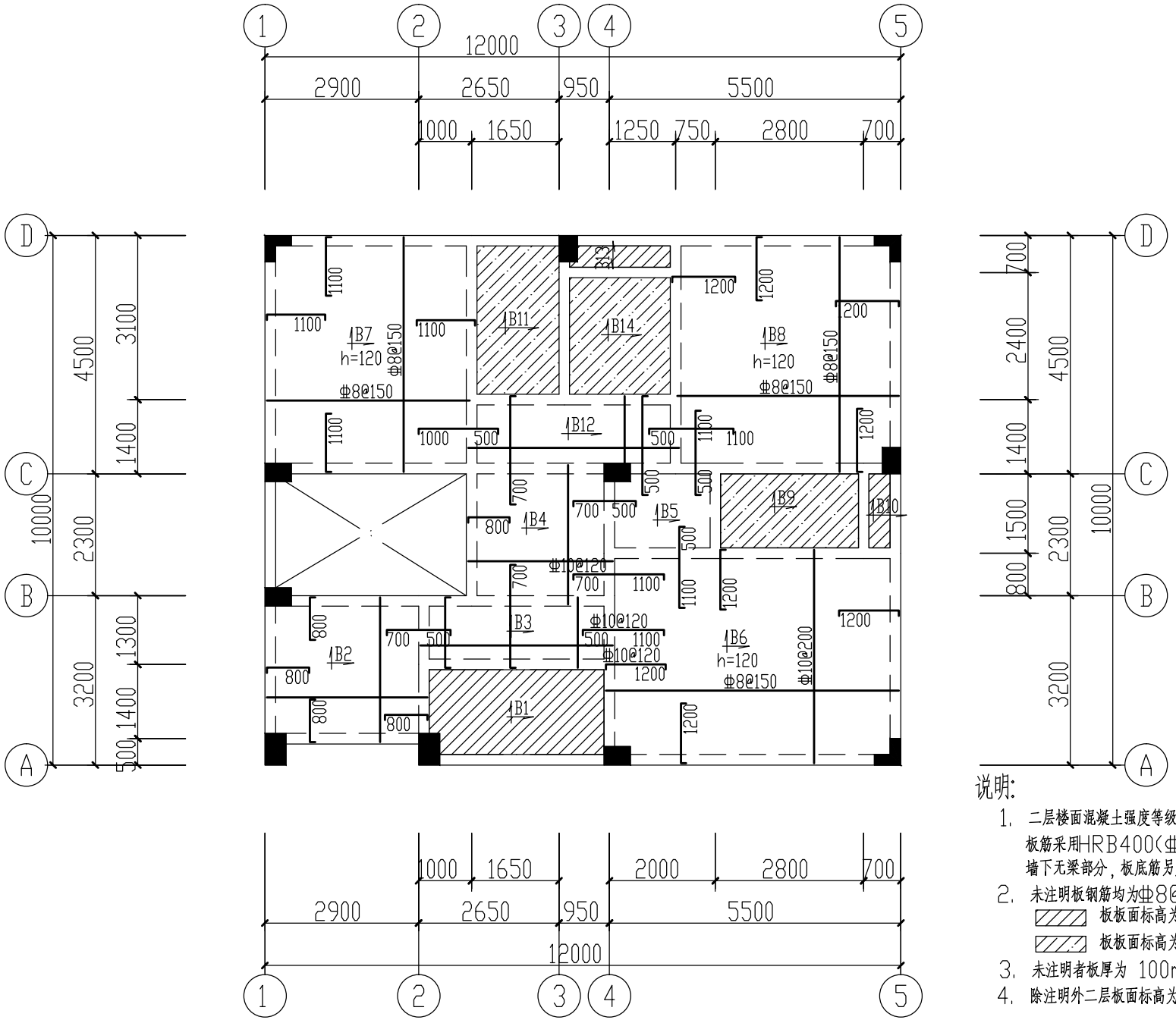

二层板配筋平面

说明:

1. 二层楼面混凝土强度等级为 C25
   板筋采用HRB400(Φ)级钢筋,fy=360N/mm²。
   墙下无梁部分,板底筋另加2Φ16加强。
2. 未注明板钢筋均为Φ8@200。
   ▨ 板板面标高为H=-0.100m,配双层双向Φ8@200。
   ▨ 板板面标高为H=-0.400m,配双层双向Φ8@200。
3. 未注明者板厚为 100mm。
4. 除注明外二层板面标高为H,H为3.900m。

工程名称	江门市农房设计通用图集-户型120-1	专　业	结构
图　名	二层板配筋平面	图　号	GS-04

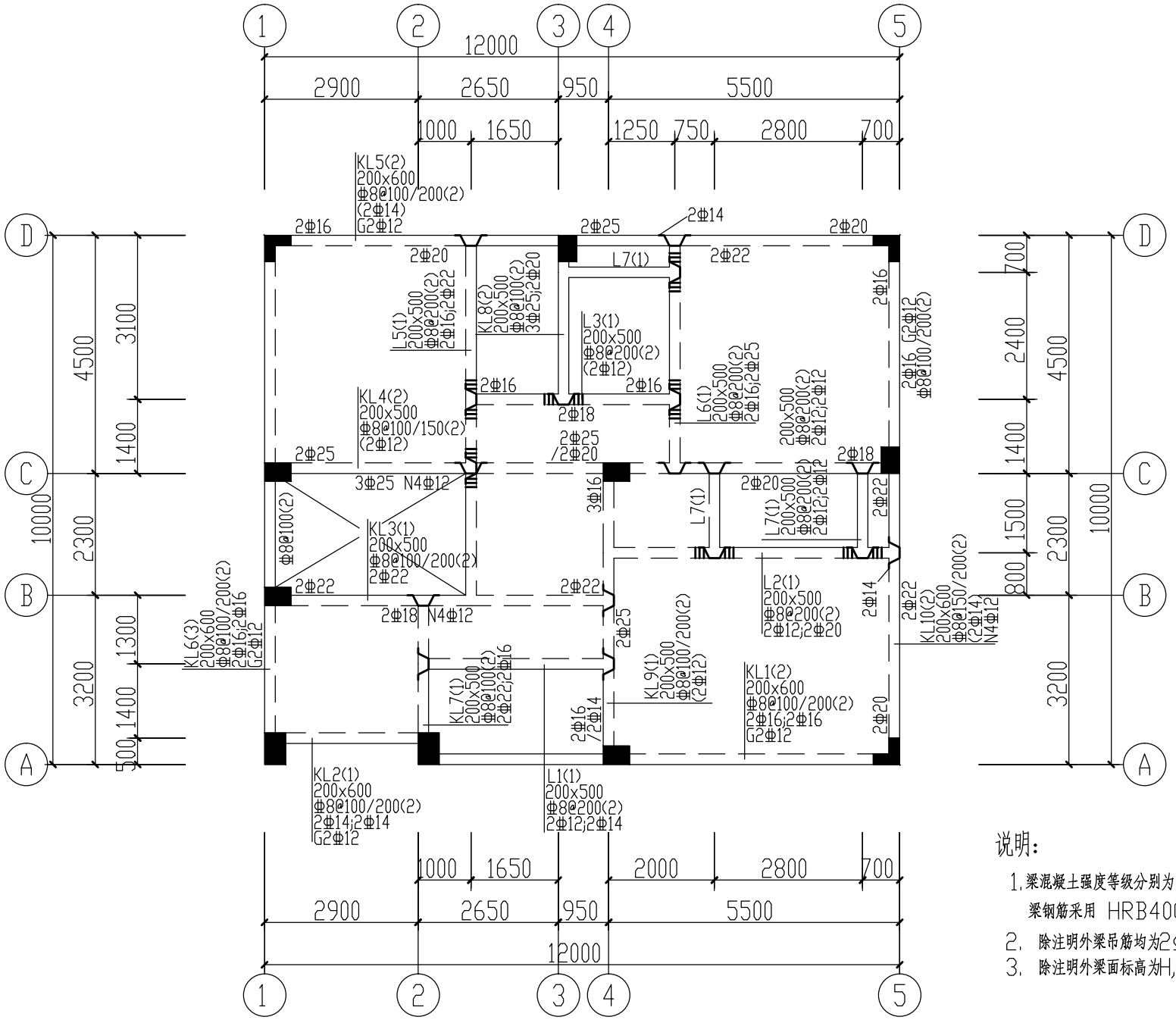

二层梁配筋平面

说明：

1. 梁混凝土强度等级分别为：C25。
   梁钢筋采用 HRB400(Φ)级钢筋，$f_y=360N/mm^2$。
2. 除注明外梁吊筋均为2Φ14，6Φ*（*为梁箍筋直径）。
3. 除注明外梁面标高为H，二层H=3.900m。

工程名称	江门市农房设计通用图集-户型120-1	专　业	结构
图　名	二层梁配筋平面	图　号	GS-05

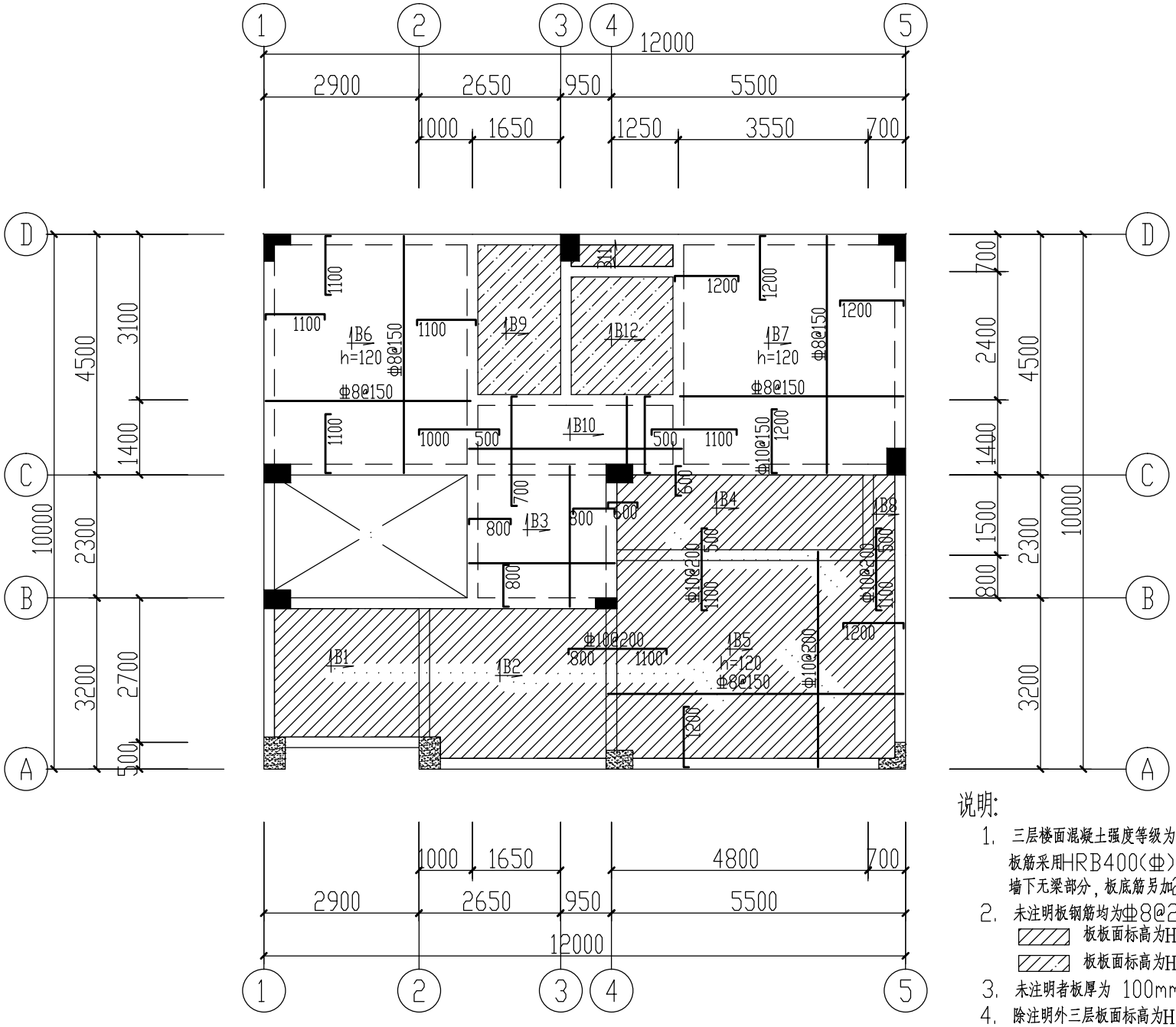

三层板配筋平面

说明:

1. 三层楼面混凝土强度等级为 C25
   板筋采用HRB400(Φ)级钢筋,f_y=360N/mm^2。
   墙下无梁部分,板底筋另加2Φ16加强。
2. 未注明板钢筋均为Φ8@200。
   板板面标高为H=-0.100m,除图面注明外另配双层双向Φ8@200。
   板板面标高为H=-0.400m,配双层双向Φ8@200。
3. 未注明者板厚为 100mm。
4. 除注明外三层板面标高为H,H为7.200m。

工程名称	江门市农房设计通用图集-户型120-1	专　业	结构
图　名	三层板配筋平面	图　号	GS-06

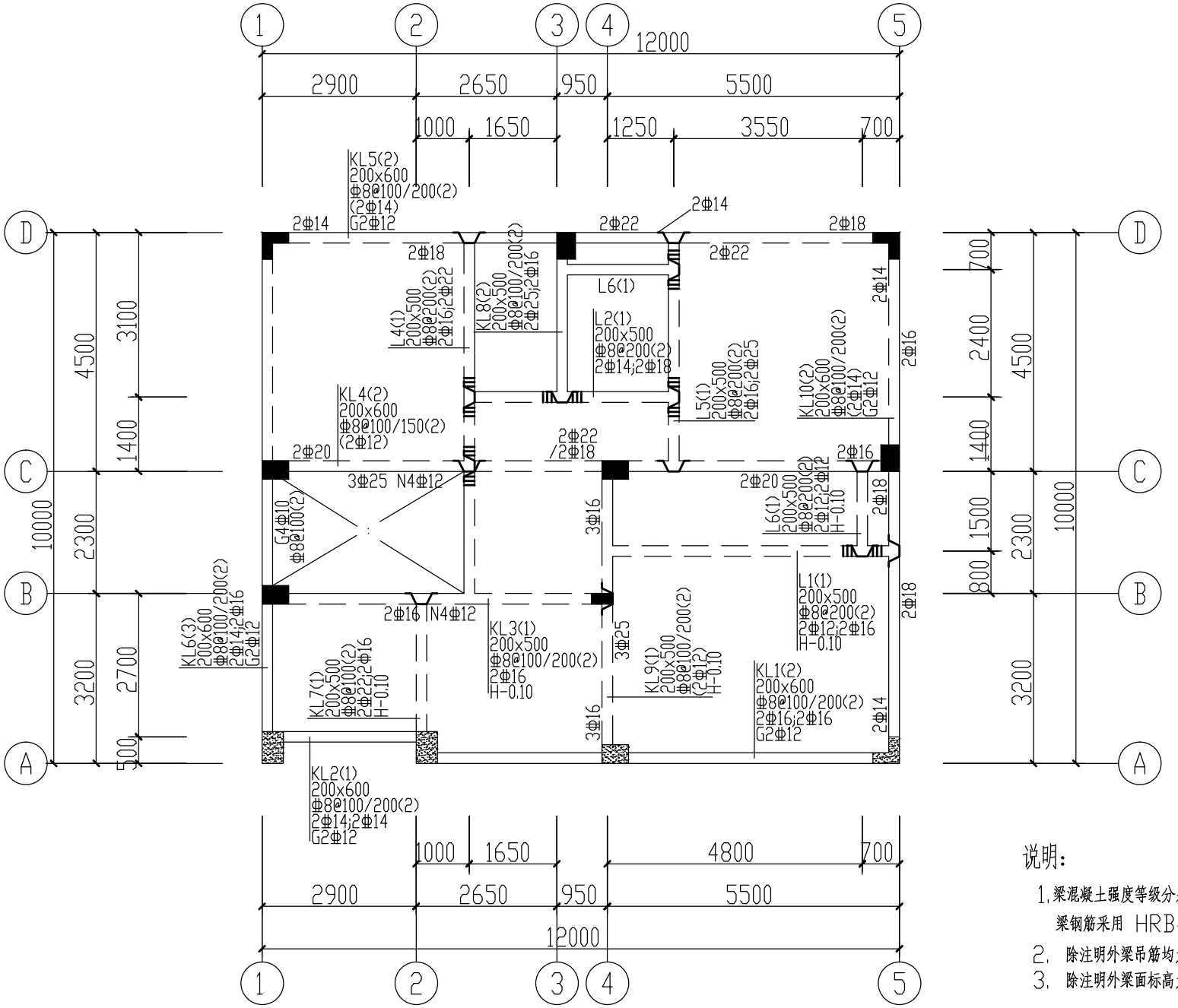

三层梁配筋平面

说明：

1. 梁混凝土强度等级分别为：C25。
   梁钢筋采用 HRB400(Φ)级钢筋，$f_y=360N/mm^2$。
2. 除注明外梁吊筋均为2Φ14，6Φ*（*为梁箍筋直径）。
3. 除注明外梁面标高为H，三层H=7.200m。

工程名称	江门市农房设计通用图集-户型120-1	专　业	结构
图　名	三层梁配筋平面	图　号	GS-07

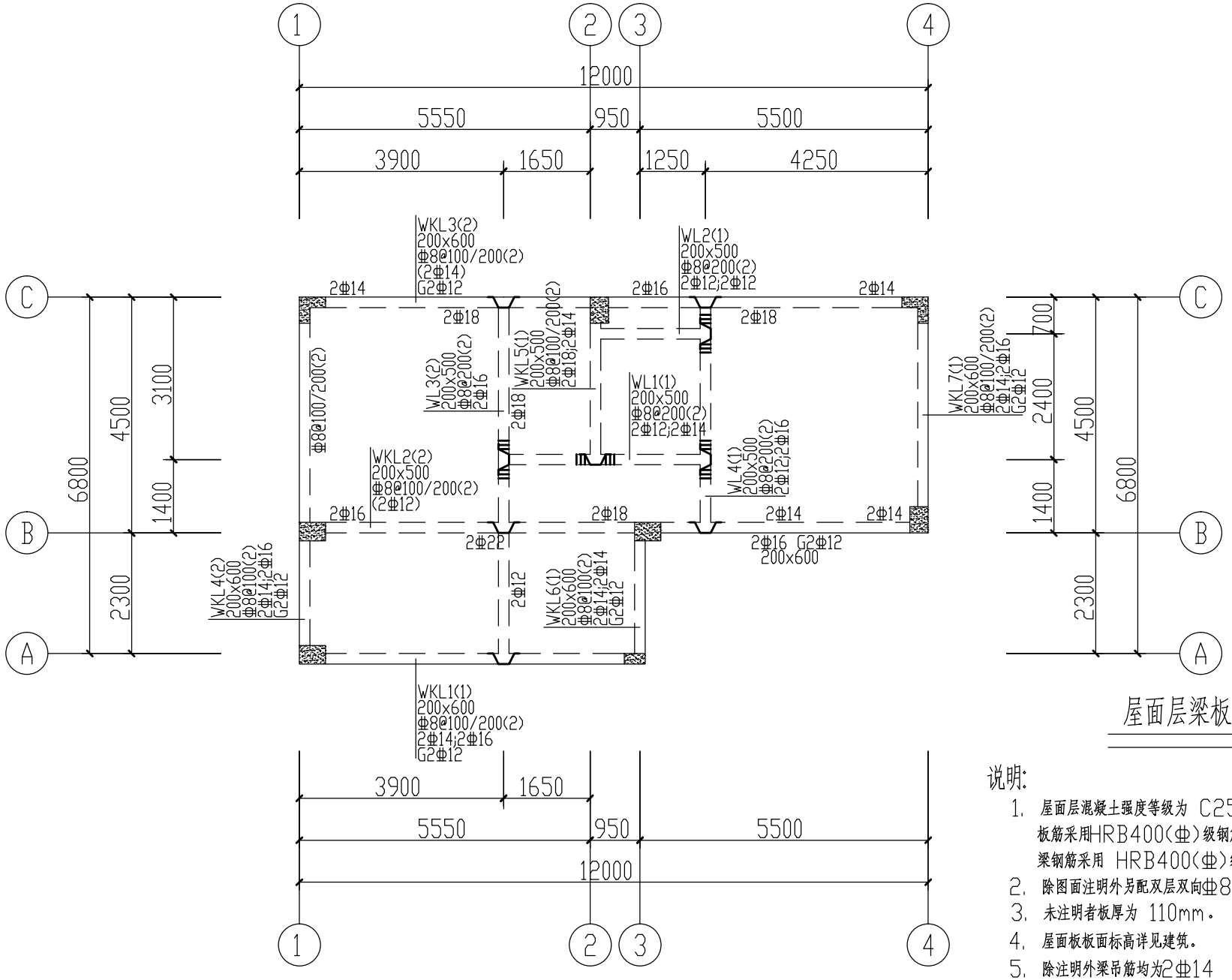

屋面层梁板配筋平面

说明:

1. 屋面层混凝土强度等级为 C25
   板筋采用HRB400(Φ)级钢筋,f_y=360N/mm^2。
   梁钢筋采用 HRB400(Φ)级钢筋,f_y=360N/mm^2。
2. 除图面注明外另配双层双向Φ8@150。
3. 未注明者板厚为 110mm。
4. 屋面板板面标高详见建筑。
5. 除注明外梁吊筋均为2Φ14 ,6Φ*(*为梁箍筋直径)。

工程名称	江门市农房设计通用图集-户型120-1	专　业	结构
图　名	屋面层梁板配筋平面	图　号	GS-08

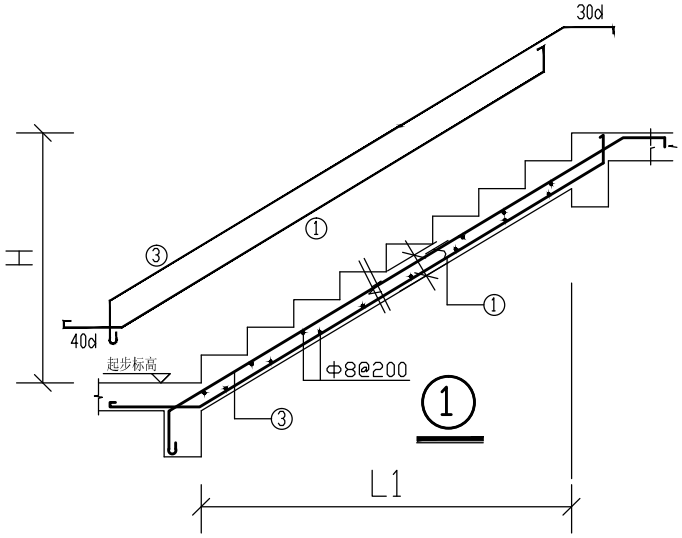

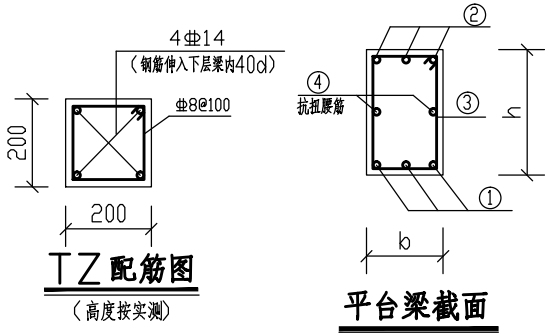

梯 板 表

楼梯号	梯跑编号	标高	断面形式	梯板厚	梯板底筋		梯板面筋				备注
				h	①	②	③	④	⑤	⑥	
	TB1		A	130	Φ12@120	Φ12@120				Φ10@150	

楼梯平台梁表

楼梯号	梁编号	截面 bxh	配筋		
			①	②	③
	TL1	200X400	2Φ18	2Φ14	Φ8@150

说 明:

1. 本梯表与建施楼梯大样一起使用。
2. 混凝土同当层梁板砼标号。
3. 当采用 HRB400 钢筋时，钢筋末端不作弯钩。
4. 本图尺寸单位为毫米，标高为米。
5. 梯板扶手下另加2Φ12钢筋。

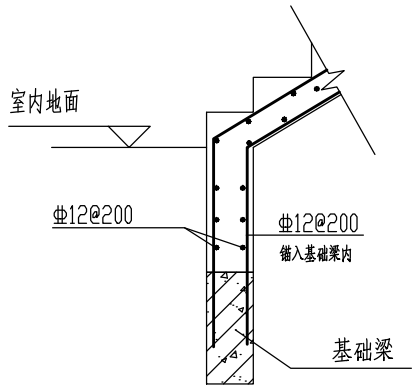

基础梁支承楼梯做法

工程名称	江门市农房设计通用图集-户型120-1	专 业	结构
图 名	楼梯大样	图 号	GS-09

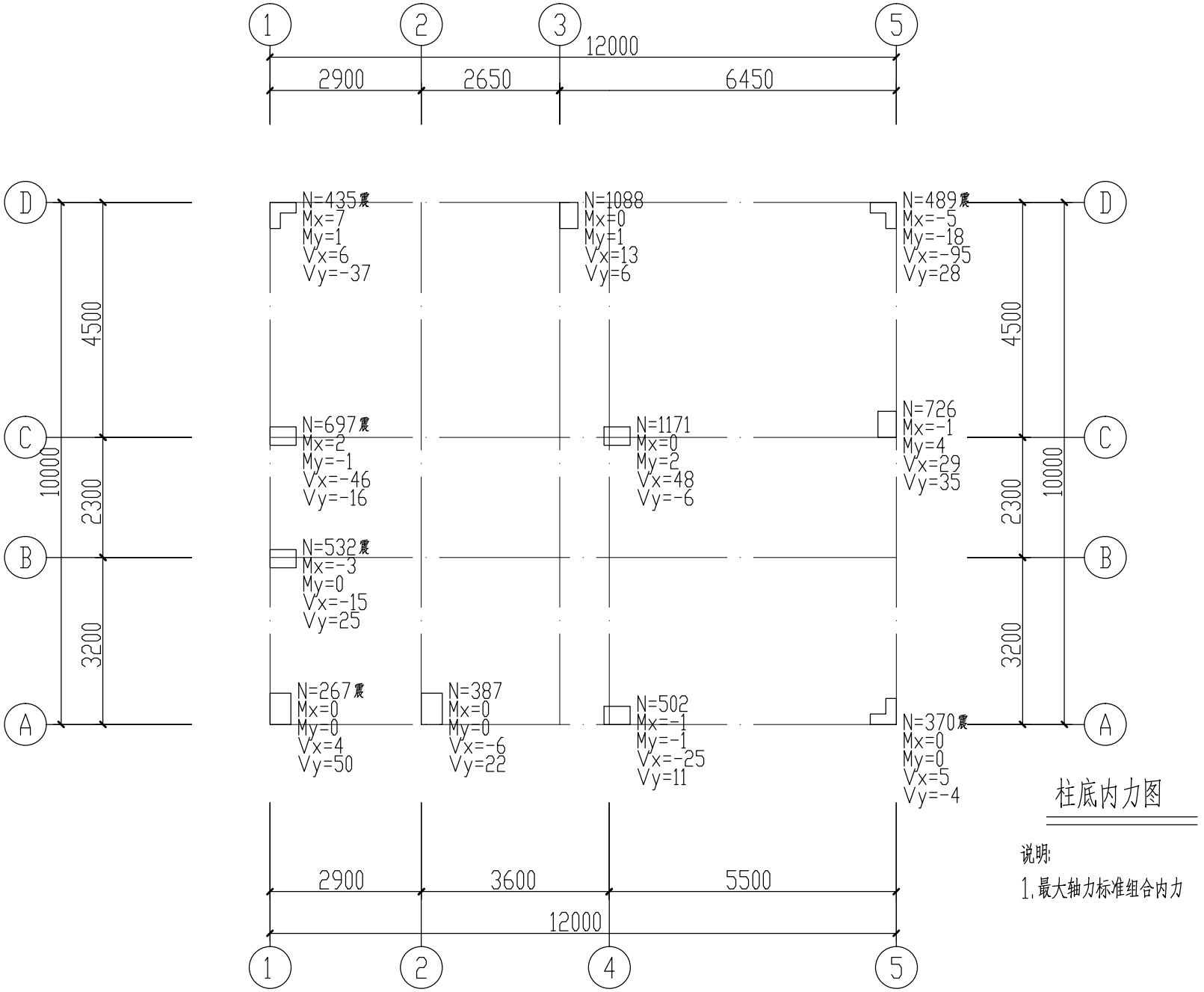

柱底内力图

说明:

1.最大轴力标准组合内力

工程名称	江门市农房设计通用图集-户型120-1	专　业	结构
图　名	柱底内力图Nmax(标准组合)	图　号	GS-10

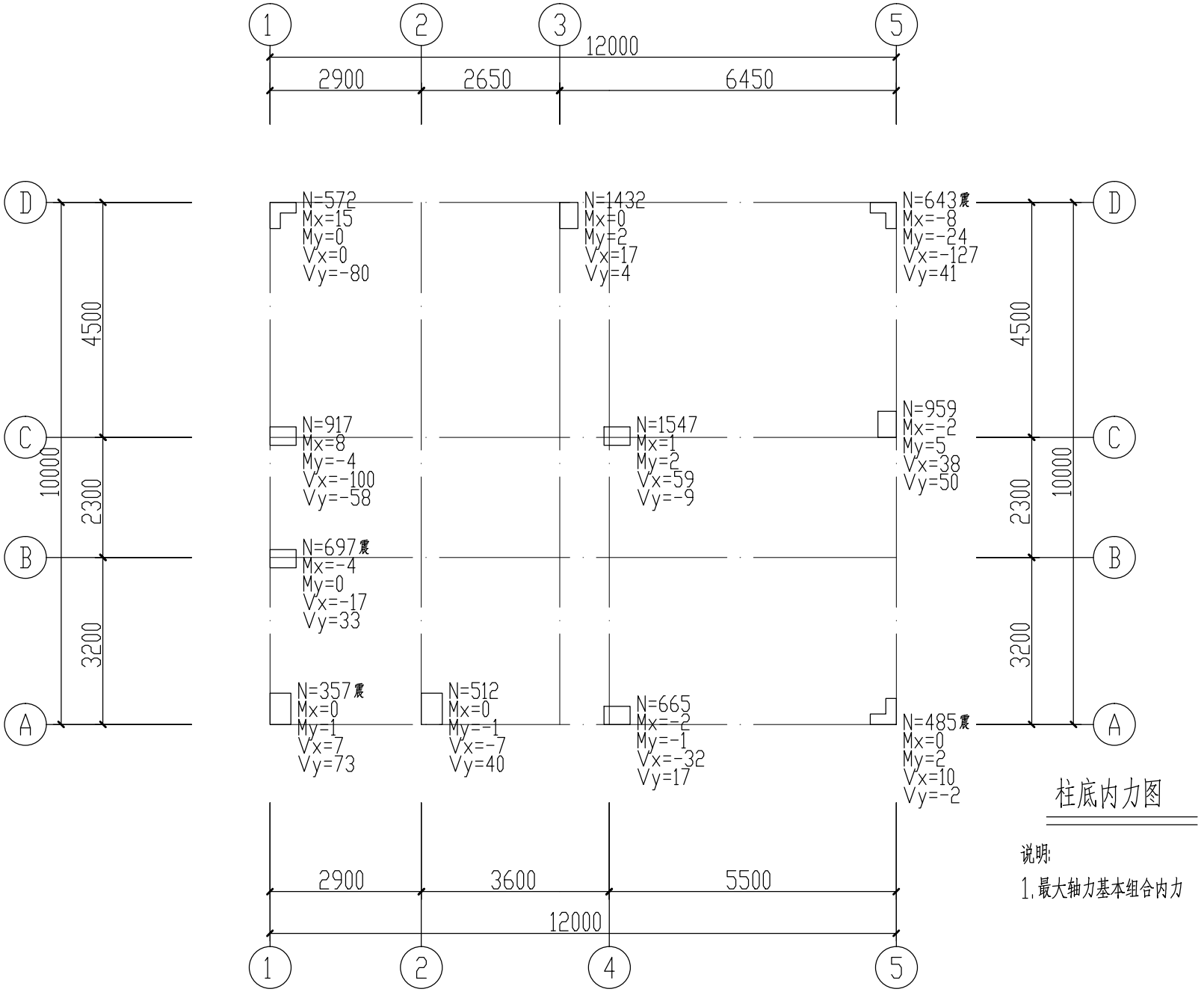

柱底内力图

说明:

1.最大轴力基本组合内力

工程名称	江门市农房设计通用图集-户型120-1	专　业	结构
图　名	柱底内力图Nmax(基本组合)	图　号	GS-11

户型120-2
沿街效果图

户型120-2
沿街效果图

设计说明

设计方案设计既兼顾实用性、美观性，又符合农村生活习惯和地域特色。本户型共四层，设计可供三代人居住，每层均设置一大厅一公共卫生间，共有9房，厨房设置在首层。二层三层南向均设置通长阳台、凉亭。居家就可沐浴阳光，视线开阔。建筑外立面线条简洁、采用大玻璃窗、素色外墙，通过平屋顶设计，墙身色彩的对比烘托设计感，既有文化底蕴，又不失现代感。

经济技术指标

指标	数量（单位）
用地面积	120.00 ㎡
基底面积	111.88 ㎡
总建筑面积	406.60㎡
建筑高度	13.10m
建筑层数	4
建筑面宽	9.30m
建筑进深	12.03m

造价估算表

序号	工程和费用名称	单位	数量	单价(元/㎡)	合计（元）	备注
	主体工程				915681.60	
1	土建工程	㎡	406.60	700	284620.00	不含地基基础、含地上建筑主体结构、墙体砌筑等
2	室内客厅、卧室及公共区域装修	㎡	363.80	800	291040.00	地面抛光砖、墙身天花抹灰乳胶漆
3	室内厨房、卫生间装修	㎡	42.80	1500	64200.00	地面防滑砖 + 墙面瓷砖 + 天花抹灰乳胶漆 + 地面墙身防水
4	外立面装饰工程	㎡	406.60	320	130112.00	按建筑面积计算
5	屋面及防水	㎡	111.88	400	44752.00	
6	电气及照明工程	㎡	406.60	150	60990.00	配电及照明系统
7	给排水工程	㎡	406.60	80	32528.00	含给、排水系统、洁具及附件
8	白蚁防治费	㎡	406.60	6	2439.60	
9	室外排污排水及化粪池	项	1.00	5000	5000.00	不含至化粪池排出至市政部分

江门市农房设计通用图集--户型120-2

图 纸 目 录

序号	图纸名称	专业	图号	图幅	备注
01	一层平面图	建 筑	JS-01	A4	
02	二、三层平面图	建 筑	JS-02	A4	
03	四面层平面图	建 筑	JS-03	A4	
04	屋顶平面图	建 筑	JS-04	A4	
05	①-⑤轴立面图	建 筑	JS-05	A4	
06	⑤-①轴立面图	建 筑	JS-06	A4	
07	Ⓐ-Ⓓ轴立面图	建 筑	JS-07	A4	
08	Ⓓ-Ⓐ轴立面图	建 筑	JS-08	A4	
09	剖面图	建 筑	JS-09	A4	
10	节点大样图	建 筑	JS-10	A4	
11	门窗表	建 筑	JS-11	A4	
01	柱平面定位图	结 构	GS-01	A4	
02	柱配筋大样图	结 构	GS-02	A4	
03	一层梁配筋图	结 构	GS-03	A4	
04	二层梁配筋图	结 构	GS-04	A4	
05	三层梁配筋图	结 构	GS-05	A4	
06	屋面层梁配筋图	结 构	GS-06	A4	
07	二层板配筋图	结 构	GS-07	A4	
08	三层板配筋图	结 构	GS-08	A4	
09	屋面层板配筋图	结 构	GS-09	A4	

工程名称	江门市农房设计通用图集-户型120-2	专 业	建筑
图 名	图纸目录	图 号	JS-ML01

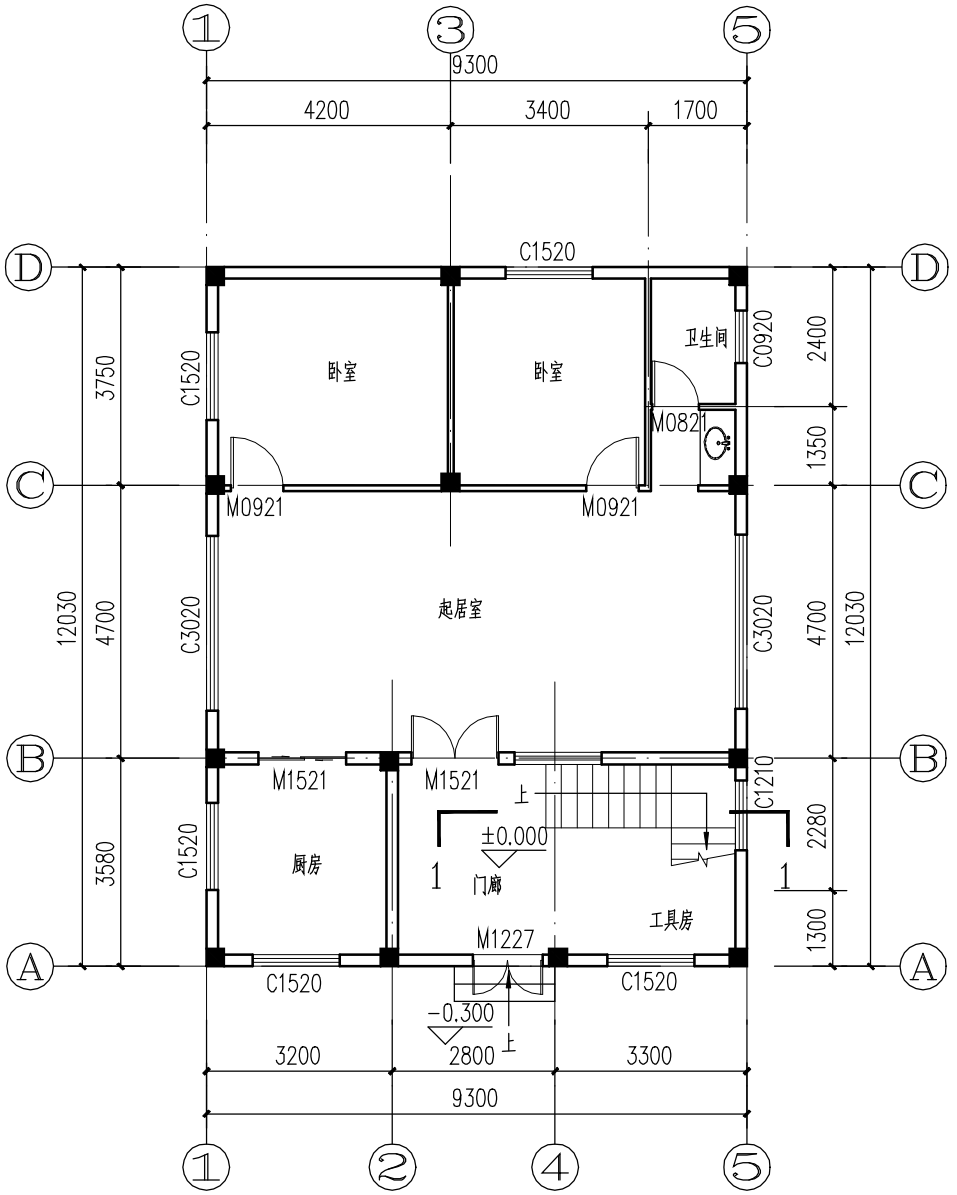

首层平面图 1:100

各功能空间建筑及结构标高对应表(H为当前层建筑完成面标高)		
位 置	建筑完成面标高	结构面标高
客餐厅、户内走道	H	H-0.050
卧室	H	H-0.050
厨房	H-0.030	H-0.050
阳台	H-0.050	H-0.100
露台	H-0.050	H-0.100
卫生间	H-0.015(地面最高处)	H-0.400

工程名称	江门市农房设计通用图集-户型120-2	专 业	建筑
图 名	首层平面图	图 号	JS-01

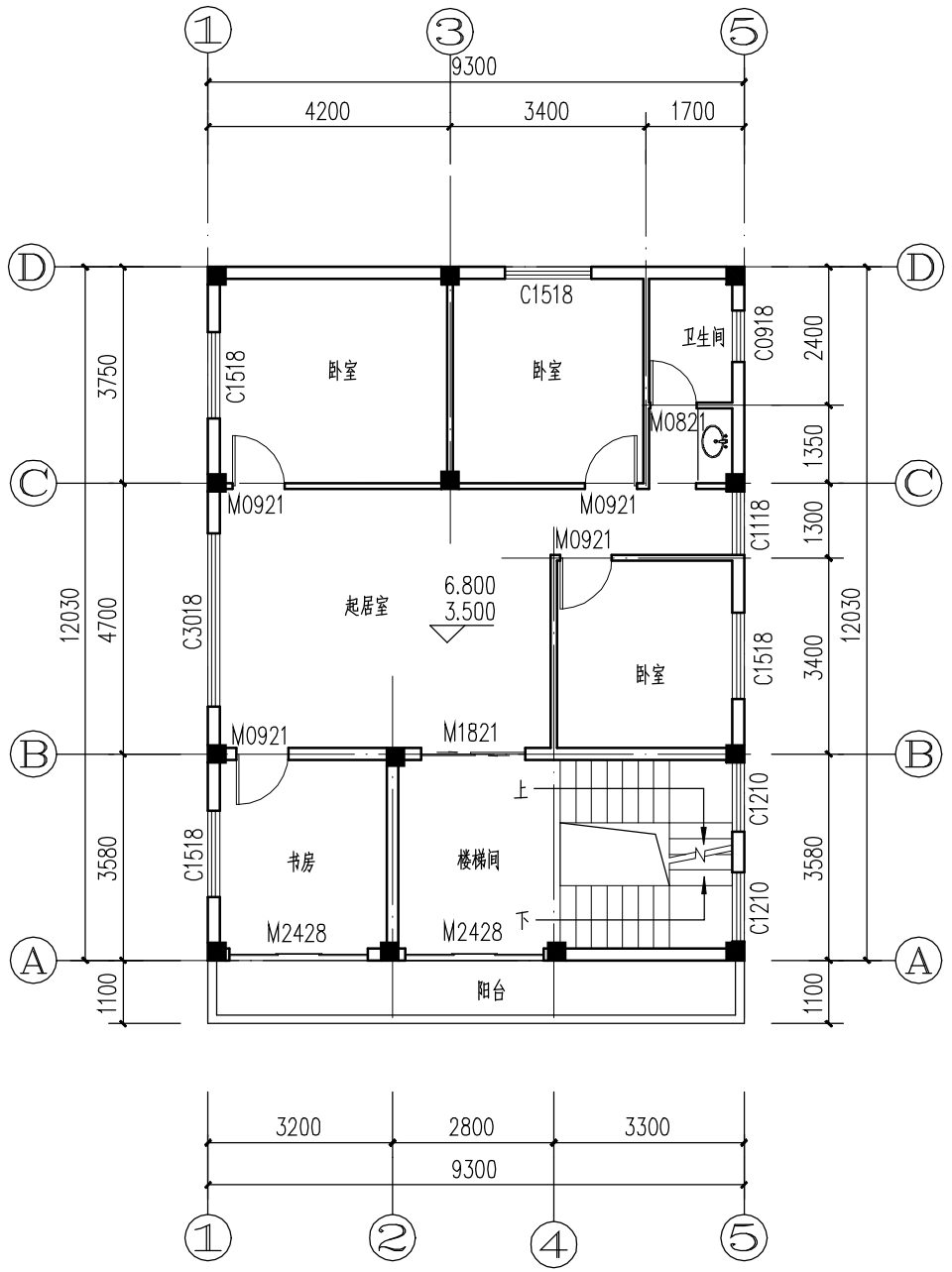

二、三层平面图 1:100

各功能空间建筑及结构标高对应表(H为当前层建筑完成面标高)		
位　置	建筑完成面标高	结构面标高
客餐厅、户内走道	H	H-0.050
卧室	H	H-0.050
厨房	H-0.030	H-0.050
阳台	H-0.050	H-0.100
露台	H-0.050	H-0.100
卫生间	H-0.015(地面最高处)	H-0.400

工程名称	江门市农房设计通用图集-户型120-2	专　业	建筑
图　名	二、三层平面图	图　号	JS-02

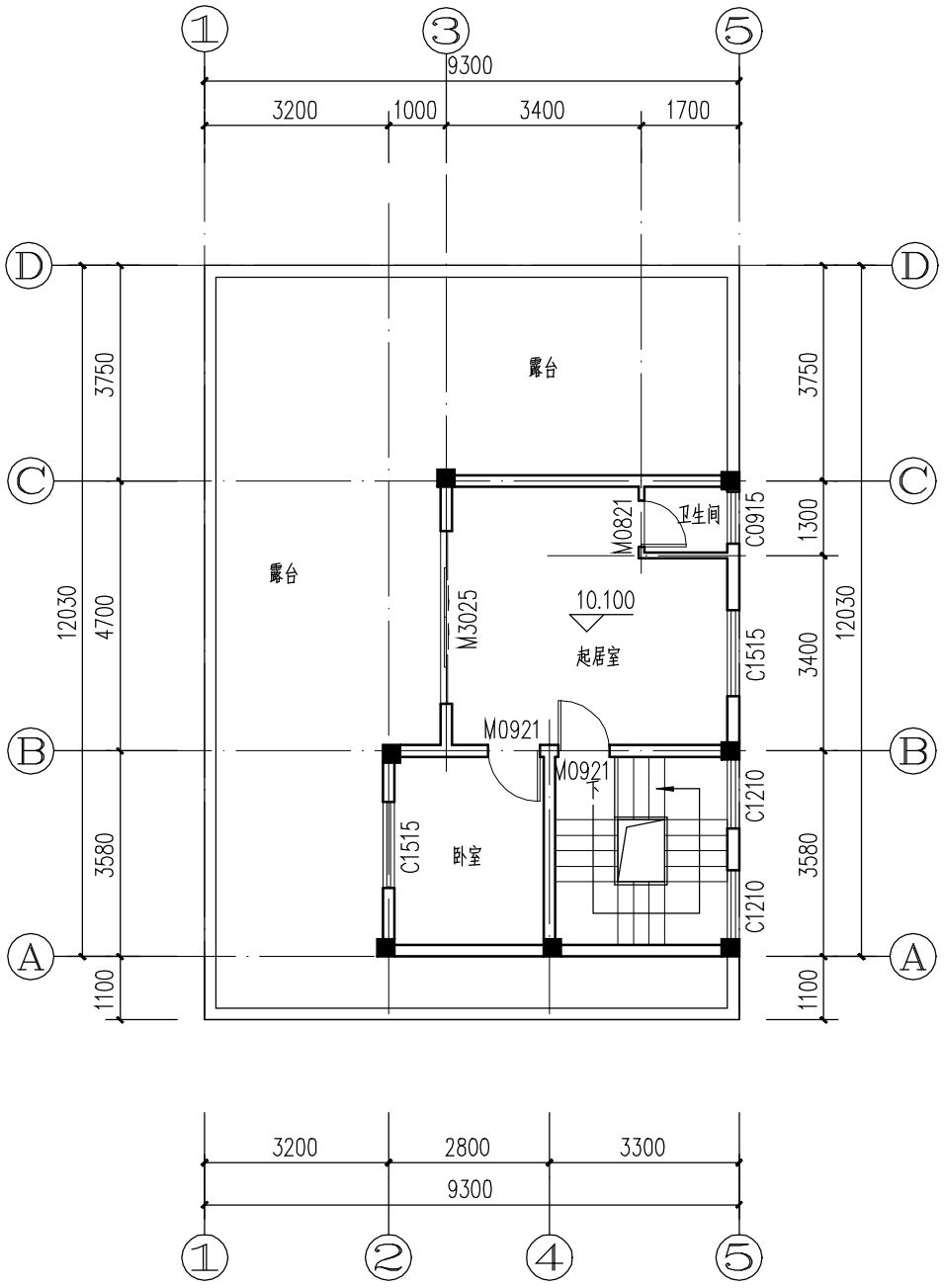

四面层平面图 1:100

各功能空间建筑及结构标高对应表(H为当前层建筑完成面标高)		
位 置	建筑完成面标高	结构面标高
客餐厅、户内走道	H	H-0.050
卧室	H	H-0.050
厨房	H-0.030	H-0.050
阳台	H-0.050	H-0.100
露台	H-0.050	H-0.100
卫生间	H-0.015(地面最高处)	H-0.400

工程名称	江门市农房设计通用图集-户型120-2	专 业	建筑
图 名	四面层平面图	图 号	JS-03

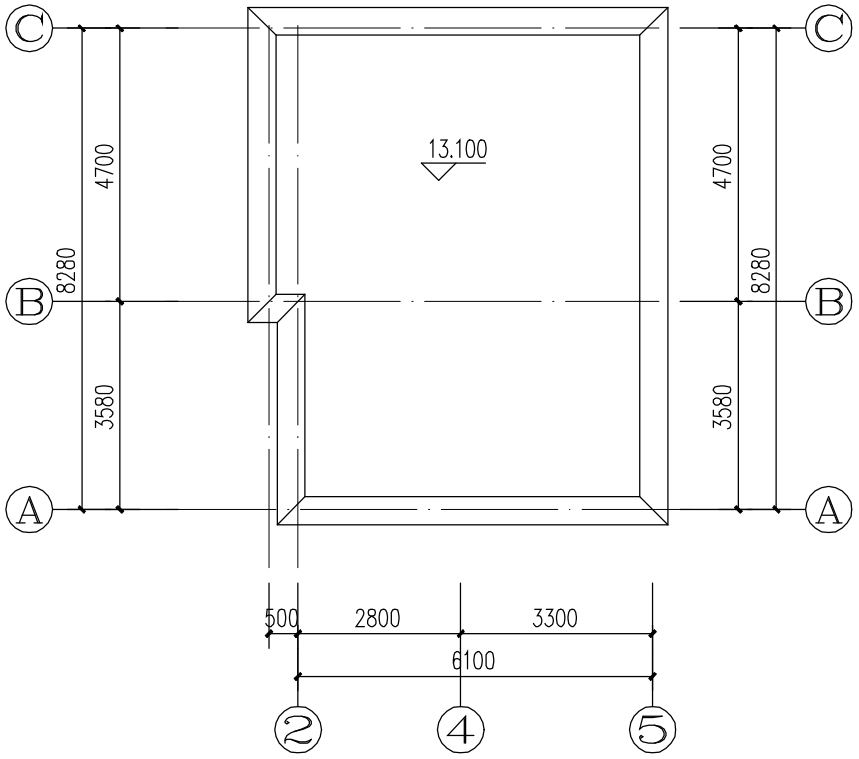

屋顶平面图 1:100

工程名称	江门市农房设计通用图集-户型120-2	专　业	建筑
图　名	屋顶平面图	图　号	JS-04

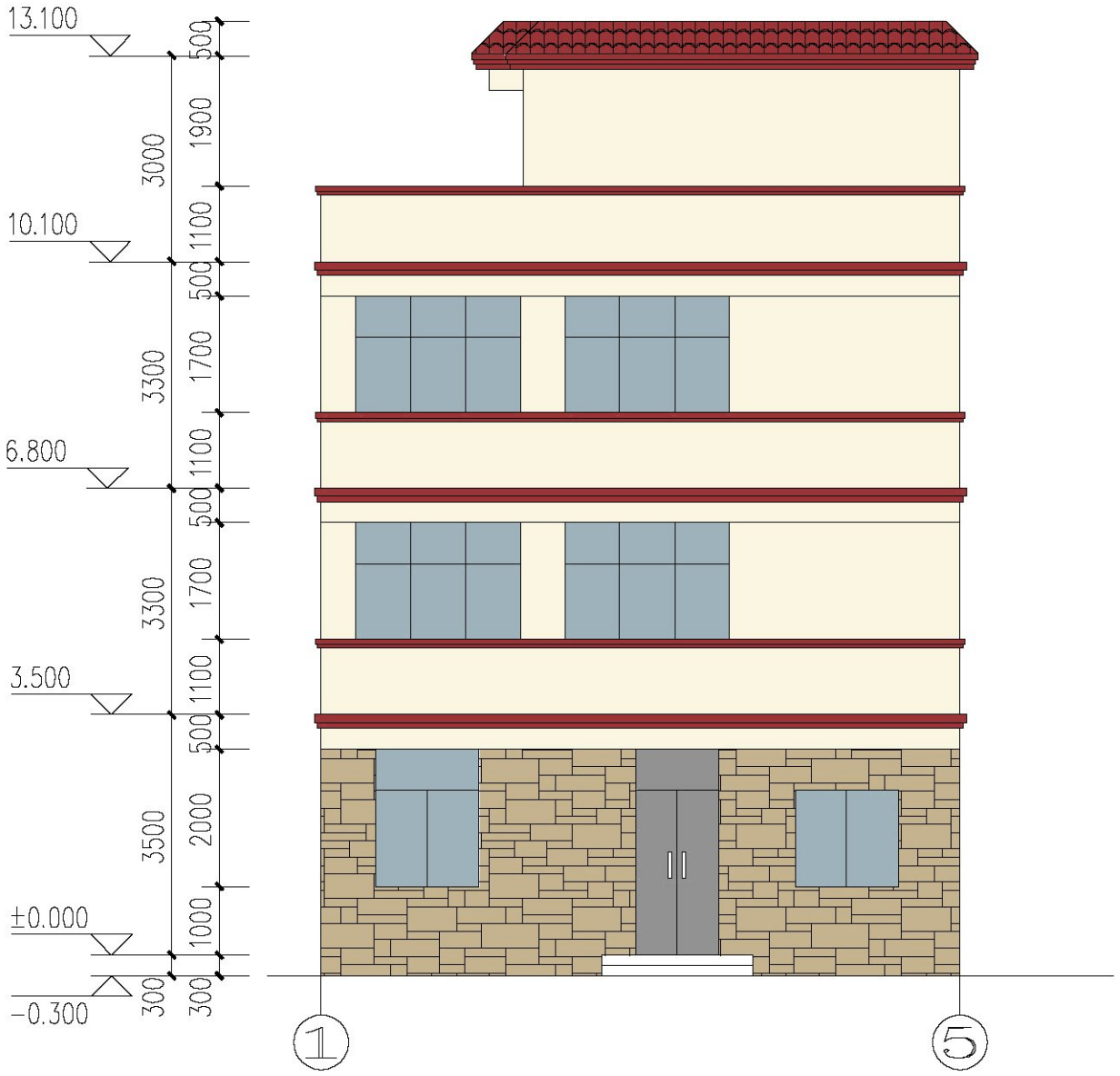

①-⑤轴立面图 1:100

立面材质图例:

- 杏色仿石砖
- 红色西瓦
- 白色外墙砖

工程名称	江门市农房设计通用图集-户型120-2	专　业	建筑
图　名	①-⑤轴立面图	图　号	JS-05

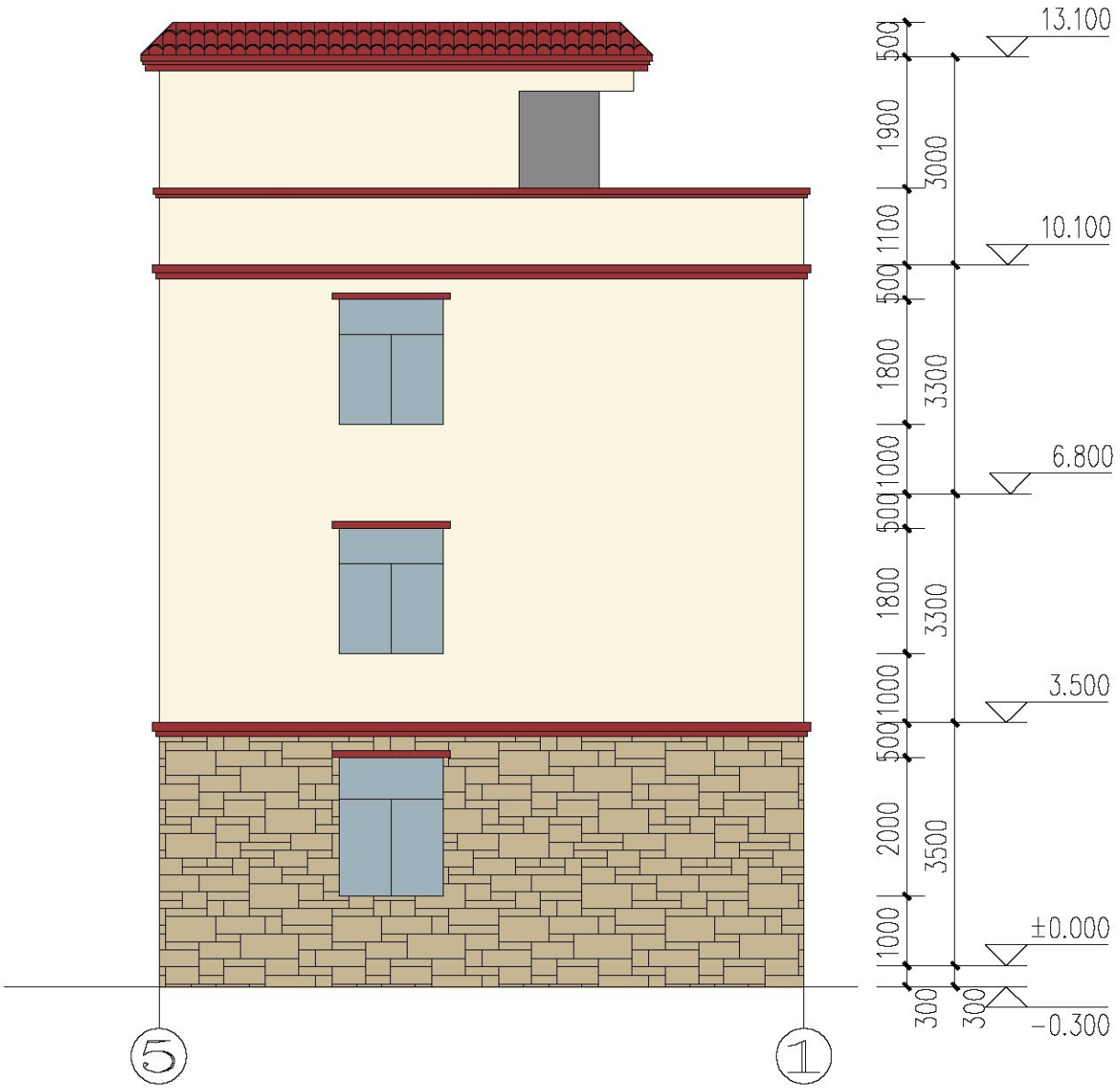

⑤-①轴立面图 1:100

立面材质图例:

- 杏色仿石砖
- 红色西瓦
- 白色外墙砖

工程名称	江门市农房设计通用图集-户型120-2	专　业	建筑
图　名	⑤-①轴立面图	图　号	JS-06

Ⓐ-Ⓓ轴立面图 1:100

立面材质图例:

- 杏色仿石砖
- 红色西瓦
- 白色外墙砖

工程名称	江门市农房设计通用图集-户型120-2	专　业	建筑
图　名	Ⓐ-Ⓓ轴立面图	图　号	JS-07

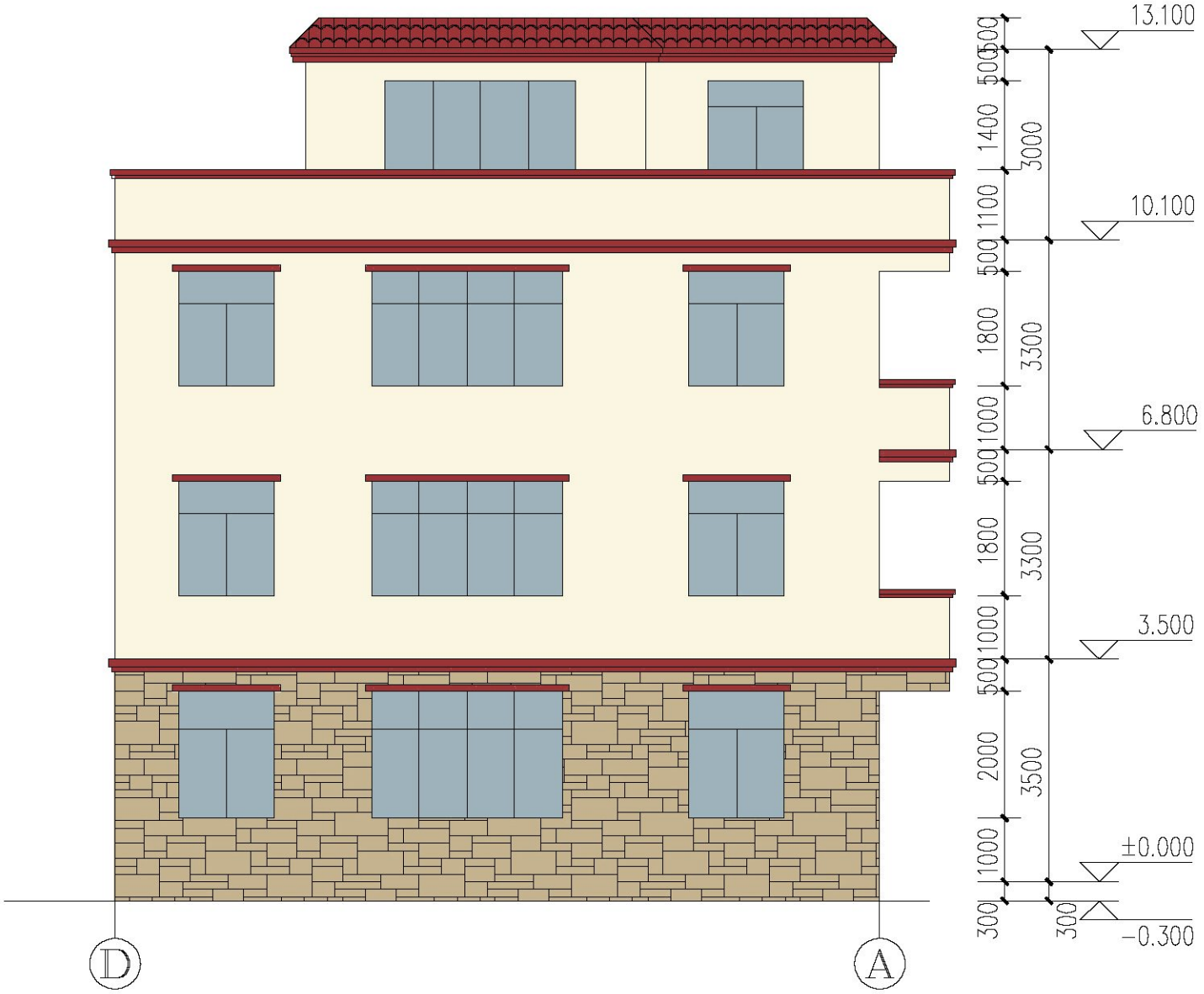

Ⓓ-Ⓐ轴立面图 1:100

立面材质图例:

- 杏色仿石砖
- 红色西瓦
- 白色外墙砖

工程名称	江门市农房设计通用图集-户型120-2	专　业	建筑
图　名	Ⓓ-Ⓐ轴立面图	图　号	JS-08

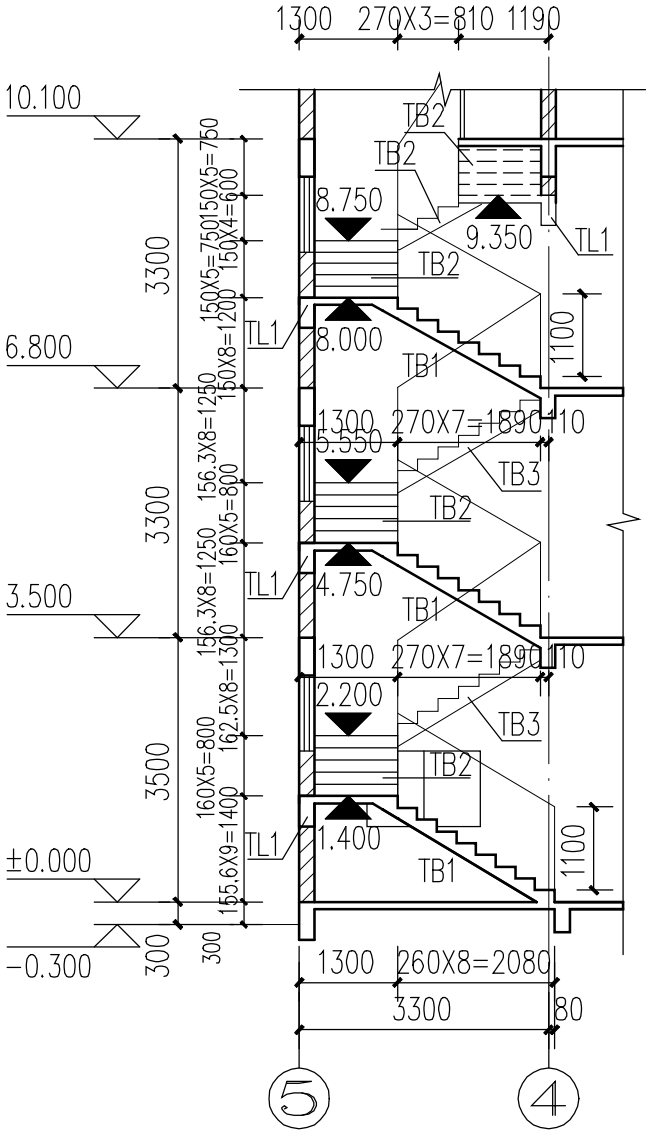

楼梯1-1剖面图 1:100

说明：

1、楼梯栏杆高1.1米。

2、楼梯栏杆竖杆之间的水平净距不大于0.11m。

工程名称	江门市农房设计通用图集-户型120-2	专　业	建筑
图　名	楼梯1-1剖面图	图　号	JS-09

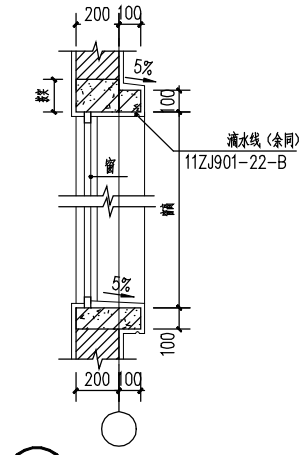

① 窗线大样 1:20

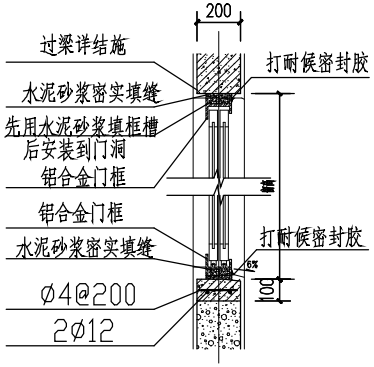

② 窗口剖面 1:10

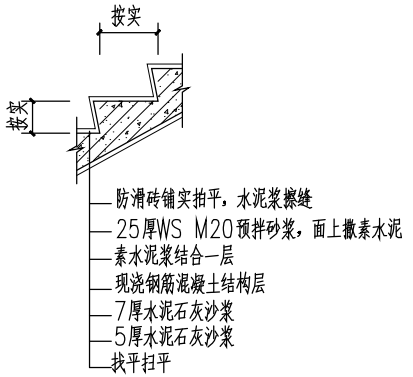

③ 楼梯踏步大样

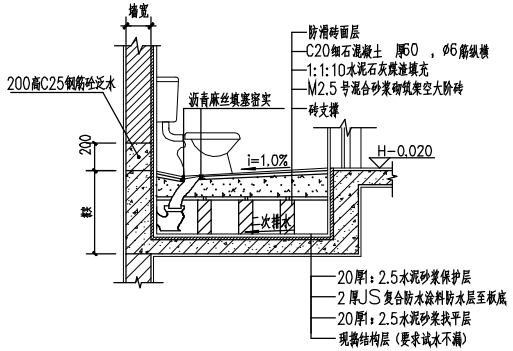

④ 座式厕所构造大样1:20

H为厕所所在楼地面的标高

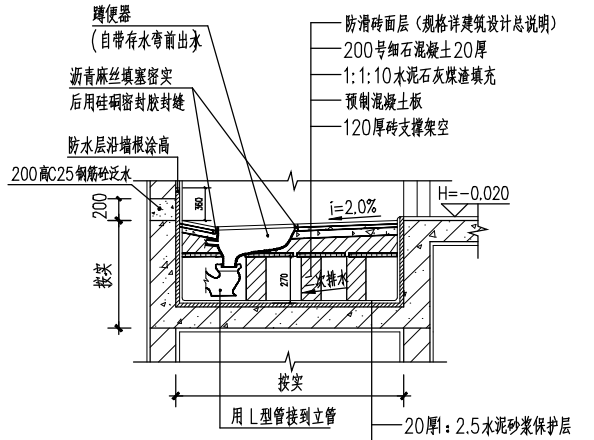

⑤ 蹲式厕所构造大样1:20

H为厕所所在楼地面的标高

工程名称	江门市农房设计通用图集-户型120-2	专　业	建筑
图　名	节点大样图	图　号	JS-10

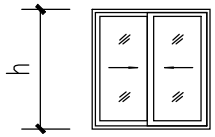

A1

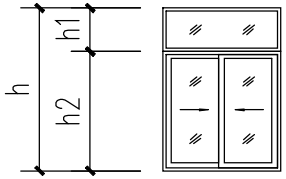

A2

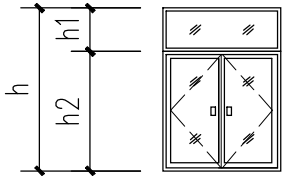

A3

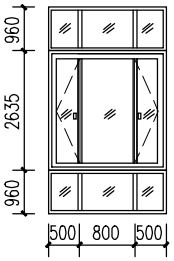

A4

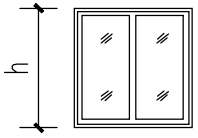

A5

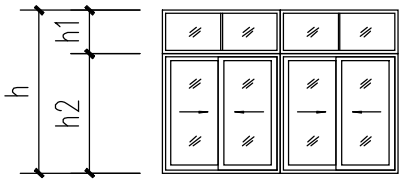

A6

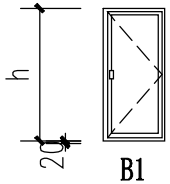

B1

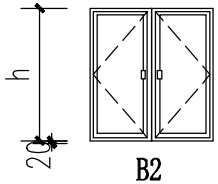

B2

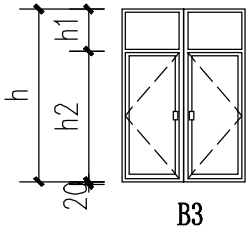

B3

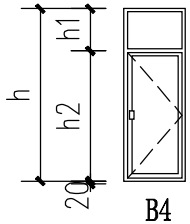

B4

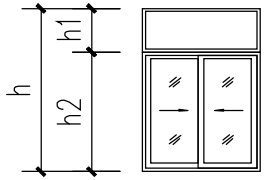

B5

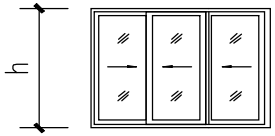

A8

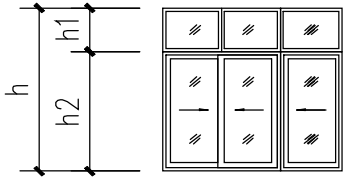

A9

门窗表

类型	设计编号	洞口尺寸(mm)	数量	h1	h2	选用型号	备注
普通门	M0821	800X2100	4			B1	实木门（款色甲方自定）
	M0921	900X2100	12			B1	实木门（款色甲方自定）
	M1227	1200X2700	1	500	2200	B3	防盗门（款色甲方自定）
	M1521	1500X2100	1			B2	铝合金平开门（款色甲方自定）
	M1521a	1500X2100	1			A1	铝合金推拉门（款色甲方自定）
	M1821	1800X2100	1			A1	铝合金推拉门（款色甲方自定）
	M2428	2400X2800	2	700	2100	A2	铝合金玻璃推拉门
	M3025	3000X2500	1	400	2100	A2	铝合金玻璃推拉门
普通窗	C0918	900X1800	2	500	1300	A2	铝合金推拉窗,5mm厚玻璃
	C0920	900X2000	1	500	1500	A2	铝合金推拉窗,5mm厚玻璃
	C0915	900X1500	1	300	1200	A2	铝合金推拉窗,5mm厚玻璃
	C1118	1100X1800	1	500	1300	A2	铝合金推拉窗,5mm厚玻璃
	C1219	1200X1900	1	500	1400	A2	铝合金推拉窗,5mm厚玻璃
	C1210	1200X1000	6		1000	B2	铝合金推拉窗,5mm厚玻璃
	C1515	1500X1500	2	300	1200	A2	铝合金推拉窗,5mm厚玻璃
	C1518	1500X1800	8	500	1300	A2	铝合金推拉窗,5mm厚玻璃
	C1520	1500X2000	5	600	1500	A2	铝合金推拉窗,5mm厚玻璃
	C3018	3000X1800	2	600	1400	A6	铝合金推拉窗,5mm厚玻璃
	C3020	3000X2000	2	600	1400	A6	铝合金推拉窗,5mm厚玻璃

说明：

1. 铝合金门窗为白色框料，白色玻璃5厘，用玻璃胶嵌固，铜或不锈钢钉固定，按防锈、防水、防渗处理，五金小件均为上等防锈制品。每条窗边框与墙体的连接固定点不得少于2处，间距不得>0.5米，边框端部的第一固定点距端部的距离≤0.2米。
2. 平开门用4001、4010框料，不锈钢地弹簧、推拉铝合金窗采用铝型材90系列，门框料壁厚2.0，窗框料壁厚1.4，平开铝合金窗采用38系列，施工前先选样再详定。
3. 窗高≥2米或面积≥6M^{2}或通长窗，窗台增加砼压顶。（详建筑说明）
4. 铝合金窗安装前，应撕去水泥砂浆接触处的包装纸，并涂刷聚胺脂清漆保护剂。门窗框与墙体安装缝隙用1：3水泥防水砂浆嵌缝饱满，不得使用混合砂浆嵌缝。
5. 玻璃门或落地玻璃窗，均采用钢化玻璃，层数≥7层时，窗采用钢化玻璃。外窗台高度小于0.9M采用钢化玻璃并采用可靠的防护措施，单块玻璃大于1.5M^{2}时，采用钢化玻璃。
6. 除图中注明者外，尚应遵照现行国家施工验收规范，并应执行省通病防治技术措施二十条。
7. 木框池板门、门框采用60X100，门扇采用40X90,12厚池板。
8. 木框夹板门、门框采用60X100，夹板双面采用三夹板。
9. 铁门用简易铁门。
10. 幕墙由专业设计施工公司设计后送我公司审校。

工程名称	江门市农房设计通用图集-户型120-2	专　业	建筑
图　名	门窗表	图　号	JS-11

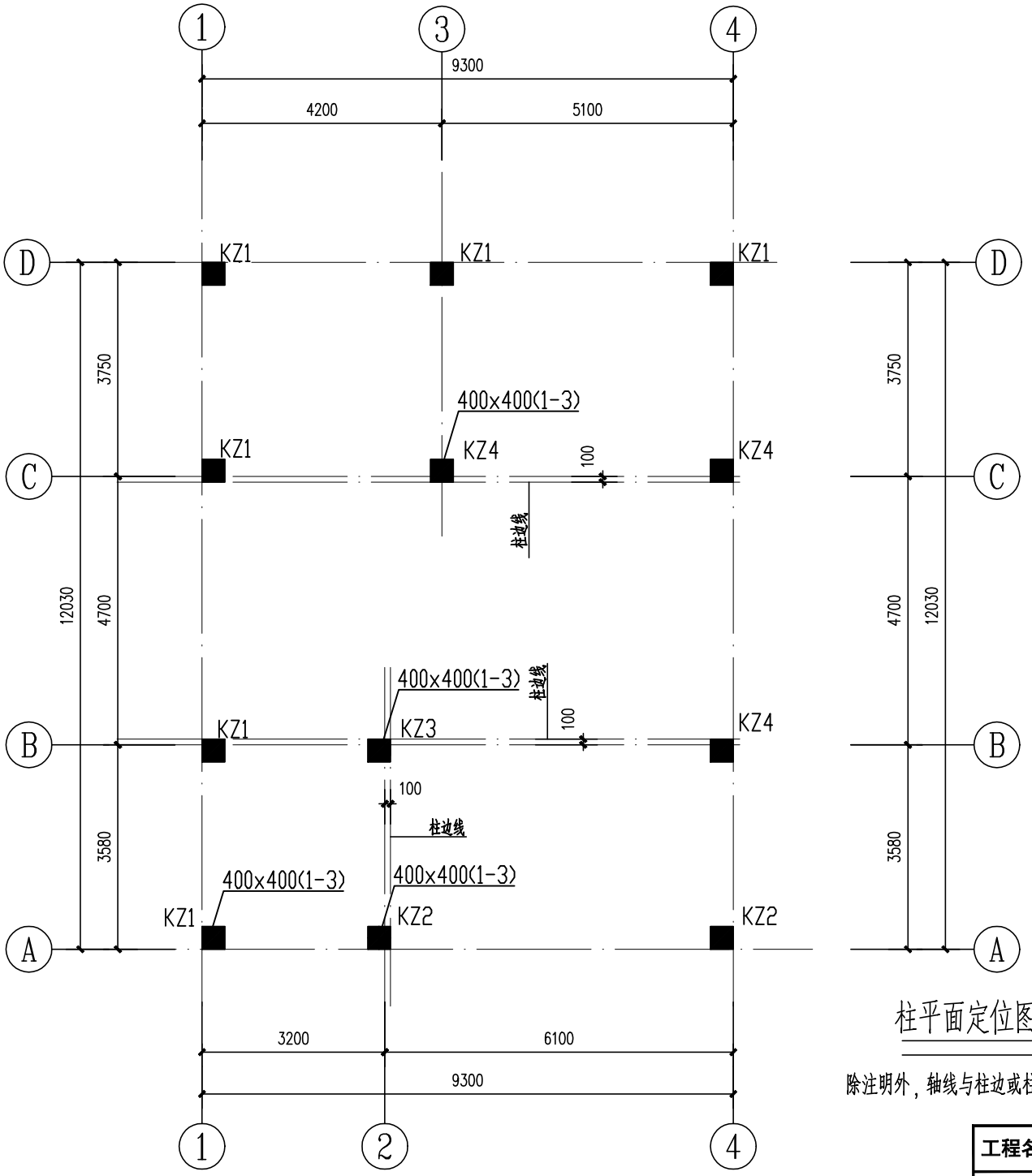

柱平面定位图

除注明外，轴线与柱边或柱中心重合

工程名称	江门市农房设计通用图集-户型120-2	专　业	结构
图　名	柱平面定位图	图　号	GS-01

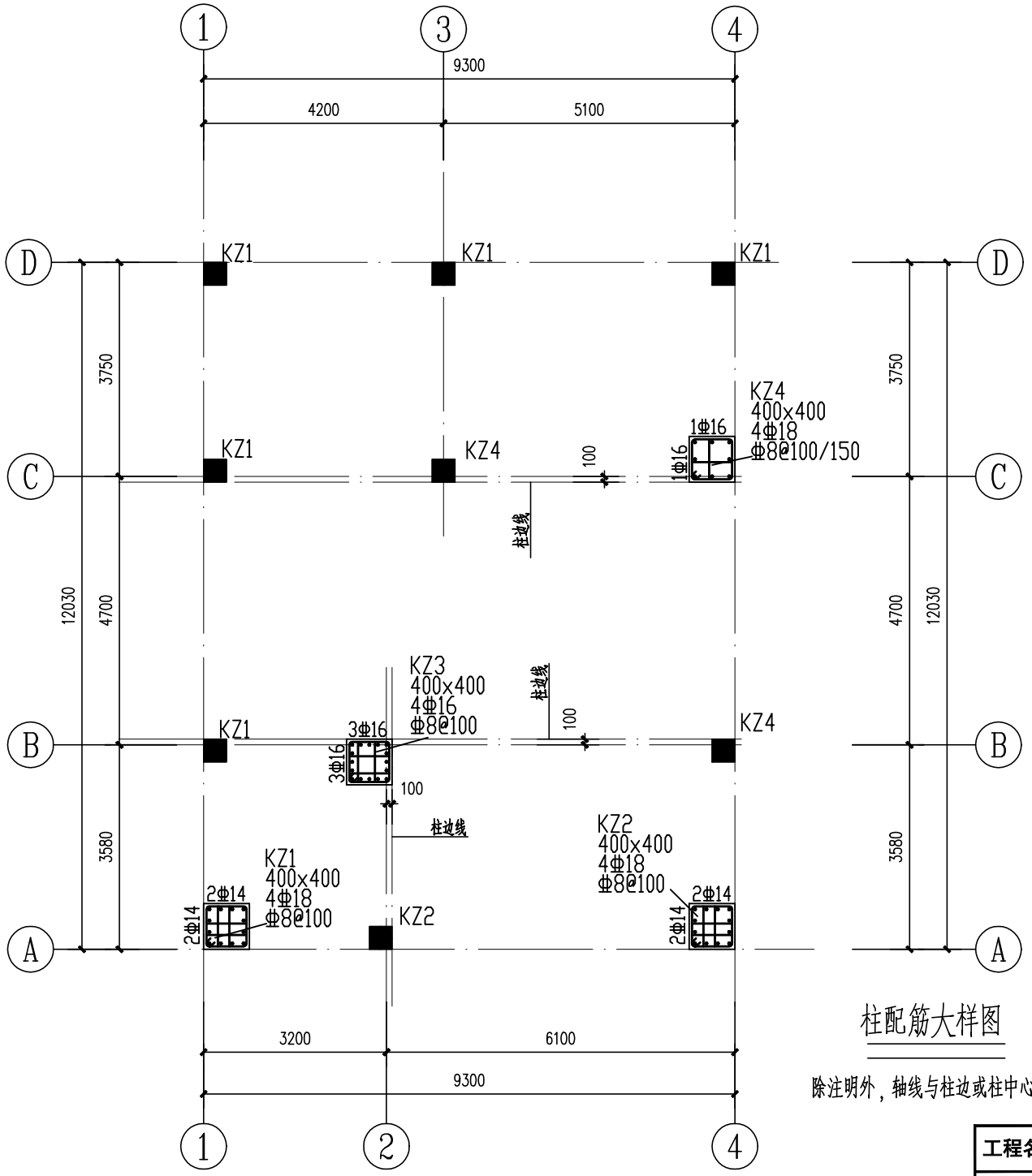

柱配筋大样图

除注明外，轴线与柱边或柱中心重合

5	13.100		
4	10.100	3.000	C25
3	6.800	3.300	C25
2	3.500	3.300	C25
首层	0.000	3.500	C25
层号	标高(m)	层高(m)	混凝土等级

结构层楼面标高
结构层高

工程名称	江门市农房设计通用图集-户型120-2	专　业	结构
图　名	柱配筋大样图	图　号	GS-02

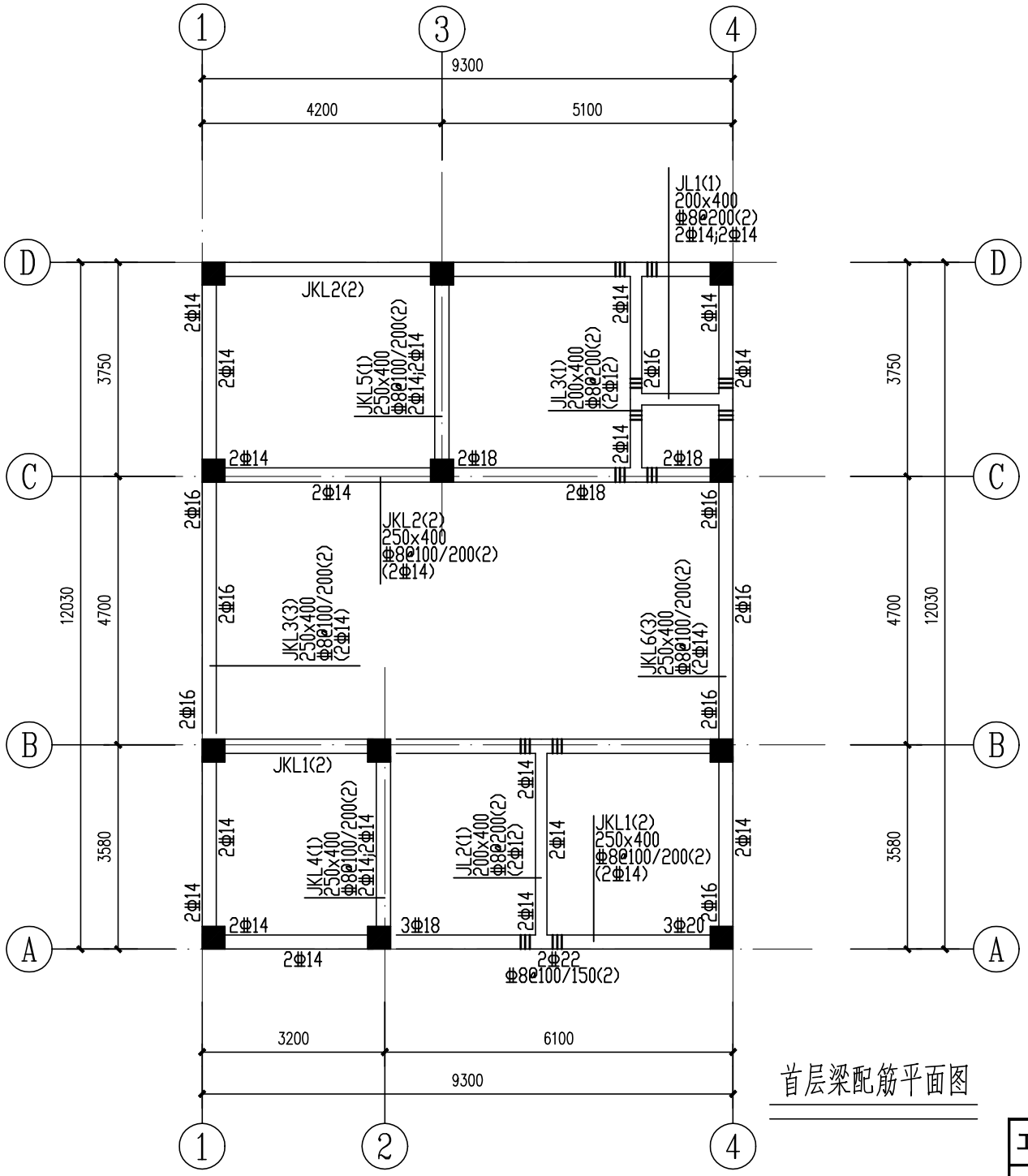

首层梁配筋平面图

说明：

1. 梁混凝土强度等级分别为：C25。
   梁钢筋采用HRB400(Φ)级钢筋，$f_y=360N/mm^2$。
2. 除注明外梁吊筋均为2Φ14，6Φ*（*为梁箍筋直径）。
3. 除注明外梁面标高为H,H=-0.200m。

工程名称	江门市农房设计通用图集-户型120-2	专　业	结构
图　名	首层梁配筋平面图	图　号	GS-03

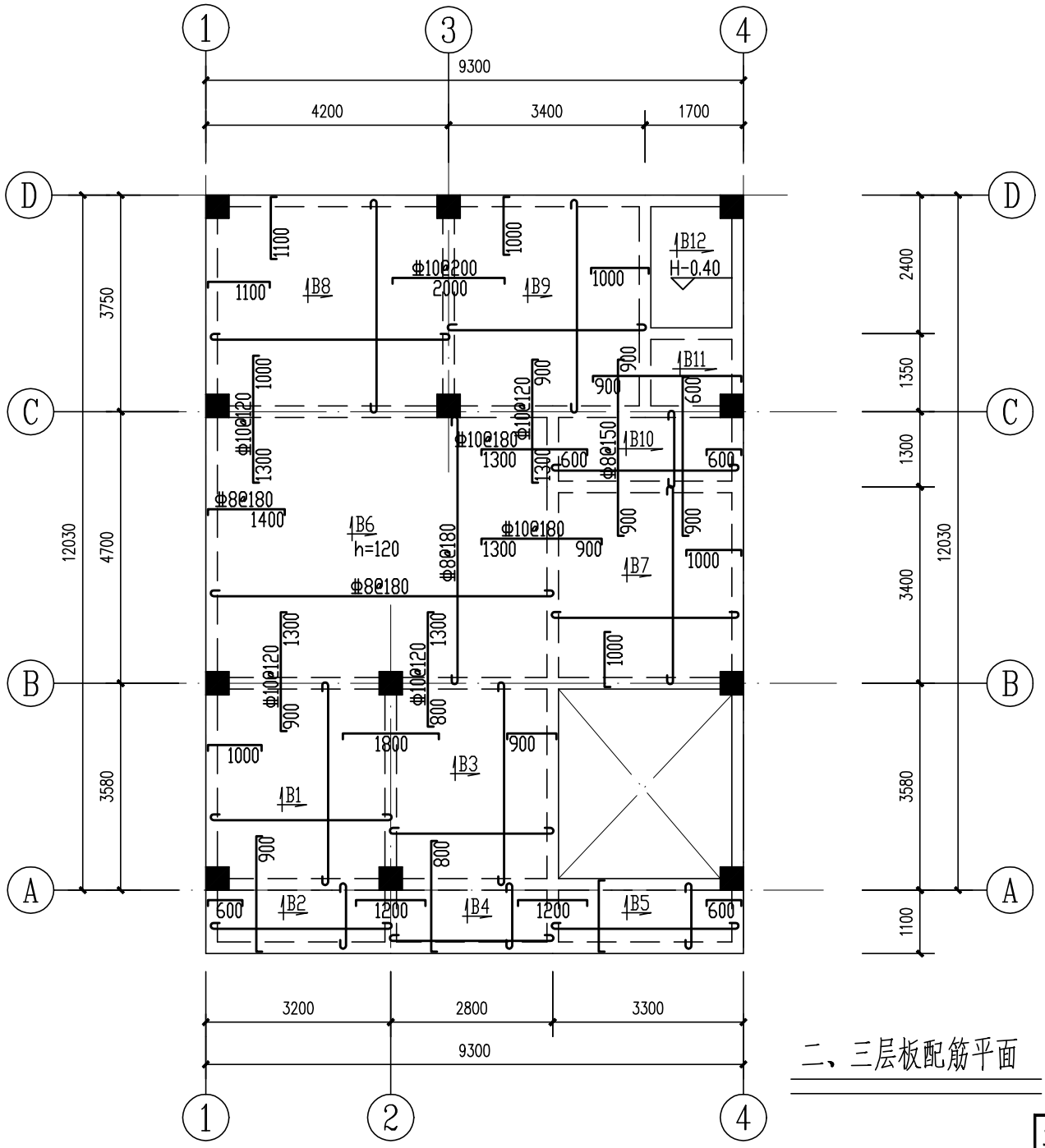

二、三层板配筋平面

说明:

1. 二、三层楼面混凝土强度等级为C25
   板筋采用HRB400(Φ)级钢筋，$f_y=360N/mm^2$。
   墙下无梁部分，板底筋另加2Φ16加强。
2. 未注明板钢筋均为Φ8@200，B12配双层双向Φ8@200。
3. 未注明者板厚为100mm。
4. 除注明外二、三层板面标高为H，H分别为3.500m,6.800m。

工程名称	江门市农房设计通用图集-户型120-2	专　业	结构
图　名	二、三层板配筋平面	图　号	GS-04

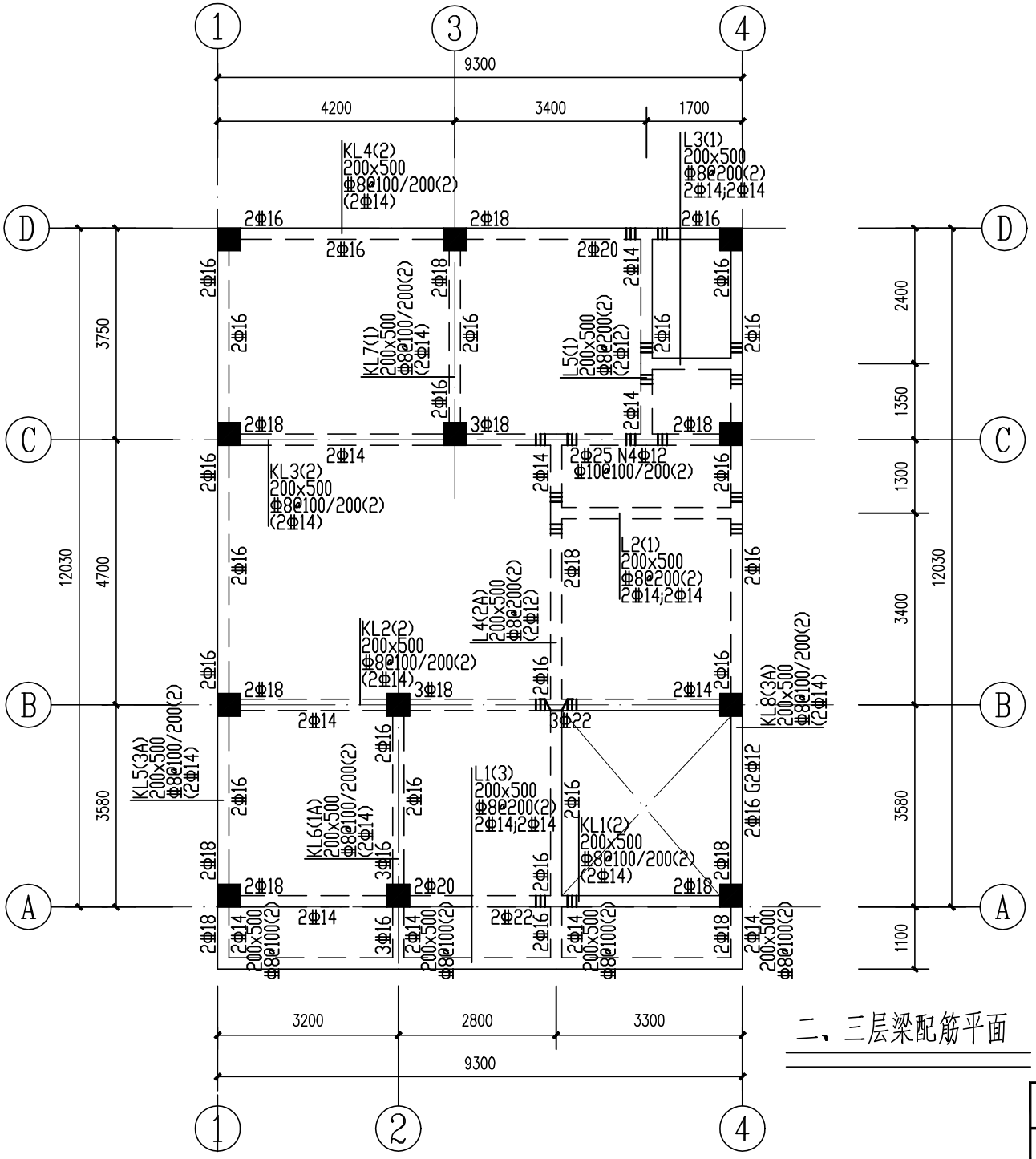

二、三层梁配筋平面

说明：

1. 梁混凝土强度等级分别为：C25。
   梁钢筋采用HRB400(Φ)级钢筋，$f_y=360N/mm^2$。
2. 除注明外梁吊筋均为2Φ14，6Φ*（*为梁箍筋直径）。
3. 除注明外梁面标高为H，二层H=3.500m，三层H=6.800m。

工程名称	江门市农房设计通用图集-户型120-2	专　业	结构
图　名	二、三层梁配筋平面	图　号	GS-05

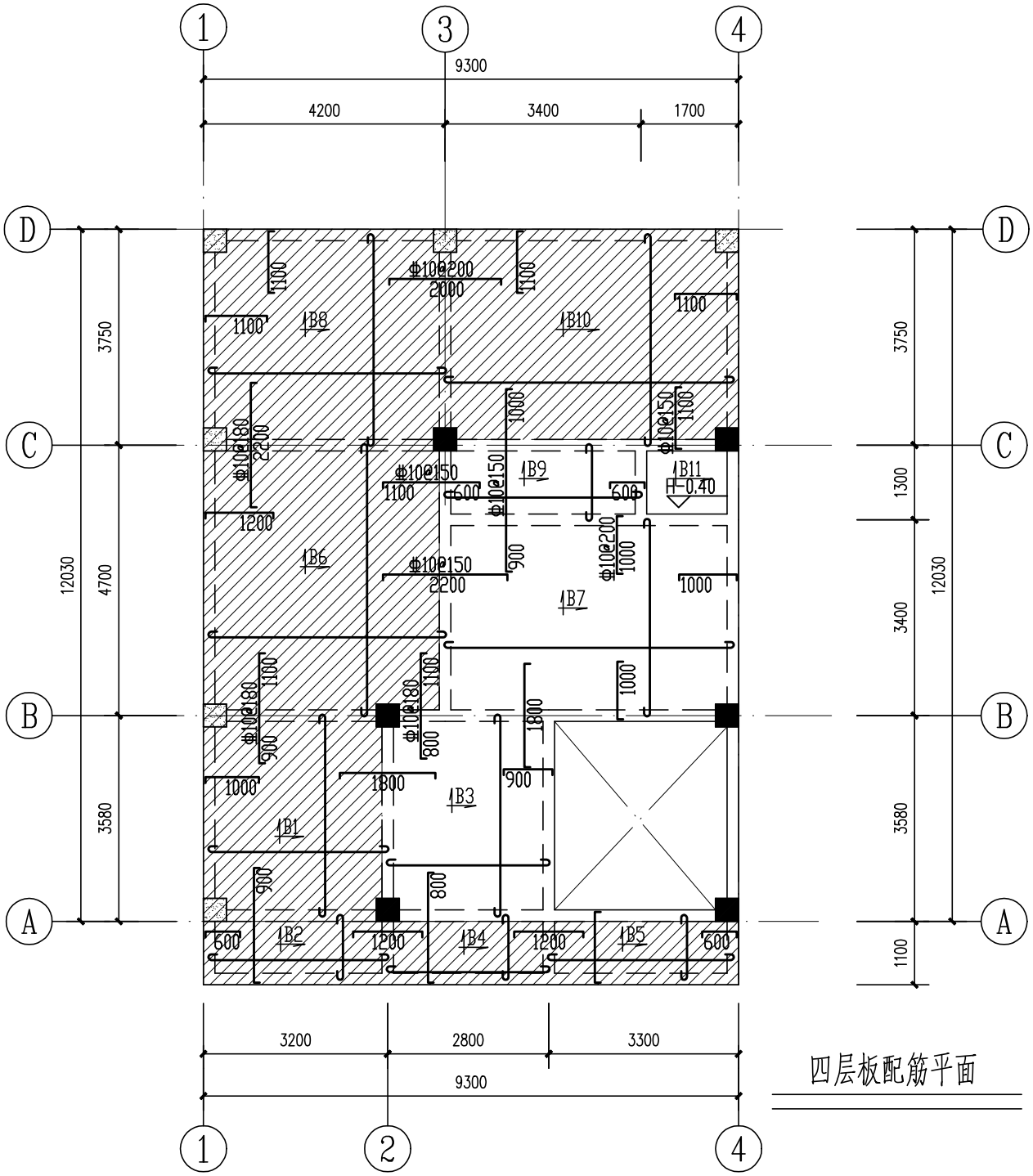

四层板配筋平面

说明:

1. 四层楼面混凝土强度等级为C25
   板筋采用HRB400(Φ)级钢筋，$f_y=360N/mm^2$.
   墙下无梁部分，板底筋另加2Φ16加强。
2. 未注明板钢筋均为Φ8@180，B11板厚为100mm，配双层双向Φ8@180.
3. 未注明者板厚为120mm.
4. ▨ 阴影部分板面标高详建筑。
5. 除注明外四层板面标高为H，H为10.100m.

工程名称	江门市农房设计通用图集-户型120-2	专　业	结构
图　名	四层板配筋平面	图　号	GS-06

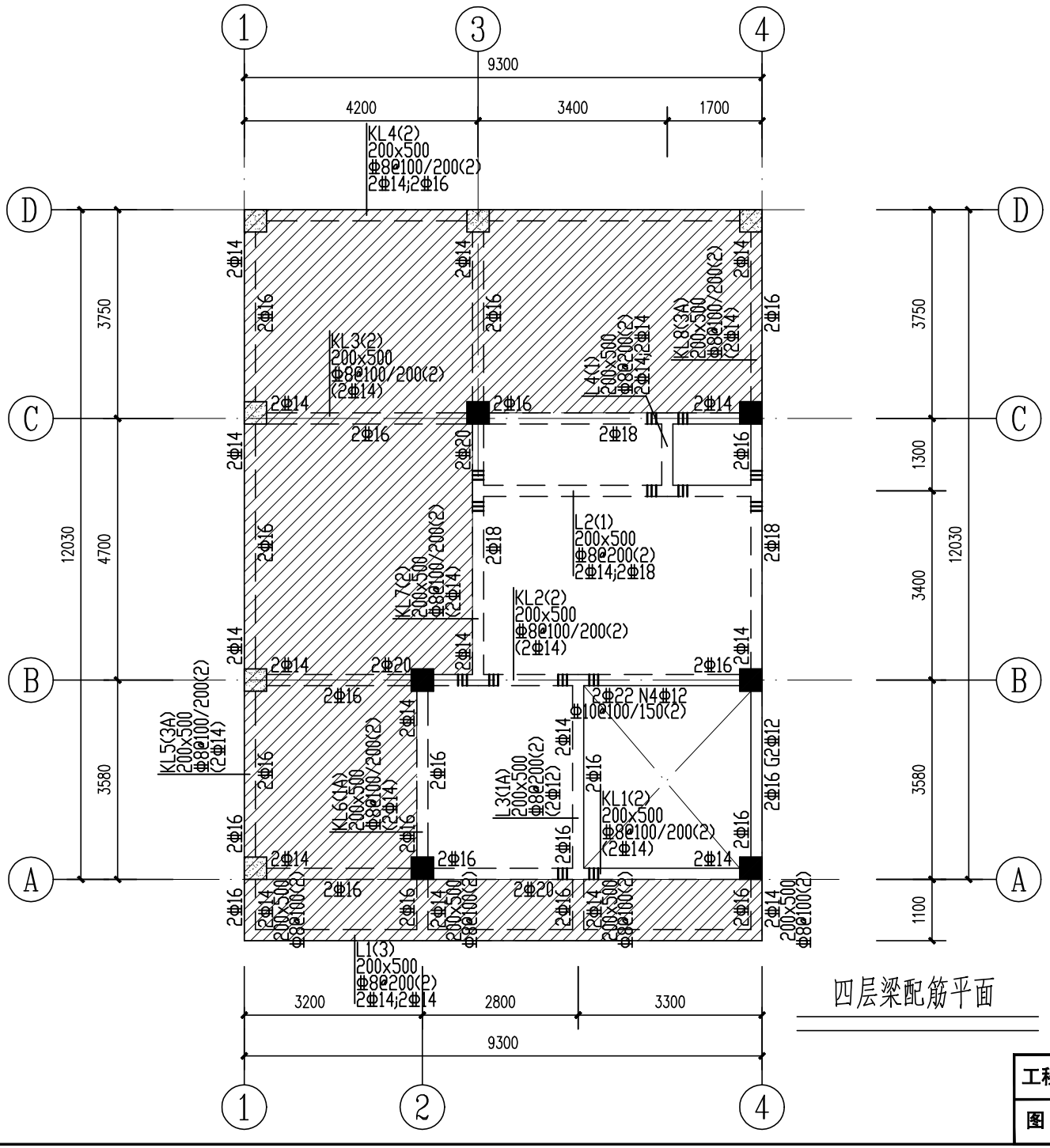

四层梁配筋平面

说明：

1. 梁混凝土强度等级分别为：C25。
   梁钢筋采用HRB400(Φ)级钢筋，f_y=360N/mm^2。
2. 除注明外梁吊筋均为2Φ14 ，6Φ*（*为梁箍筋直径）。
3. 阴影部分梁面标高详建筑。
4. 除注明外梁面标高为H，四层H=10.100m。

工程名称	江门市农房设计通用图集-户型120-2	专　业	结构
图　名	首层梁配筋平面图	图　号	GS-07

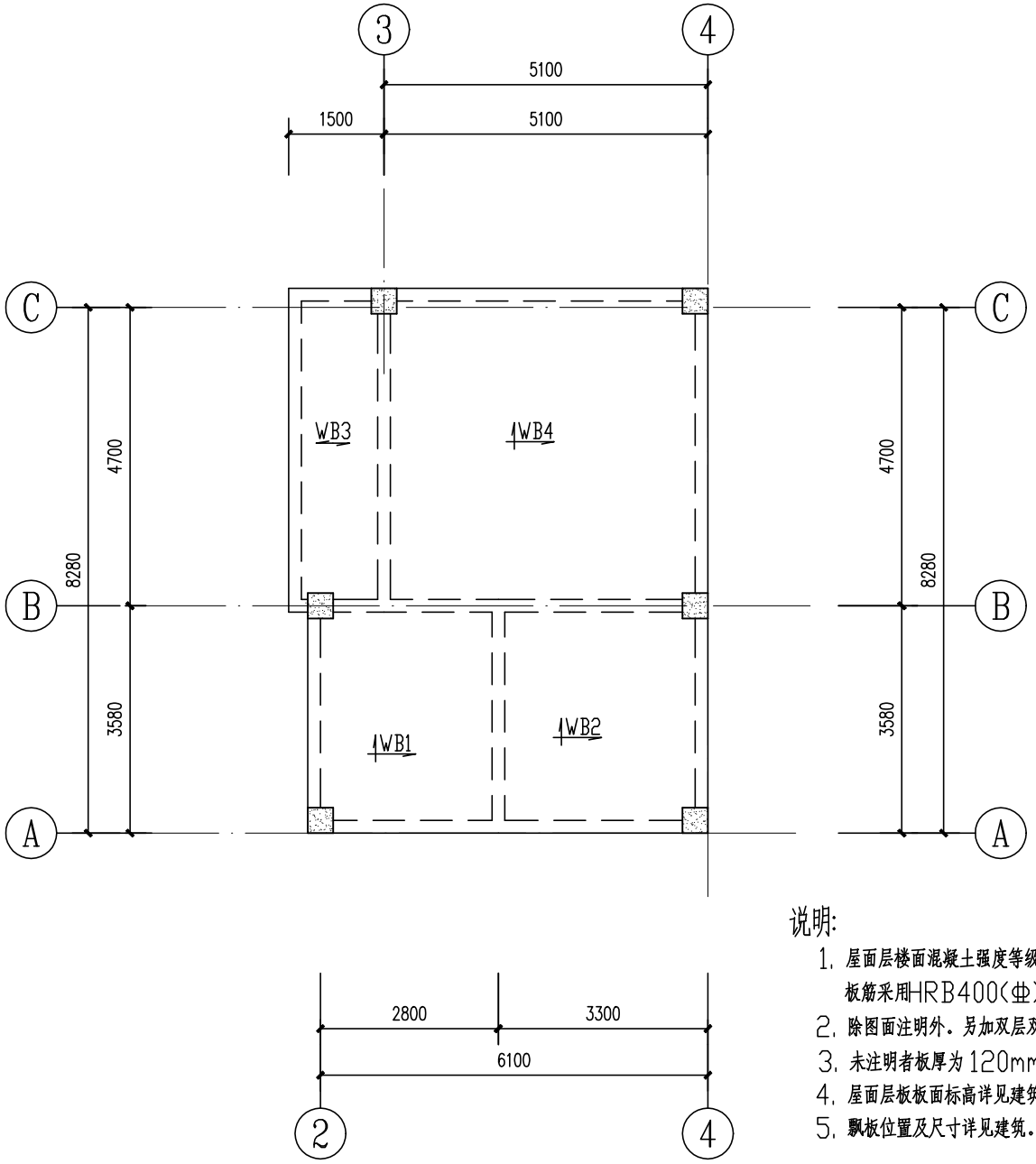

屋面层板配筋平面

说明:

1. 屋面层楼面混凝土强度等级为C25
   板筋采用HRB400(Φ)级钢筋,f_y=360N/mm^2.
2. 除图面注明外.另加双层双向Φ10@200钢筋网.
3. 未注明者板厚为120mm.
4. 屋面层板板面标高详见建筑.
5. 飘板位置及尺寸详见建筑.

工程名称	江门市农房设计通用图集-户型120-2	专　业	结构
图　名	屋面层板配筋平面	图　号	GS-08

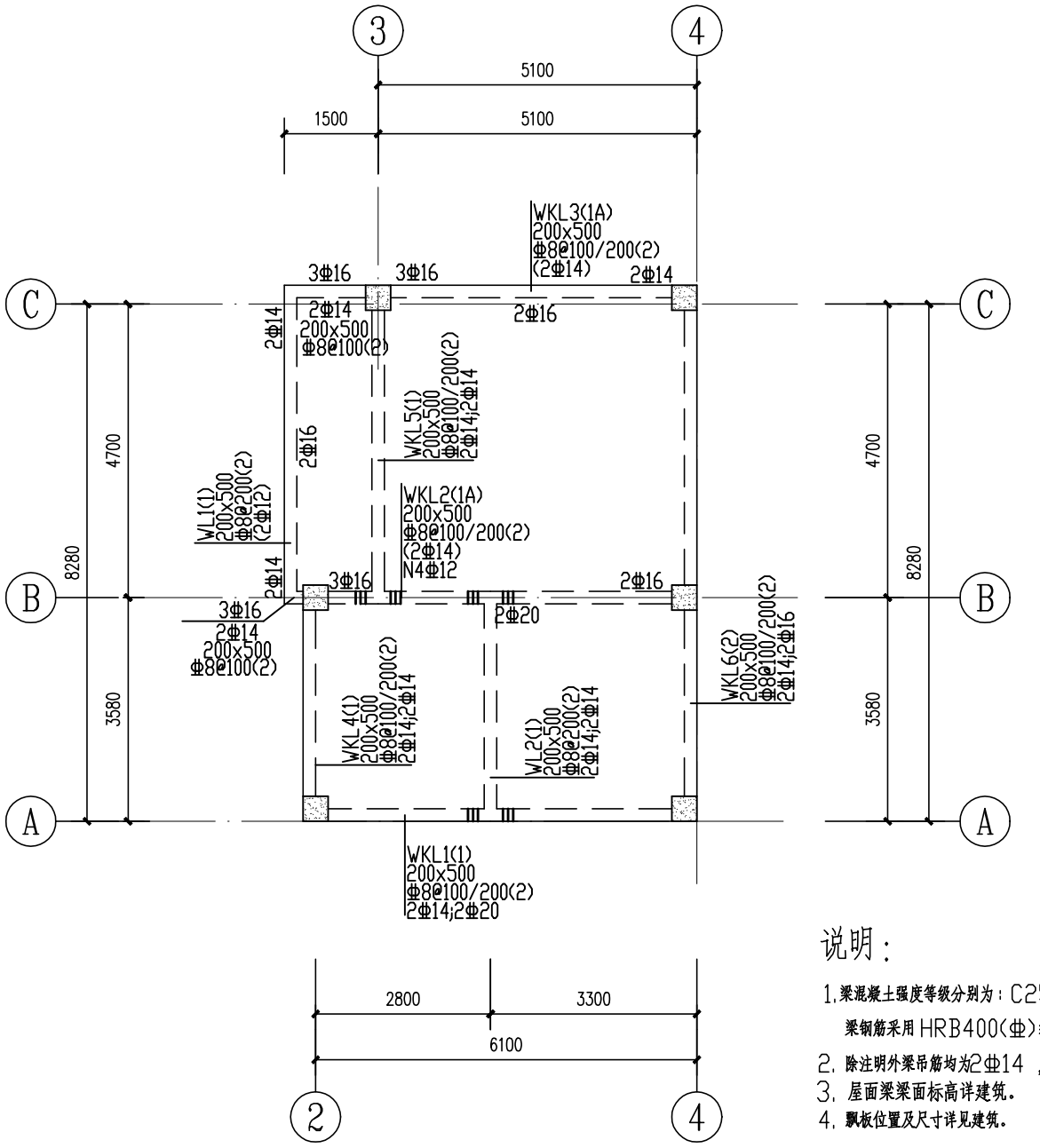

说明：

1. 梁混凝土强度等级分别为：C25。
   梁钢筋采用HRB400(Φ)级钢筋，f_y=360N/mm^2。
2. 除注明外梁吊筋均为2Φ14 ，6Φ*（*为梁箍筋直径）。
3. 屋面梁梁面标高详建筑。
4. 飘板位置及尺寸详见建筑。

屋面层梁配筋平面

工程名称	江门市农房设计通用图集-户型120-2	专　业	结构
图　名	屋面层梁配筋平面	图　号	GS-09

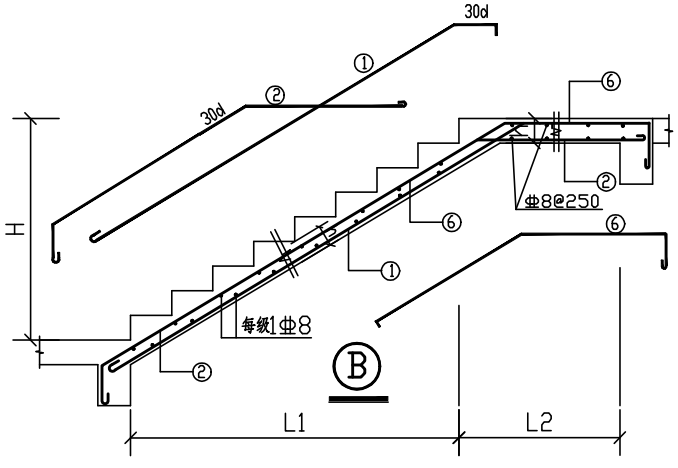

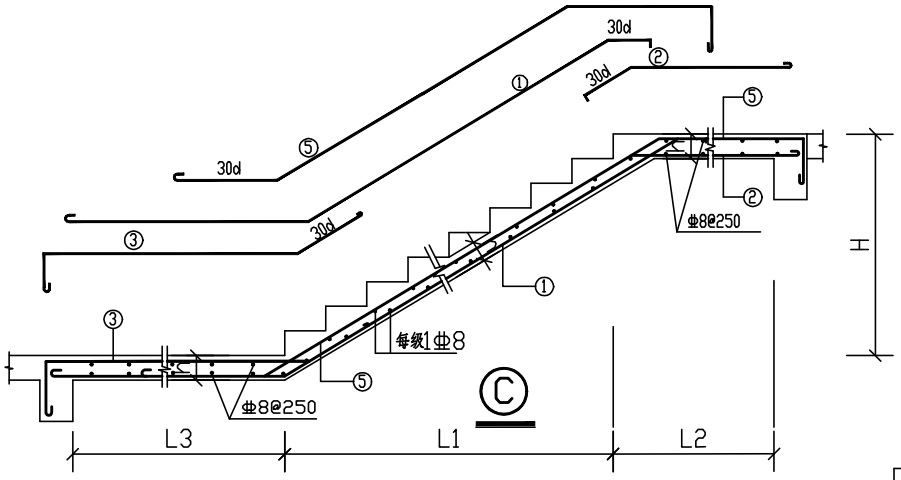

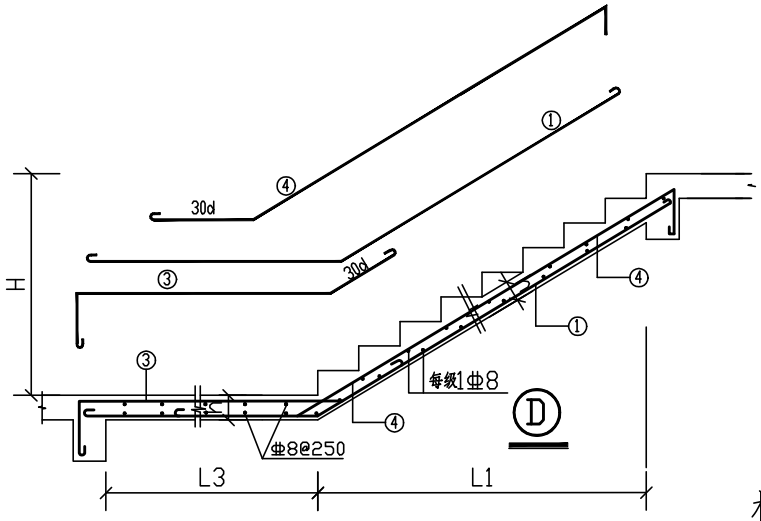

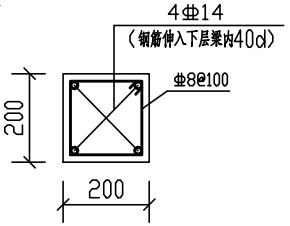

TZ配筋图

（高度按实测）

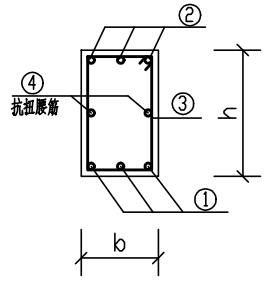

平台梁截面

梁下按实际加TZ

梯板表

楼梯号	梯跑编号	标高	断面形式	梯板厚 h	梯板底筋 ①	梯板底筋 ②	梯板面筋 ③	梯板面筋 ④	梯板面筋 ⑤	梯板面筋 ⑥	备注
	TB1		B	130	Φ12@120	Φ12@120				Φ10@150	
	TB2		C	130	Φ12@120	Φ12@120	Φ10@150		Φ10@150		
	TB3		D	130	Φ12@120		Φ10@150	Φ10@150			

楼梯平台梁表

楼梯号	梁编号	截面 bxh	配筋 ①	配筋 ②	配筋 ③
	TL1	200X400	2Φ18	2Φ14	Φ8@150

说明：

1. 本梯表与建施楼梯大样一起使用。
2. 混凝土同当层梁板砼标号。
3. 当采用HRB400钢筋时，钢筋末端不作弯钩。
4. 本图尺寸单位为毫米，标高为米。
5. 梯板扶手下另加2Φ12钢筋。

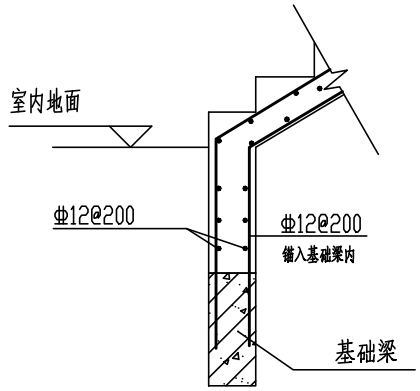

基础梁支承楼梯做法

工程名称	江门市农房设计通用图集-户型120-2	专　业	结构
图　名	楼梯大样	图　号	GS-10

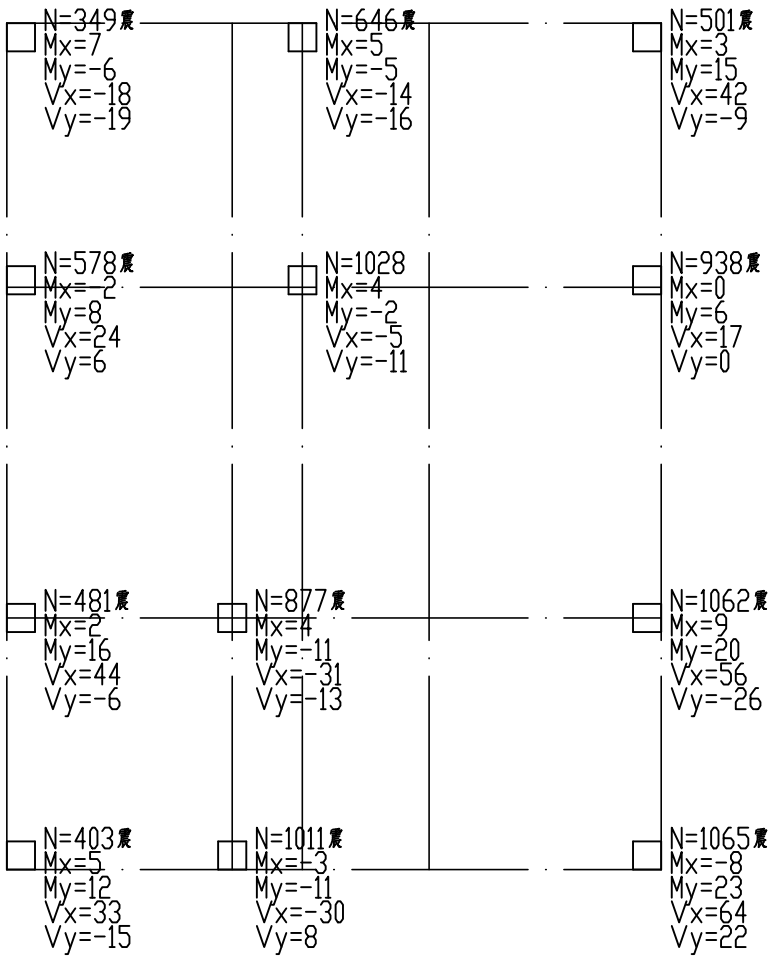

说明:

1.最大轴力标准组合内力

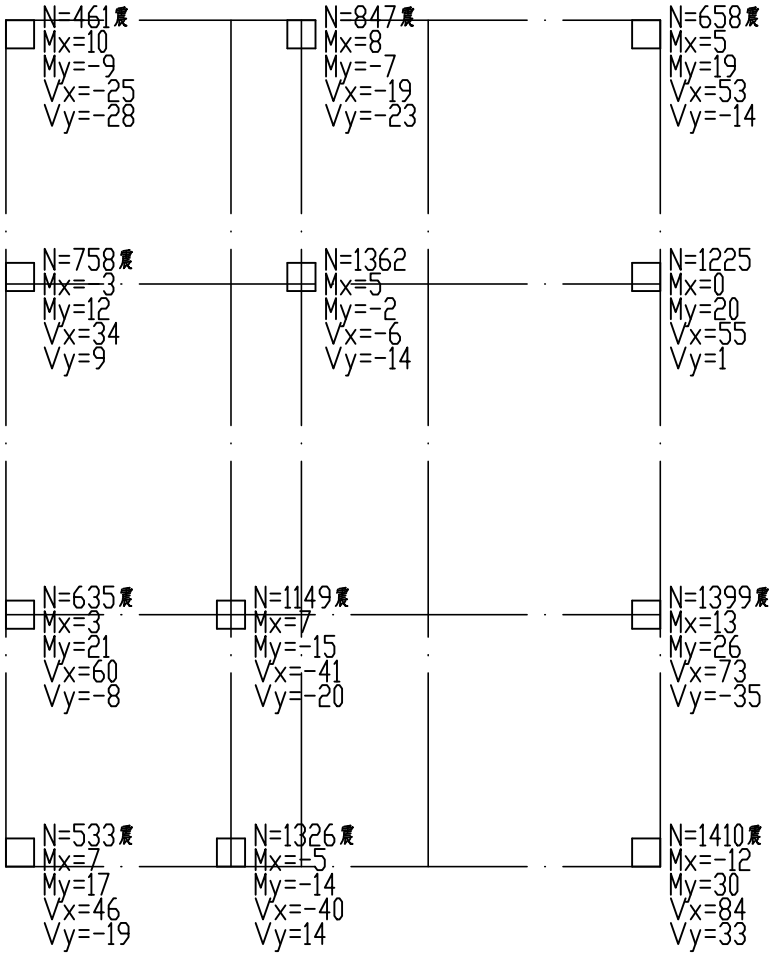

说明:

1.最大轴力基本组合内力

柱底内力图

工程名称	江门市农房设计通用图集-户型120-2	专　业	结构
图　名	柱底内力图	图　号	GS-11

户型120-3
沿街效果图

户型120-3
沿街效果图

设计说明

设计方案打破传统农村中常规的住宅形式，用现代的手法点缀传统元素，提供有新意又不失传统的现代农村住宅形式。户型设计可供两到三代人居住，共有 5 房 3 厅 6 卫 1 厨 1 阳台 1 露台，首层含1客厅、1餐厅、1厨房、2卫生间和1间卧室；二层含3卧室，1客厅，3卫生间和1阳台；三层设置1卧室、1卫生间和1大露台。建筑外立面借鉴岭南传统建筑的坡顶样式，外墙采用传统色调饰面。另外，户型方案在外立面预设了空调外机位，满足现代居住生活的使用需求，整体设计兼顾实用性，美观性。

经济技术指标

指标	数量（单位）
用地面积	120.00㎡
基底面积	98.07㎡
总建筑面积	253.10㎡
建筑高度	9.95m
建筑层数	3
建筑面宽	8.00m
建筑进深	15.00m

造价估算表

序号	工程和费用名称	单位	数量	单价(元/㎡)	合计（元）	备注
一	主体工程				599262.80	
1	土建工程	㎡	253.10	700	177170.00	不含地基基础、含地上建筑主体结构、墙体砌筑等
2	室内客厅、卧室及公共区域装修	㎡	225.10	800	180080.00	地面抛光砖、墙身天花抹灰乳胶漆
3	室内厨房、卫生间装修	㎡	28.00	1500	42000.00	地面防滑砖 + 墙面瓷砖 + 天花抹灰乳胶漆 + 地面墙身防水
4	外立面装饰工程	㎡	253.10	320	80992.00	按建筑面积计算
5	屋面及防水	㎡	123.96	400	49584.00	
6	电气及照明工程	㎡	253.10	150	37965.00	配电及照明系统
7	给排水工程	㎡	253.10	80	20248.00	含给、排水系统、洁具及附件
8	白蚁防治费	㎡	253.10	6	1518.60	
9	室外排污排水及化粪池	项	1.00	5000	5000.00	不含至化粪池排出至市政部分
10	室外庭院	㎡	26.14	180	4705.20	稳定垫层 + 混凝土抹光

江门市农房设计通用图集--户型120-3

图 纸 目 录

序号	图纸名称	专业	图号	图幅	备注
01	总平面图	建 筑	JS-01	A4	
02	一层平面图	建 筑	JS-02	A4	
03	二层平面图	建 筑	JS-03	A4	
04	三层平面图	建 筑	JS-04	A4	
05	屋面层平面图	建 筑	JS-05	A4	
06	①~③轴立面图	建 筑	JS-06	A4	
07	Ⓐ~Ⓔ轴立面图	建 筑	JS-07	A4	
08	③~①轴立面图	建 筑	JS-08	A4	
09	Ⓔ~Ⓐ轴立面图	建 筑	JS-09	A4	
10	1-1剖面图	建 筑	JS-10	A4	
11	卫生间、厨房详图	建 筑	JS-11	A4	
12	楼梯详图	建 筑	JS-12	A4	
13	节点大样图	建 筑	JS-13	A4	
14	卫生间厕位大样图	建 筑	JS-14	A4	
15	门窗表、门窗详图	建 筑	JS-15	A4	
01	柱平面定位图	结 构	GS-01	A4	
02	柱配筋大样图	结 构	GS-02	A4	
03	一层梁配筋图	结 构	GS-03	A4	
04	二层梁配筋图	结 构	GS-04	A4	
05	三层梁配筋图	结 构	GS-05	A4	
06	屋面层梁配筋图	结 构	GS-06	A4	
07	二层板配筋图	结 构	GS-07	A4	
08	三层板配筋图	结 构	GS-08	A4	
09	屋面层板配筋图	结 构	GS-09	A4	
10	楼梯大样图	结 构	GS-10	A4	
11	柱底内力图	结 构	GS-11	A4	

工程名称	江门市农房设计通用图集-户型120-3	专 业	建筑
图 名	图纸目录	图 号	JS-ML01

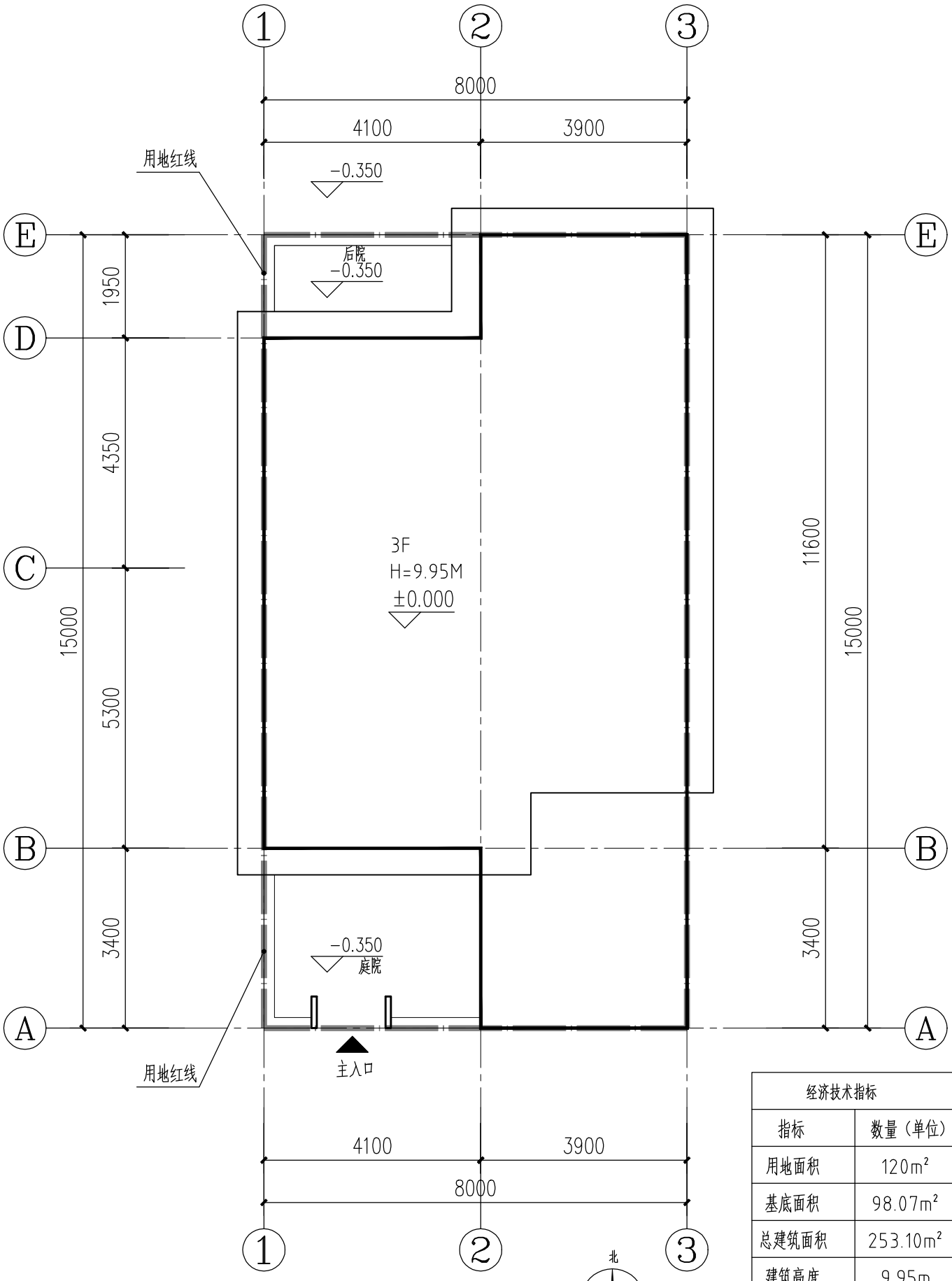

总平面图 1:100

经济技术指标	
指标	数量（单位）
用地面积	120m²
基底面积	98.07m²
总建筑面积	253.10m²
建筑高度	9.95m
建筑层数	3
建筑面宽	8.0m
建筑进深	15.0m

工程名称	江门市农房设计通用图集-户型120-3
图名	总平面图
专业	建筑
图号	JS-01

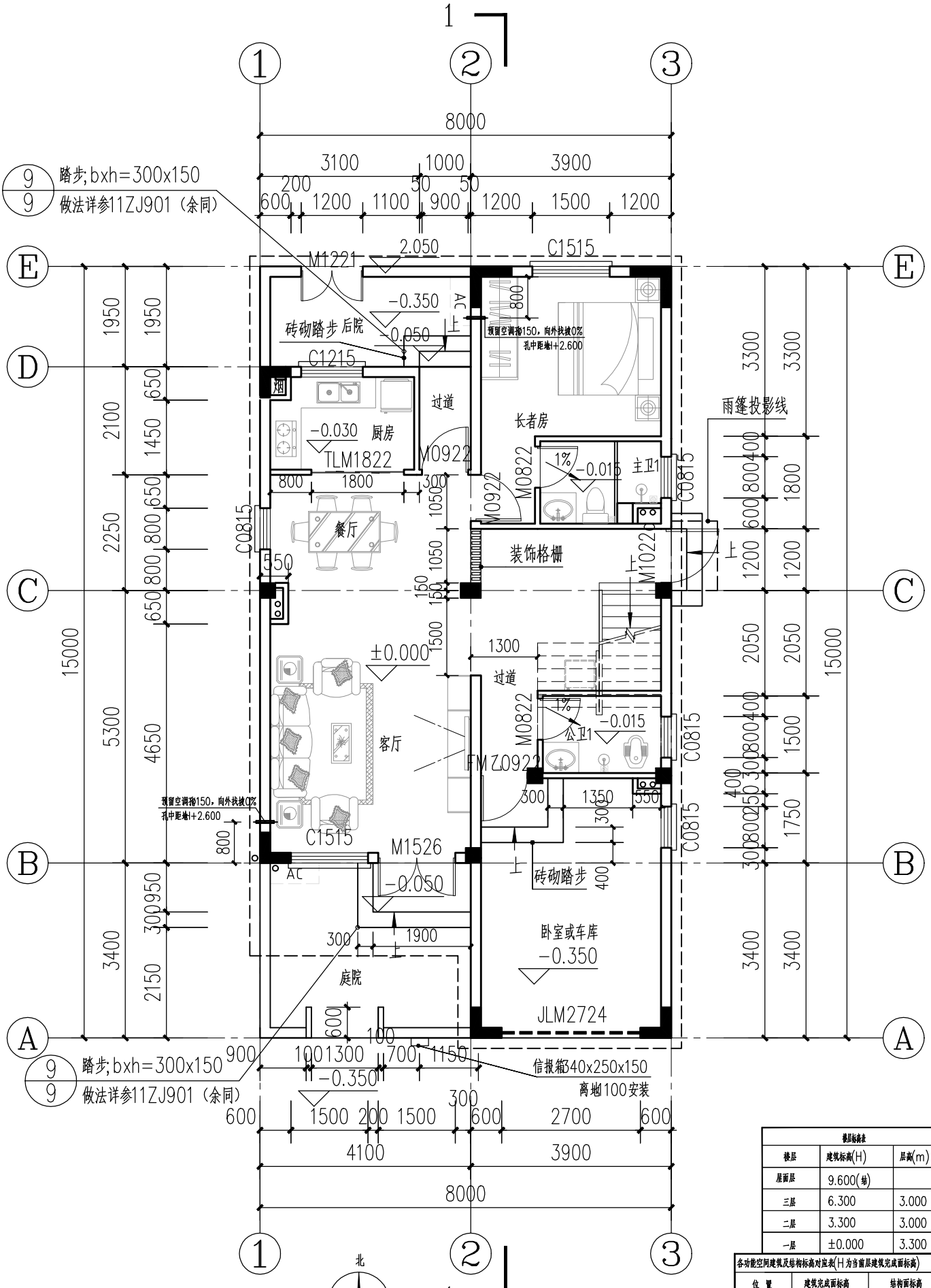

一层平面图 1:100

本层建筑面积:98.07m²

总建筑面积:253.10m²

楼层标高表		
楼层	建筑标高(H)	层高(m)
屋面层	9.600(结)	
三层	6.300	3.000
二层	3.300	3.000
一层	±0.000	3.300

各功能空间建筑及结构标高对应表(H为当前层建筑完成面标高)		
位 置	建筑完成面标高	结构面标高
客餐厅、户内走道	H	H-0.050
卧室	H	H-0.050
厨房	H-0.030	H-0.050
阳台	H-0.050	H-0.100
露台	H-0.050	H-0.100
卫生间	H-0.015(地面最高处)	H-0.400

工程名称	江门市农房设计通用图集-户型120-3
图名	一层平面图
专业	建筑
图号	JS-02

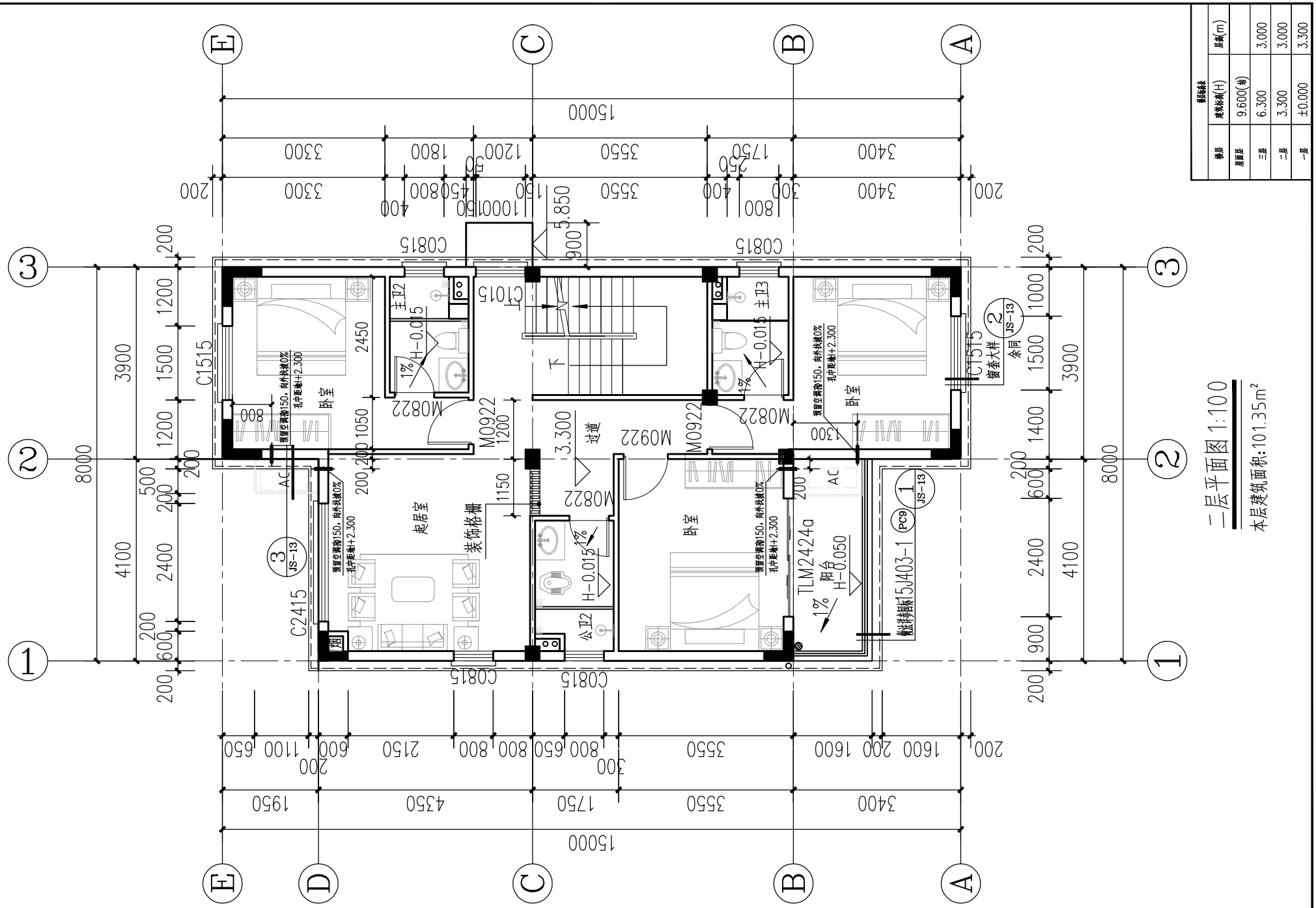

楼层	建筑标高(H)	层高(m)
屋面层	9.600(栏)	
三层	6.300	3.000
二层	3.300	3.000
一层	±0.000	3.300

工程名称	江门市农房设计通用图集-户型120-3	专　业	建筑
图　名	二层平面图	图　号	JS-03

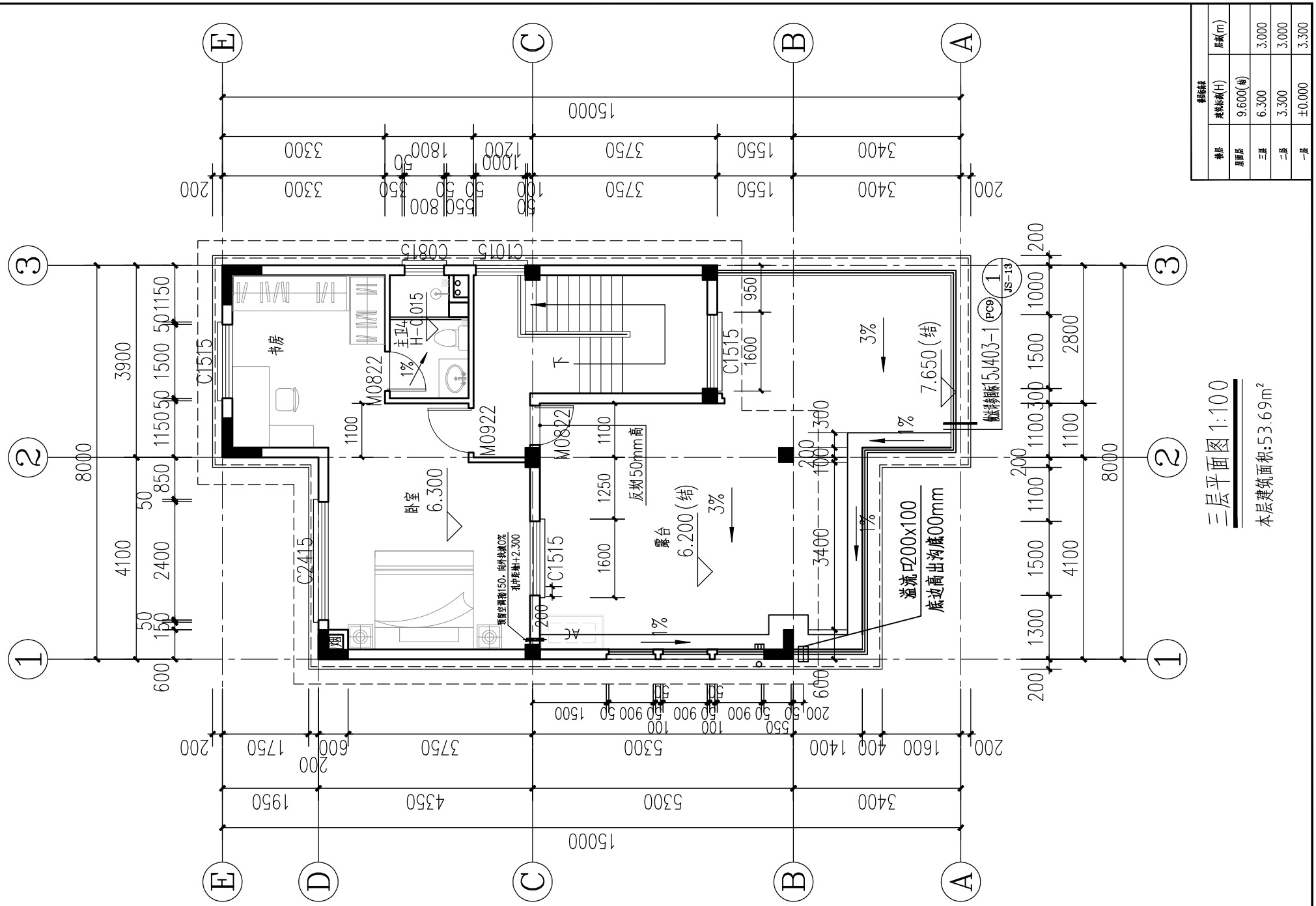

楼层	建筑标高(H)	层高(m)
屋面层	9.600(结)	
三层	6.300	3.000
二层	3.300	3.000
一层	±0.000	3.300

工程名称	江门市农房设计通用图集-户型120-3	专　业	建筑
图　名	三层平面图	图　号	JS-04

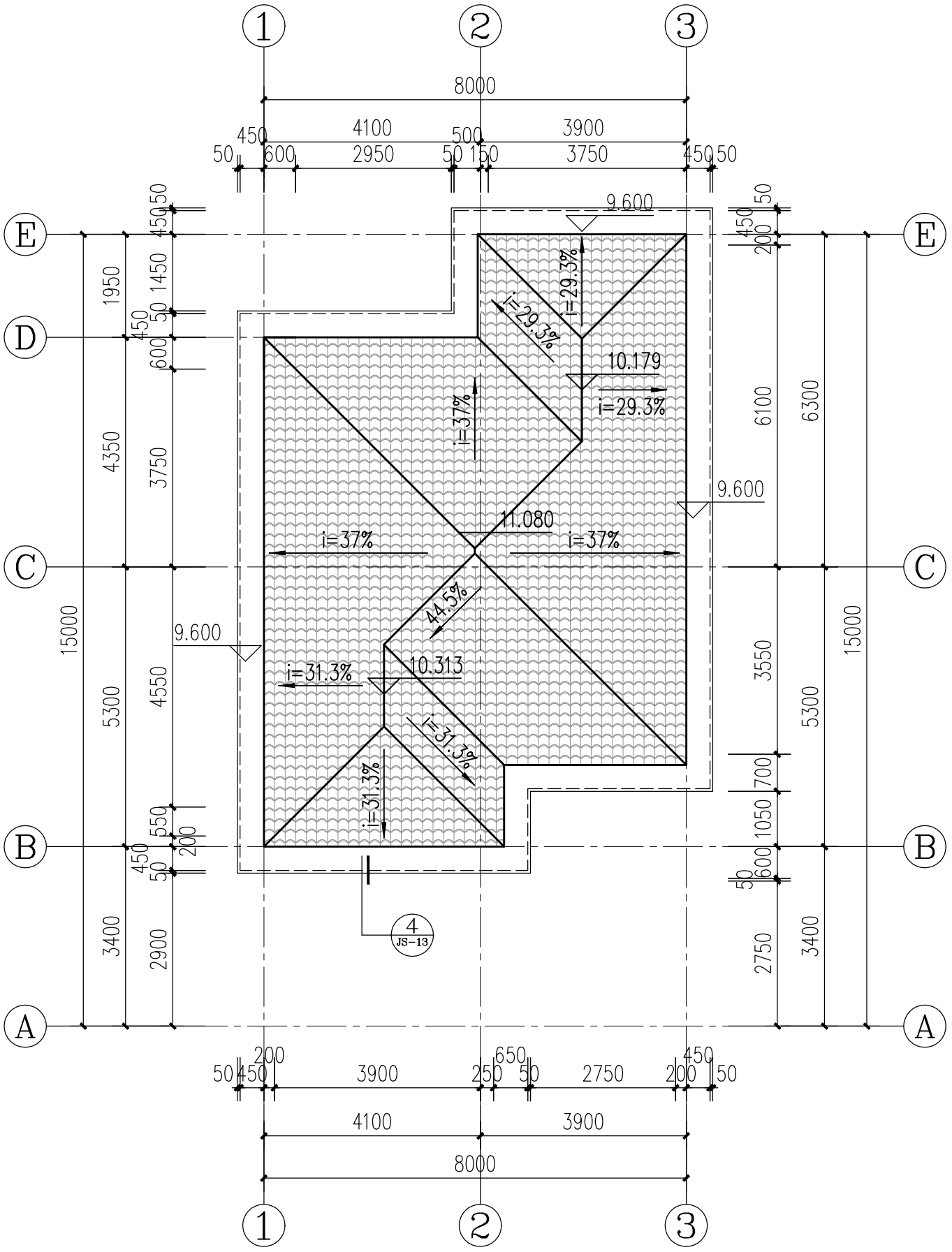

屋面层平面图1:100

楼层标高表		
楼层	建筑标高(H)	层高(m)
屋面层	9.600(结)	
三层	6.300	3.000
二层	3.300	3.000
一层	±0.000	3.300

工程名称	江门市农房设计通用图集-户型120-3
图名	屋面层平面图
专业	建筑
图号	JS-05

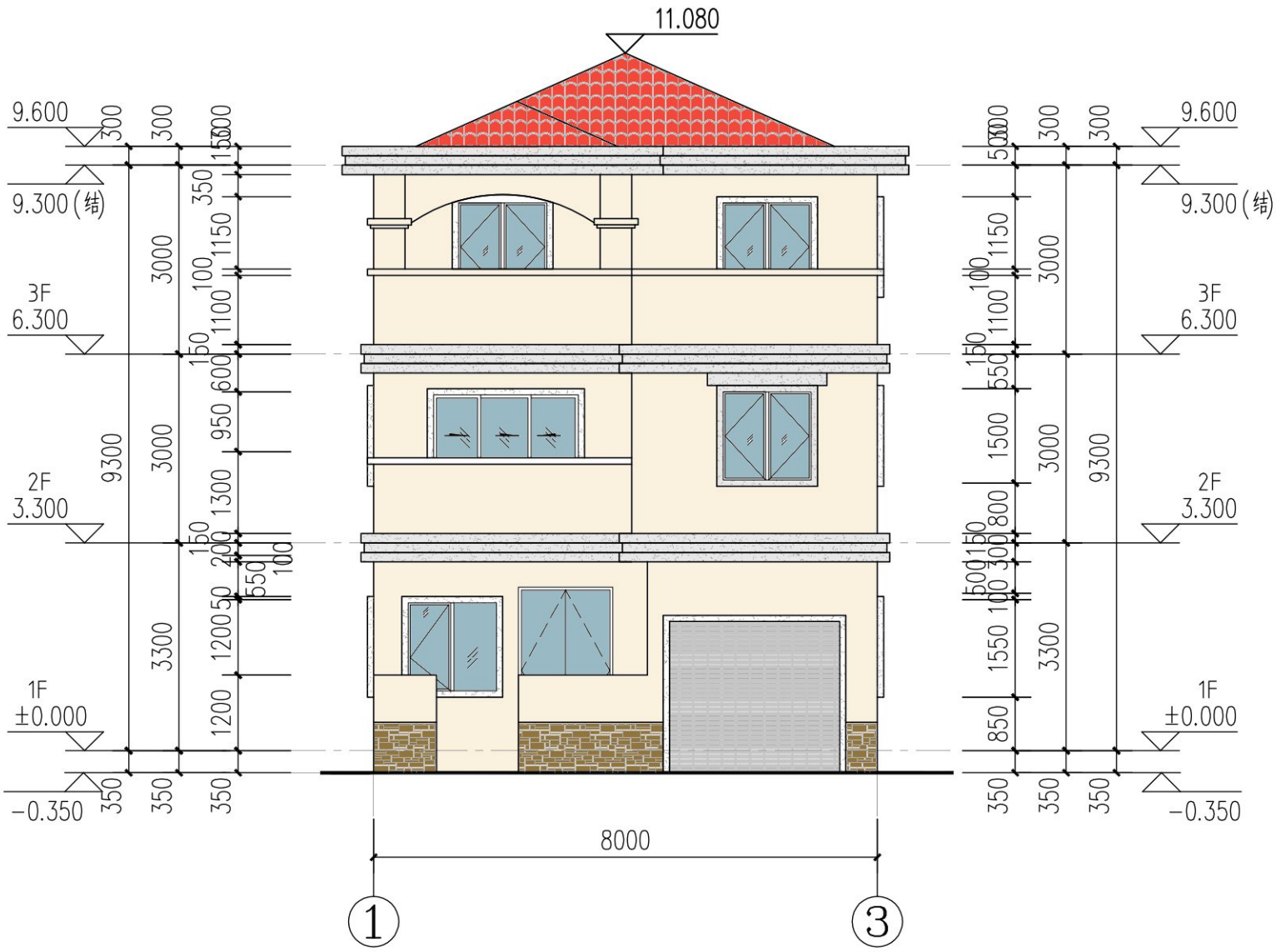

①~③轴立面图 1:100

立面材质:

- 浅米色外墙漆
- 白色外墙漆
- 棕黄色文化砖

注: 外立面水管等立管涂刷同外墙颜色

工程名称	江门市农房设计通用图集-户型120-3	专　业	建筑
图　名	①~③轴立面图	图　号	JS-06

Ⓐ~Ⓔ轴立面图 1:100

立面材质:

- 浅米色外墙漆
- 白色外墙漆
- 棕黄色文化砖

注: 外立面水管等立管涂刷同外墙颜色

工程名称	江门市农房设计通用图集-户型120-3	专　业	建筑
图　名	Ⓐ~Ⓔ轴立面图	图　号	JS-07

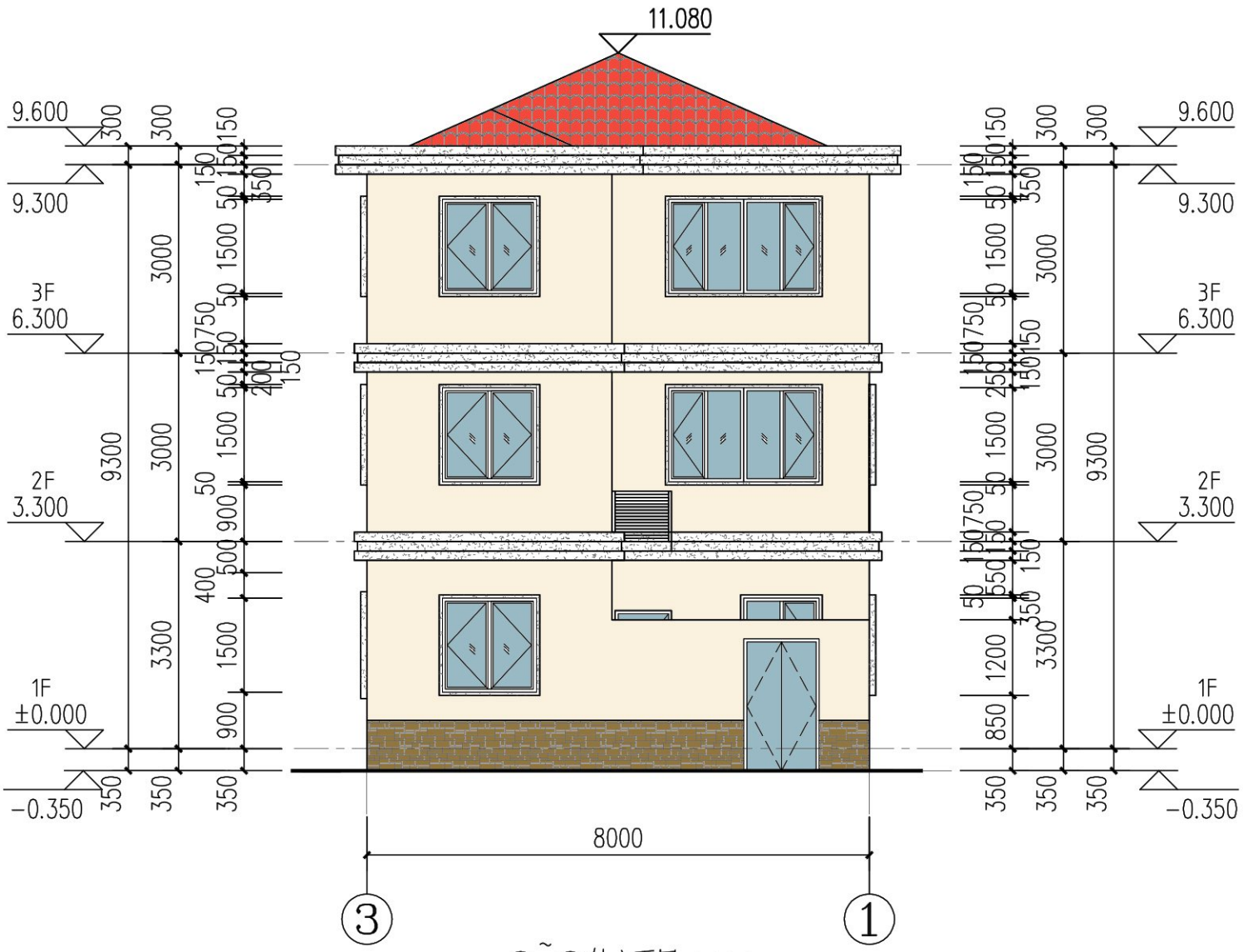

③~①轴立面图 1:100

立面材质：

- 浅米色外墙漆
- 白色外墙漆
- 棕黄色文化砖

注：外立面水管等立管涂刷同外墙颜色

工程名称	江门市农房设计通用图集-户型120-3	专　业	建筑
图　名	③~①轴立面图	图　号	JS-08

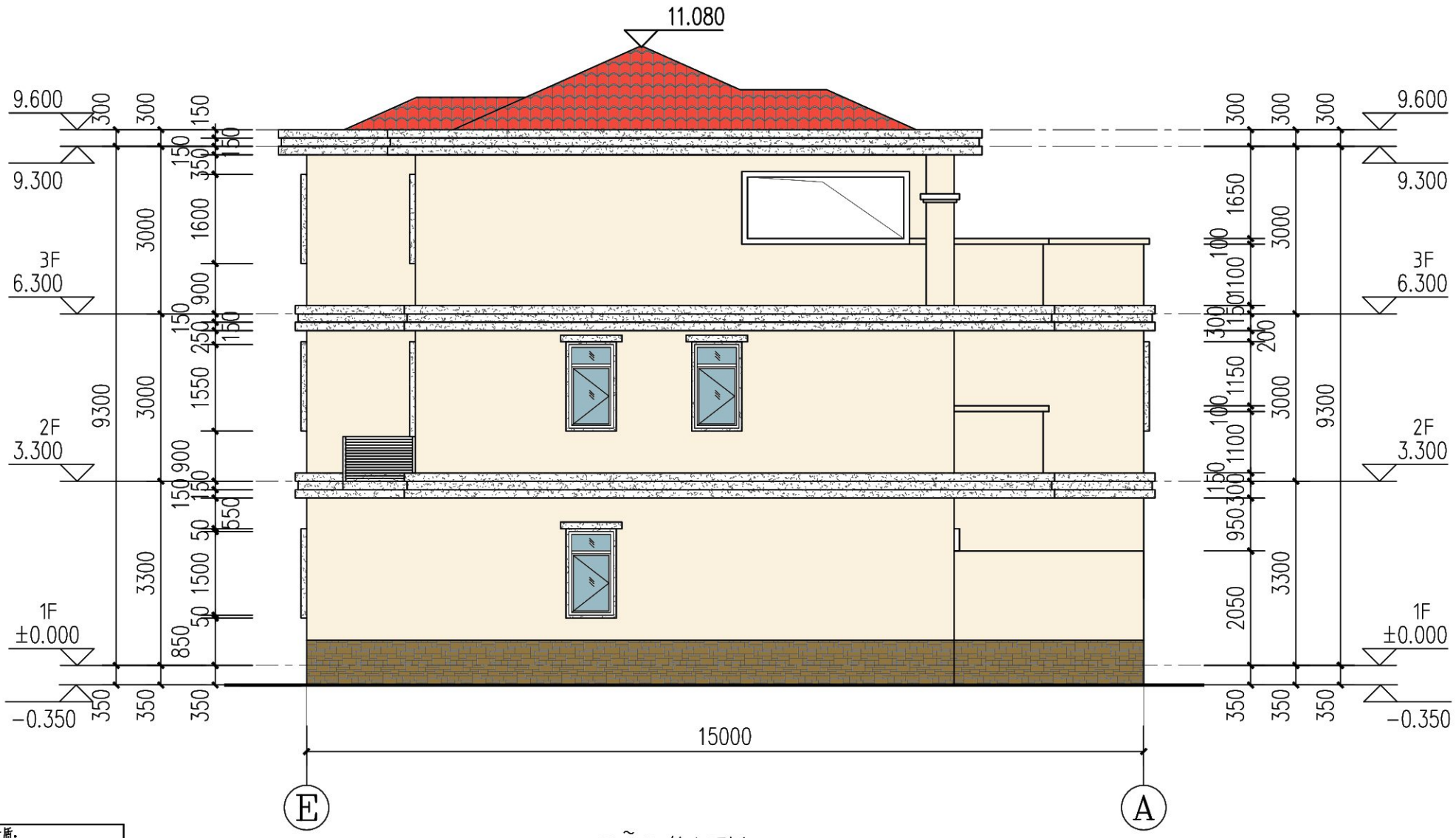

Ⓔ~Ⓐ轴立面图 1:100

立面材质：

- 浅米色外墙漆
- 白色外墙漆
- 棕黄色文化砖

注：外立面水管等立管涂刷同外墙颜色

工程名称	江门市农房设计通用图集-户型120-3	专　业	建筑
图　名	Ⓔ~Ⓐ轴立面图	图　号	JS-09

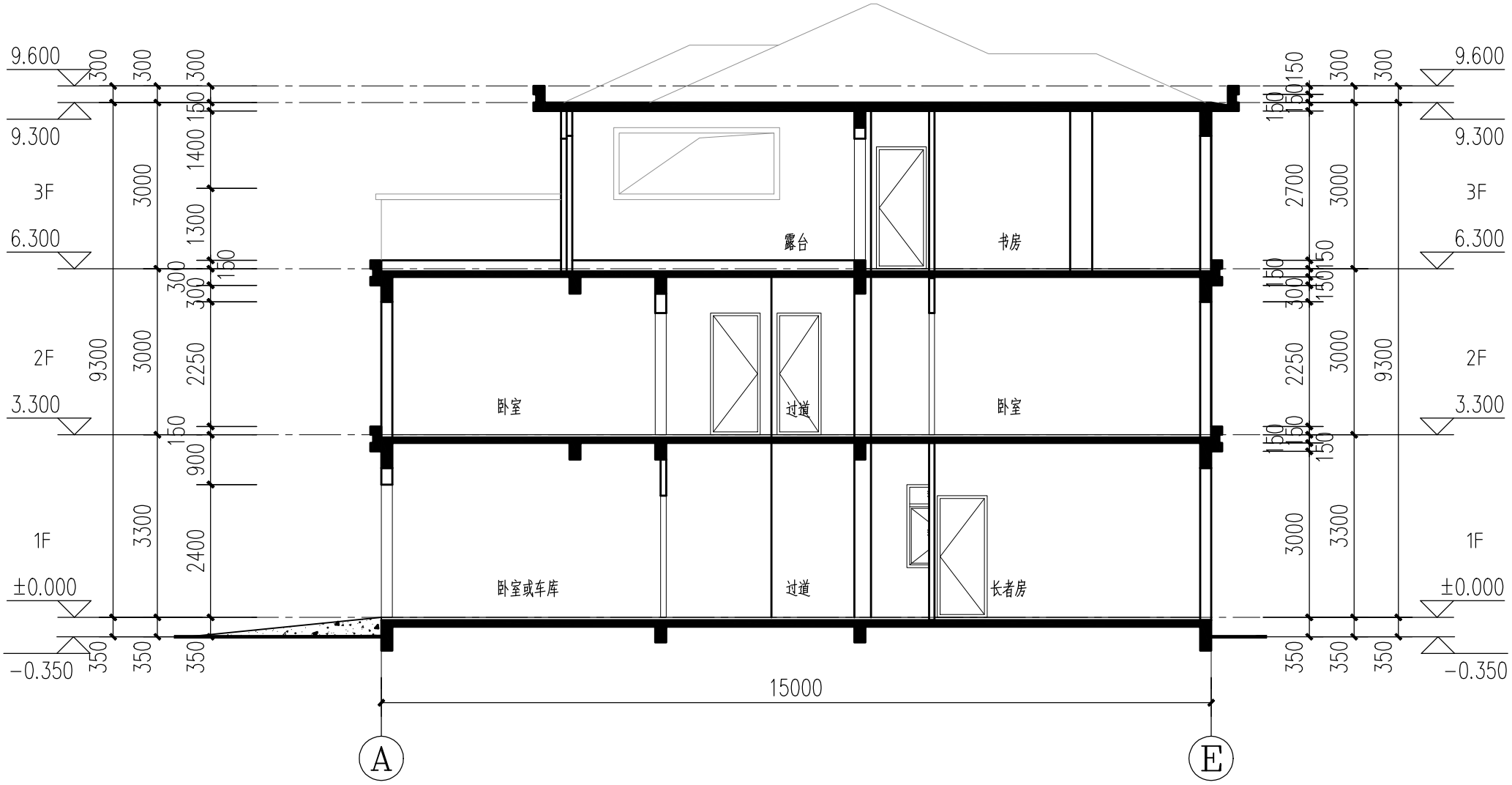

1-1剖面图 1:100

工程名称	江门市农房设计通用图集-户型120-3	专　业	建筑
图　名	1-1剖面图	图　号	JS-10

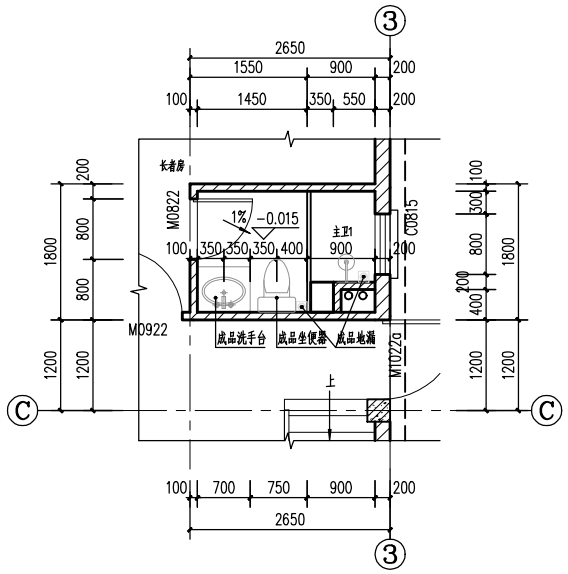

主卫1大样图 1:50

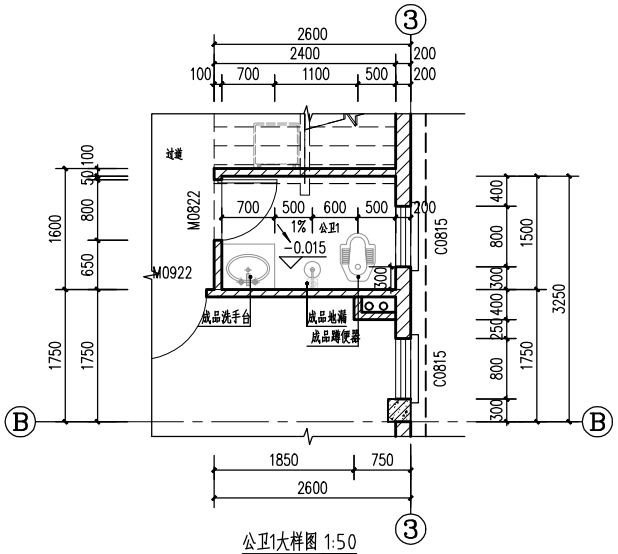

公卫1大样图 1:50

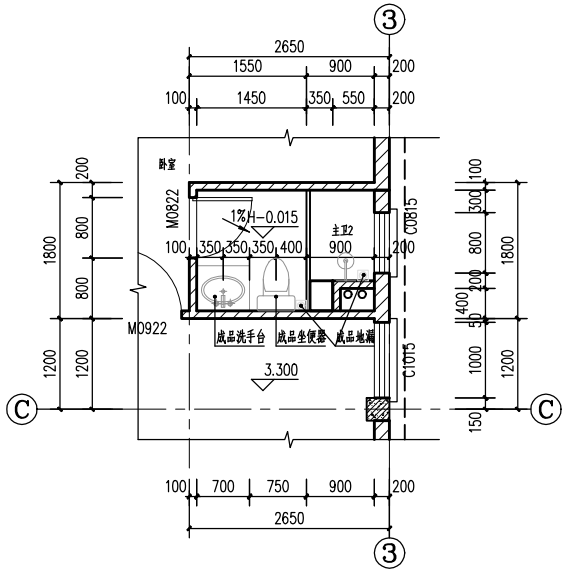

主卫2大样图 1:50

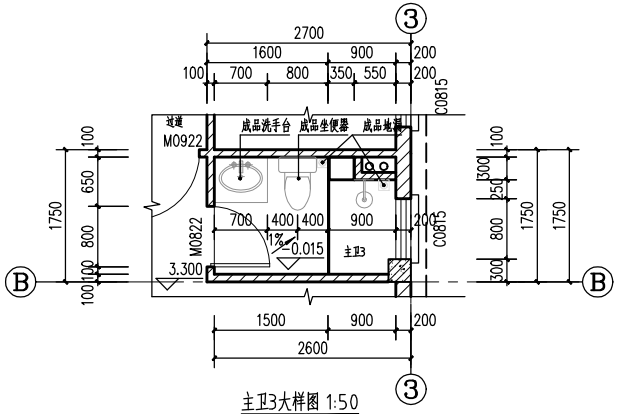

主卫3大样图 1:50

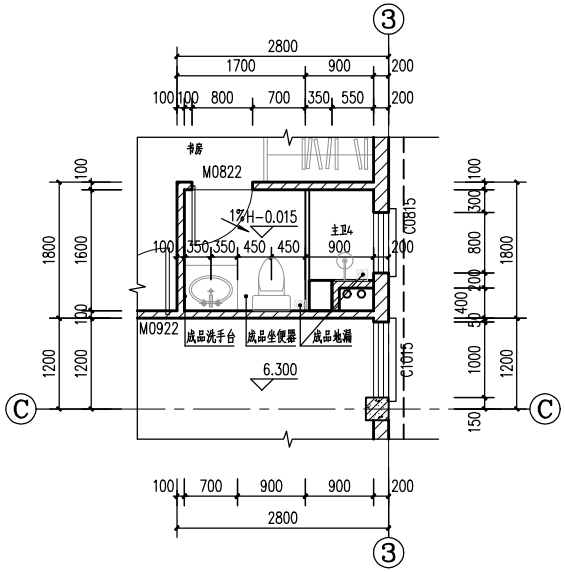

主卫4大样图 1:50

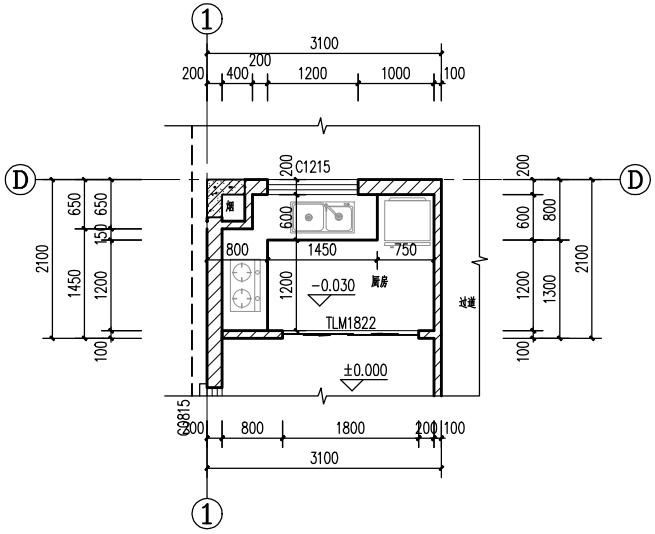

厨房大样图 1:50

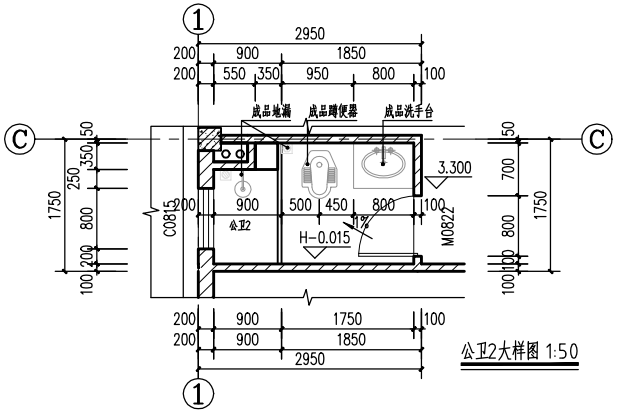

公卫2大样图 1:50

工程名称	江门市农房设计通用图集-户型120-3	专　业	建筑
图　名	卫生间、厨房详图	图　号	JS-11

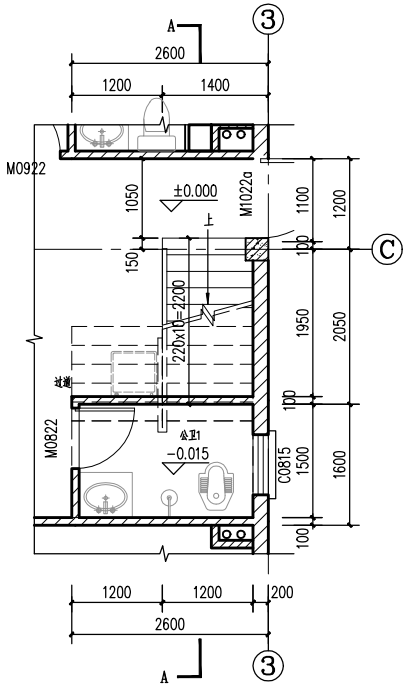

一层楼梯平面图1:50

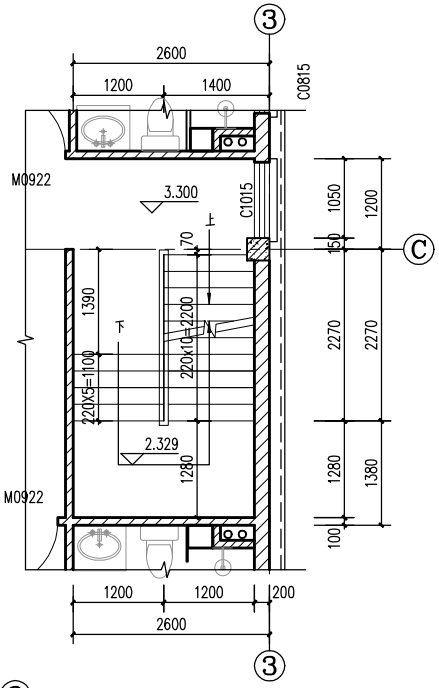

二层楼梯平面图1:50

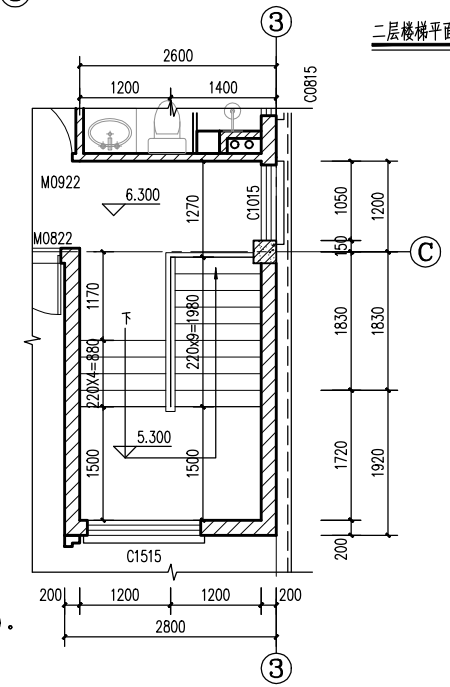

三层楼梯平面图1:50

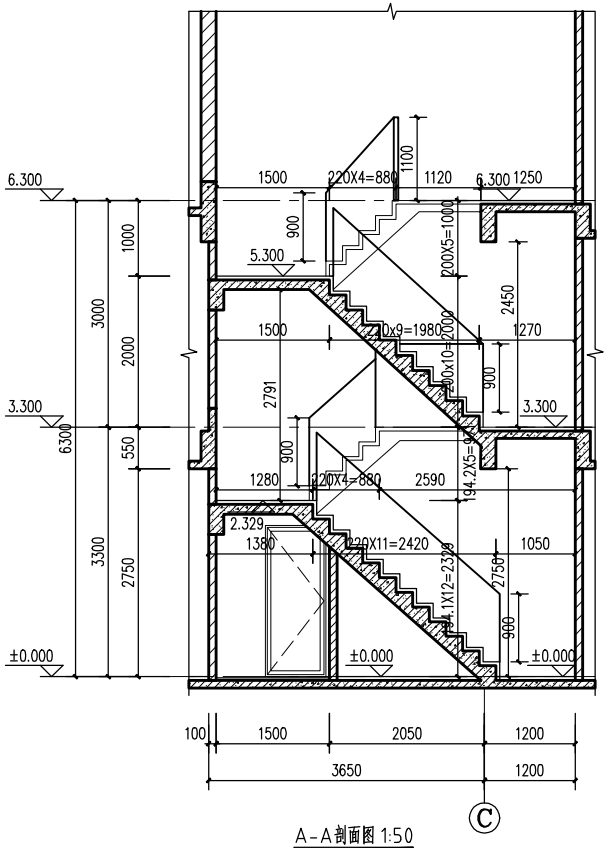

A-A剖面图 1:50

楼梯说明

1、图中所示标高除注明外均为建筑完成面标高。
2、楼梯栏杆扶手高度不小于900mm,楼梯水平段栏杆长度大于0.50m时,
其扶手高度不小于1.05m,楼梯栏杆垂直杆件间距不大于110mm。
3、楼梯平台临空窗不足1.9m时应设护窗栏杆，做法详《中南标准图集》ZJ401 3/63。
4、本图栏杆见《中南标准图集》ZJ401 5/65。
5、楼梯踏步防滑条做法详见《中南标准图集》ZJ401 6/66。
6、楼梯扶手做法详见《中南标准图集》ZJ401 8/68。
7、楼梯起步做法详见《中南标准图集》ZJ401 10/68。
8、靠墙扶手，楼梯栏杆净高为900mm。
9、H表示各楼层建筑标高。

工程名称	江门市农房设计通用图集-户型120-3	专　业	建筑
图　名	楼梯详图	图　号	JS-12

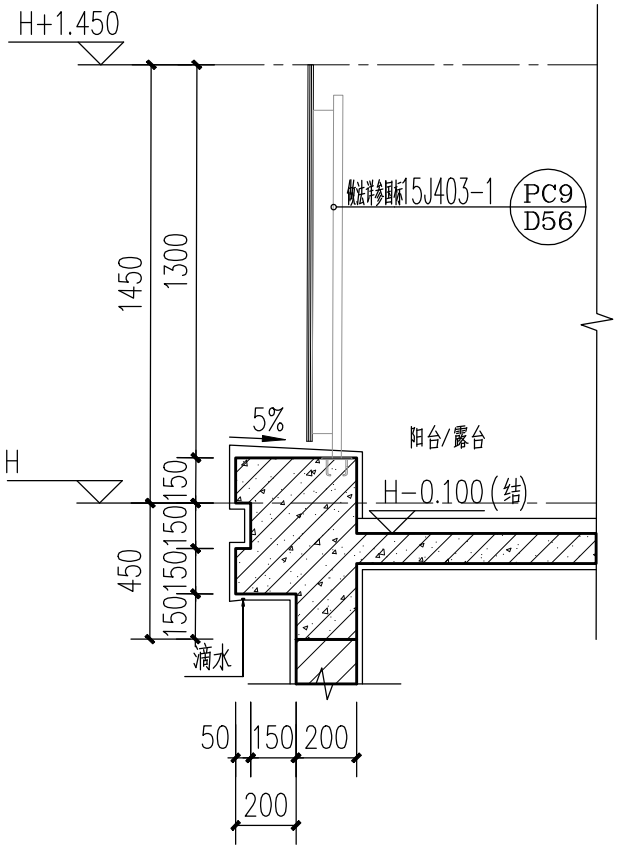

1 栏杆大样图 1:25

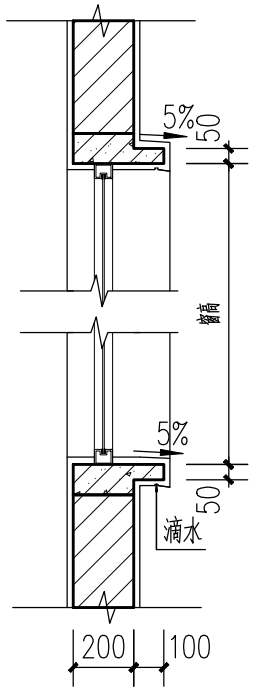

窗套a-a大样图 1:25

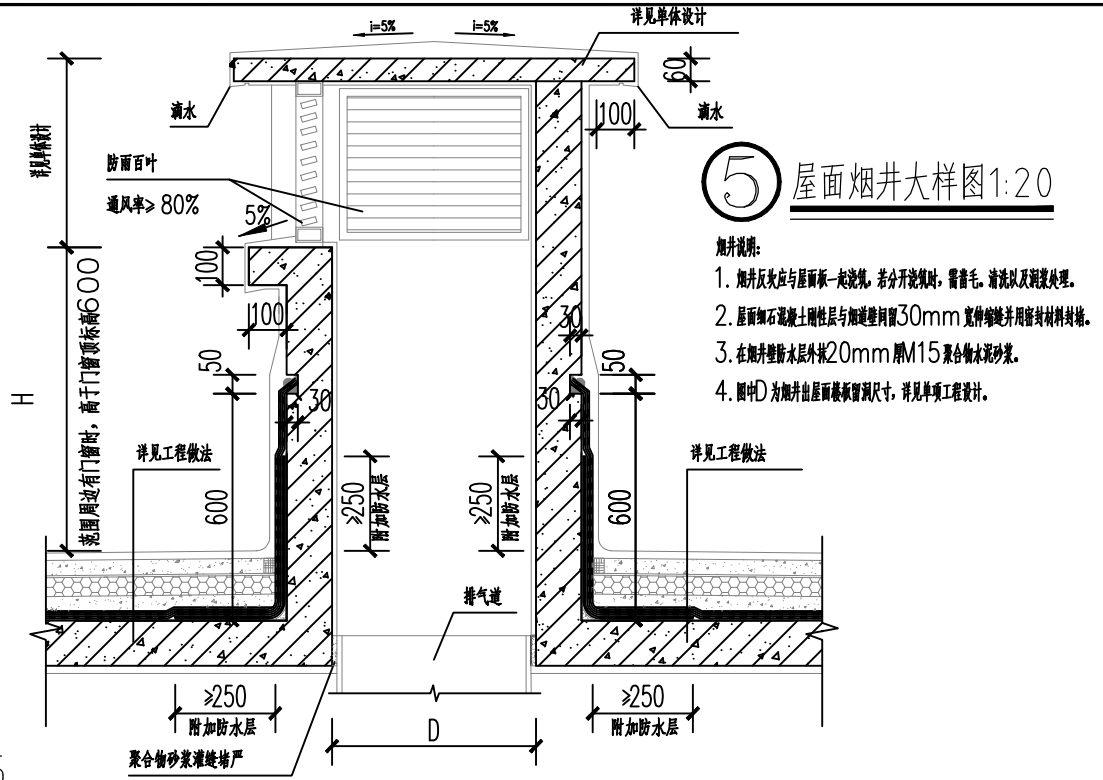

5 屋面烟井大样图1:20

烟井说明:

1. 烟井反坎应与屋面板一起浇筑，若分开浇筑时，留置毛、清洗以及润湿处理。
2. 屋面细石混凝土刚性层与加道壁间留30mm宽伸缩缝并用密封材料封堵。
3. 在烟井壁防水层外抹20mm厚M15聚合物水泥砂浆。
4. 图中D为烟井出屋面楼板留洞尺寸，详见单项工程设计。

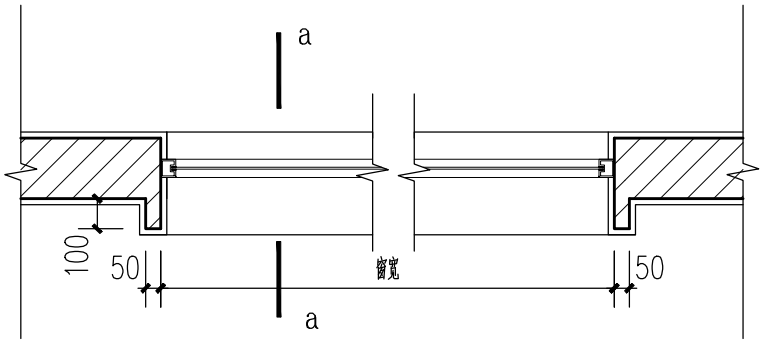

2 窗套大样图 1:25

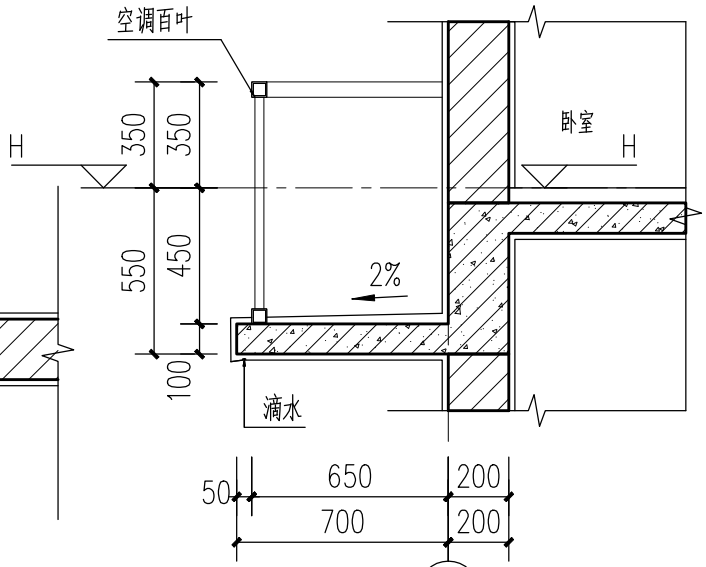

3 空调飘板大样图1:25

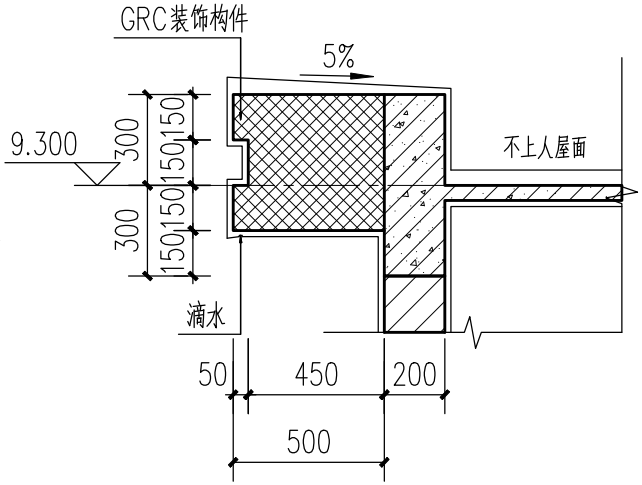

4 屋面装饰线大样图1:25

工程名称	江门市农房设计通用图集-户型120-3	专　业	建筑
图　名	节点大样图	图　号	JS-13

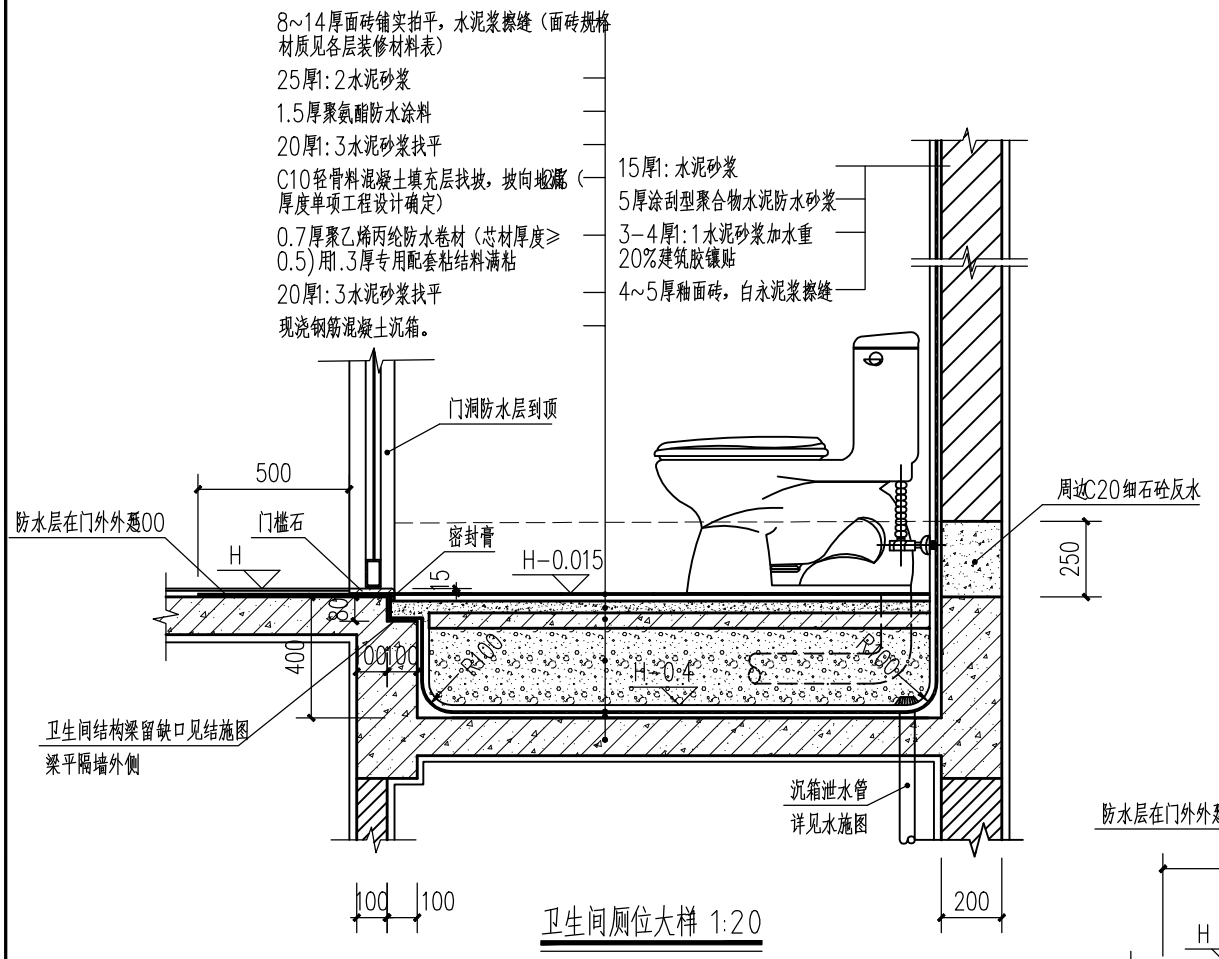

卫生间厕位大样 1:20

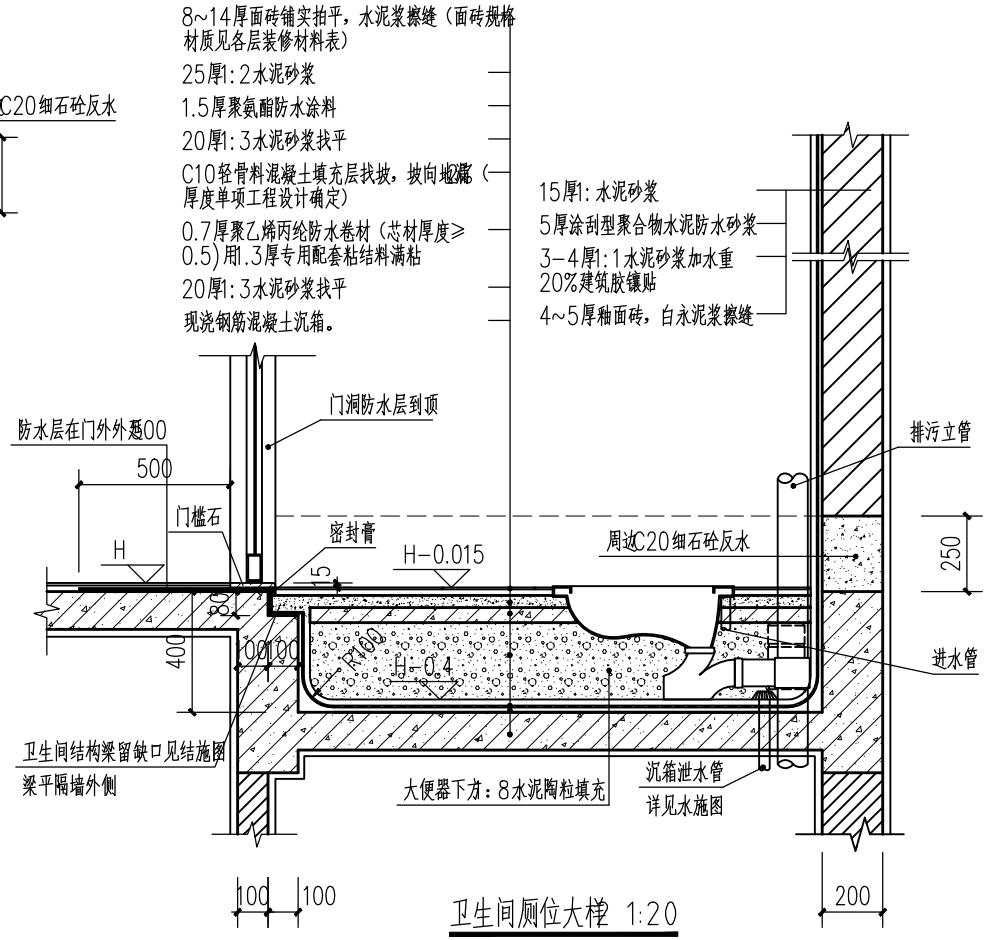

卫生间厕位大样 1:20

工程名称	江门市农房设计通用图集-户型120-3	专　业	建筑
图　名	卫生间厕位大样图	图　号	JS-14

门窗表

类型	设计编号	洞口尺寸(mm)	数量				备注
			一层	二层	三层	合计	
普通门	M0820	800X2000	1	–	–	1	铝合金框玻璃防潮门
	M0822	800X2200	1	3	2	6	铝合金框玻璃防潮门
	M1221	1200X2100	1	–	–	1	不锈钢防盗门
	M0922	900X2200	2	3	1	6	实木门
	M1022a	1050X2200	1	–	–	1	实木门
	M1526	1500X2600	1	–	–	1	实木门
	TLM1822	1800X2200	1	–	–	1	铝合金玻璃推拉门
	TLM2424a	2400X2450	–	1	–	1	铝合金玻璃推拉门
防火门	FMZ0922	900X2200	1	–	–	1	成品乙级防火门
卷帘门	JLM2924	2900X2400	1	–	–	1	卷帘门
普通窗	C0815	800X1500	4	4	1	9	铝合金平开窗
	C1015	1000X1500	–	1	1	2	铝合金平开窗
	C1215	1200X1500	1	–	–	1	铝合金平开窗
	C1515	1500X1500	2	2	3	7	铝合金平开窗
	C2415	2400X1500	–	1	1	2	铝合金平开窗
百叶	BY0305	300X500	–	–	1	1	防雨百叶

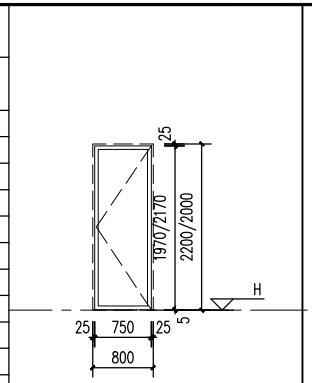

编号:M0820/M0822 | 位置:卫生间 | 铝合金框玻璃防潮门

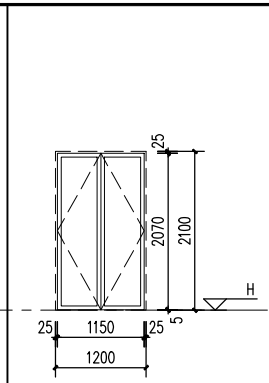

编号:M1221 | 位置:后院 | 类别:不锈钢防盗门

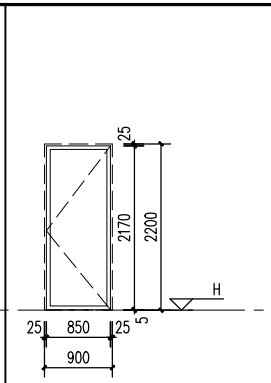

编号:M0922 | 位置:卧室 | 类别:实木门

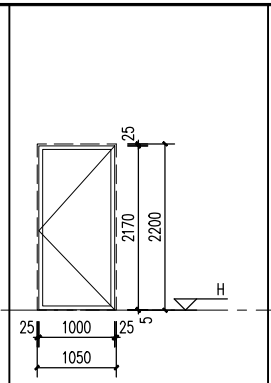

编号:M1022a | 位置:入户门 | 类别:实木门

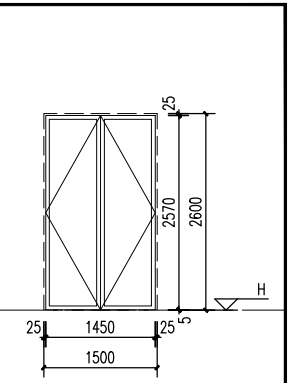

编号:M1526 | 位置:入户门 | 类别:实木门

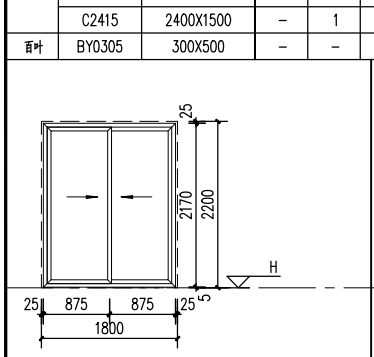

编号:TLM1822 | 位置:厨房 | 类别:铝合金玻璃推拉门

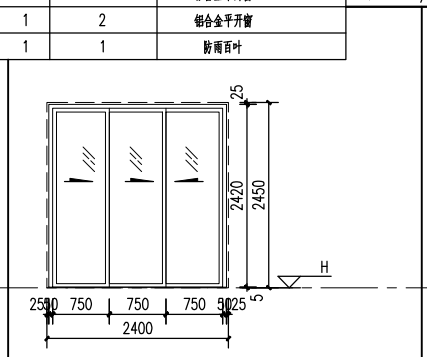

编号:TLM2424a | 位置:阳台 | 类别:铝合金玻璃推拉门

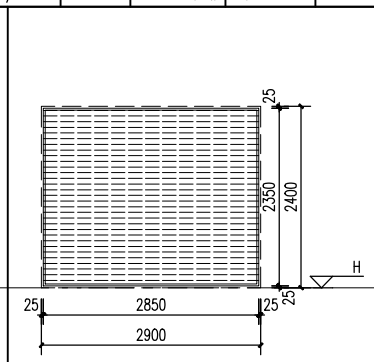

编号:JLM2924 | 位置:车库 | 类别:卷帘门

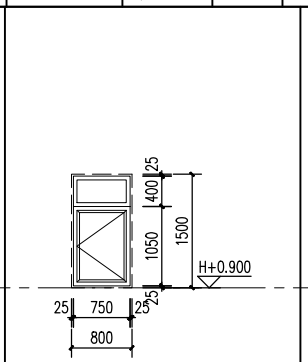

编号:C0815 | 位置:卫生间 | 类别:铝合金平开窗

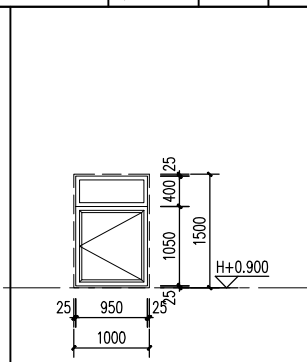

编号:C1015 | 位置:楼梯间 | 类别:铝合金平开窗

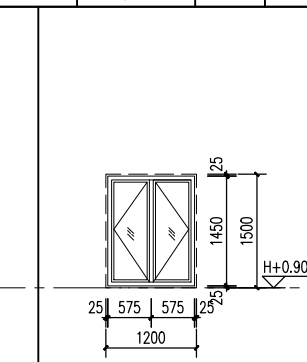

编号:C1215 | 位置:楼梯间 | 类别:铝合金平开窗

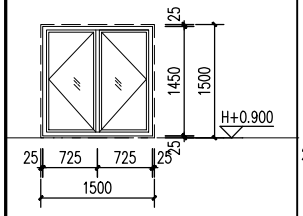

编号:C1515 | 位置:楼梯间 | 类别:铝合金平开窗

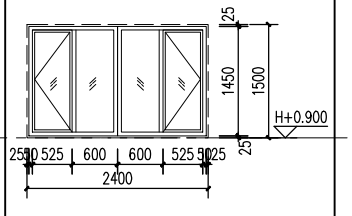

编号:C2415 | 位置:卧室 | 类别:铝合金平开窗

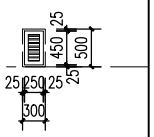

编号:BY0305 | 位置:烟道 | 类别:防雨百叶

说明:

1. 本图所注门窗尺寸为窗洞口尺寸，施工前应先复核洞口尺寸，门窗数量需现场核对，以现场核对为准。
2. 铝合金门窗设计需按《铝合金门窗工程设计、施工及验收规范》JGJ/T 215-30-2002。
3. 铝合金外窗的气密性不应低于《建筑幕墙、门窗通用技术条件》GB/T 31433-2015中的四级水平，抗风压性能的基本风压不小于2500Pa，水密性能不小于350Pa。
4. 门窗制作时，应以现场实际量度尺寸为准，并四周预留粉刷厚度20mm。
5. 铝合金型材基材壁厚外门不应小于2mm，外窗不应小于1.8mm，详见《铝合金门窗》GB/T 8478-2020第5.1.2.1.2条要求。
6. 预留门窗洞与门窗框四周的间隙每边不宜大于5mm，大于10mm时，用聚合物水泥砂浆修整洞口；门窗外侧金属框与防水砂浆层及饰面层接缝处，留宽10mm×5mm(宽×深)的凹槽，并嵌填高弹性密封材料(泡沫膨胀剂；外窗台最高点应比内窗台低不小于10mm且应向外排水；金属或塑料窗框内缘高度不应小于15mm。窗框不应与外墙饰面齐平，应凹进不少于5mm，底部宜用液态灌浆材料或泡沫膨胀剂灌满。
7. 凡单块面积大于1m²的门窗玻璃、落地门窗玻璃和外窗玻璃，以及窗台低于900mm的窗户，其下部固定窗的玻璃，均应采用安全玻璃，其厚度应该满足安全规范要求。
8. 与铝合金门窗框扇型材连接的紧固件应采用不锈钢，不得采用铝及铝合金抽芯铆钉做门窗构件受力连接紧固件。
9. 所有落地窗及玻璃门须在视线高度设置防碰撞的醒目标志，详门窗公司深化设计。
10. H为楼层建筑面标高，窗台高为建筑面标高至窗台的高度。
11. 所有铝合金推拉窗，均应按规定做“防脱落装置”。
12. 当窗户窗台低于900mm高，需设护窗栏杆。
13. 推拉门应安装可防室外开启装卸的装置。
14. 当门窗高度不到梁底时，门窗顶需设200mm混凝土过梁。
15. 若立面图中门窗开启方式与门窗大样不一致，应以门窗大样为准。

工程名称	江门市农房设计通用图集-户型120-3	专　业	建筑
图　名	门窗表、门窗详图	图　号	JS-15

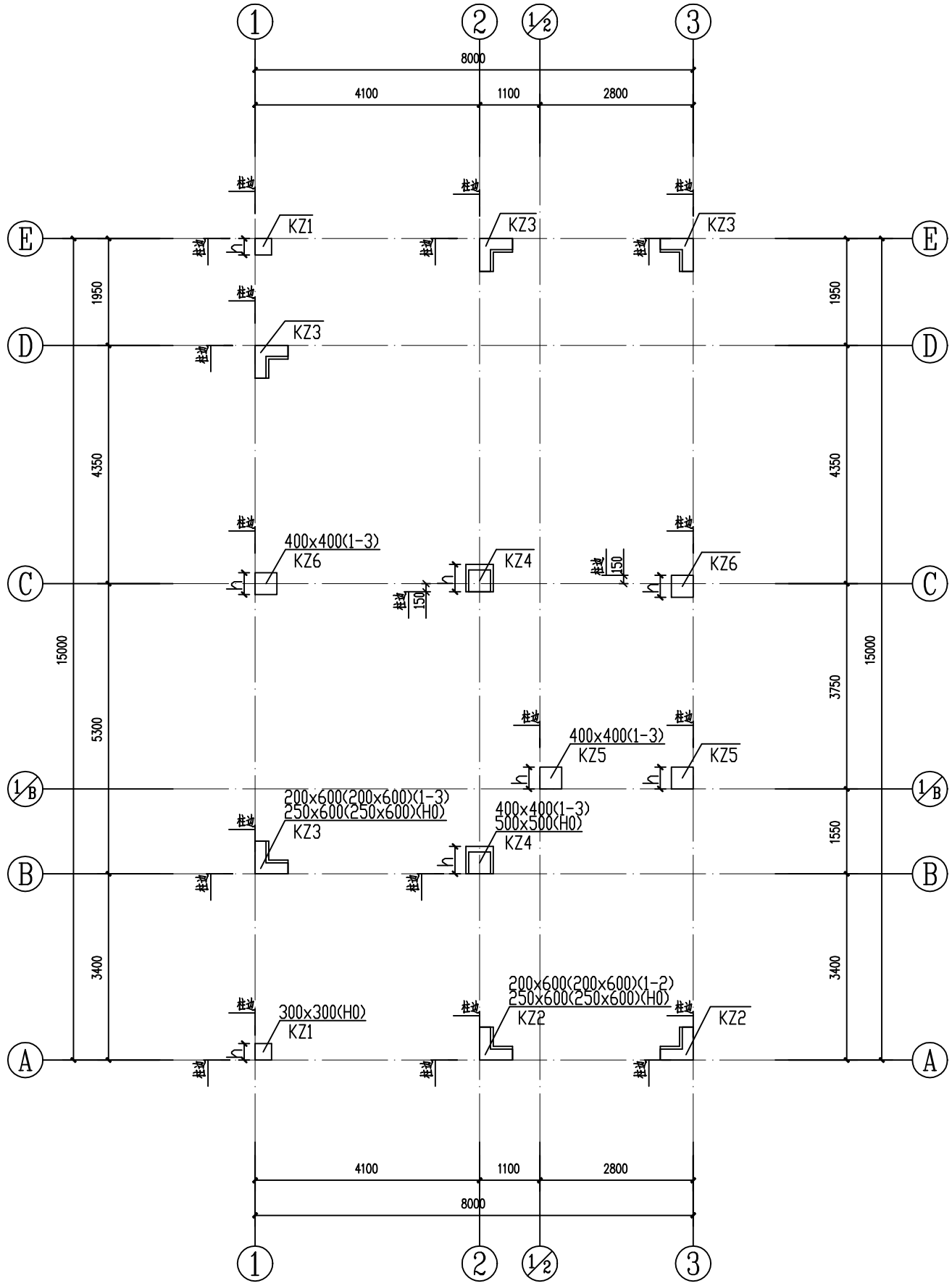

柱平面定位图 1:100

图名	工程名称	江门市农房设计通用图集-户型120-3
柱平面定位图	专业	结构
	图号	G-01

截面	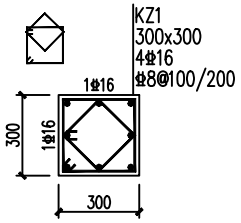	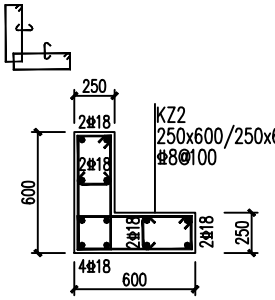	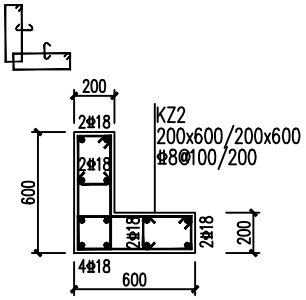	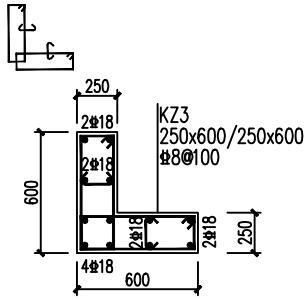	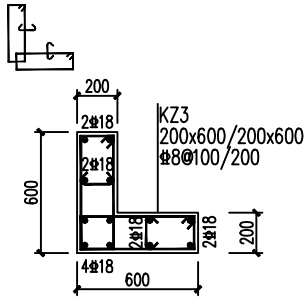
编号	KZ1	KZ2	KZ2	KZ3	KZ3
层号	H0	H0	1-2	H0	1-3
纵筋	8Φ16	12Φ18	12Φ18	12Φ18	12Φ18
箍筋	Φ8@100	Φ8@100	Φ8@100/200	Φ8@100	Φ8@100/200
截面	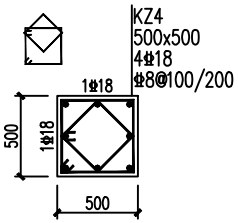	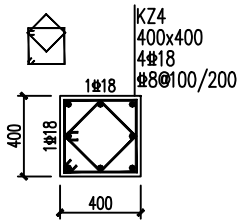	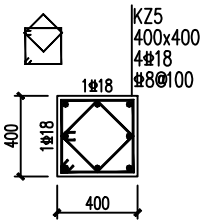	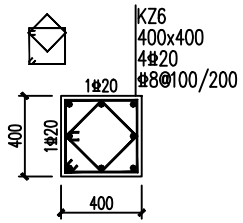	
编号	KZ4	KZ4	KZ5	KZ6	
层号	H0	1-3	1-3	1-3	
纵筋	8Φ18	8Φ18	8Φ18	8Φ20	
箍筋	Φ8@100	Φ8@100/200	Φ8@100	Φ8@100/200	

柱配筋大样图 1:100

工程名称	江门市农房设计通用图集-户型120-3	专　业	结构
图　名	柱配筋大样图	图　号	GS-02

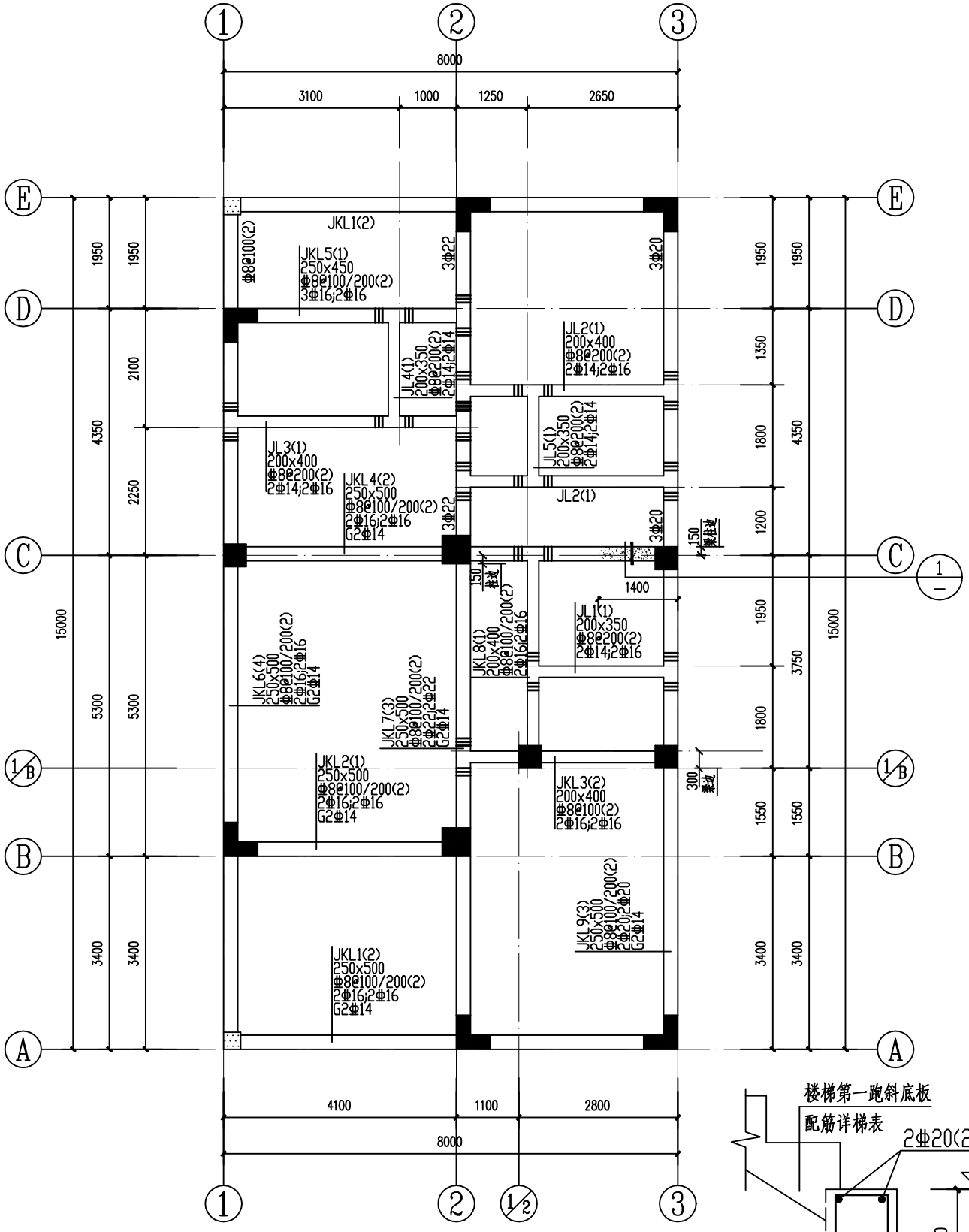

一层梁配筋图 1:100

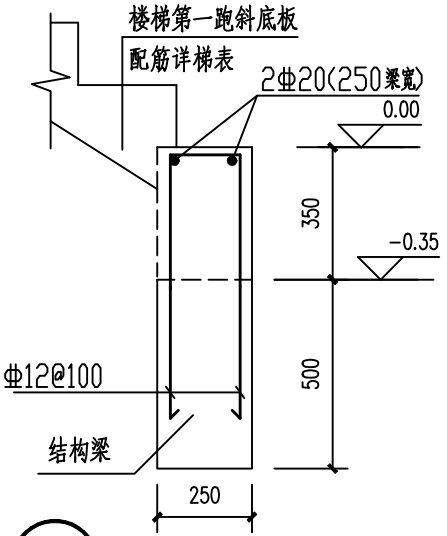

① 梯梁垫高大样

注:1.混凝土同当层梁板砼标号。

说明:
1.除注明外梁集中重处密箍和吊筋均为6Φ*,2Φ14,其中* 为该梁段箍筋直径
2.梁混凝土等级为C25
3.除注明外 首层梁面标高为-0.350m

工程名称	江门市农房设计通用图集-户型120-3
图名	一层梁配筋图
专业	结构
图号	G-03

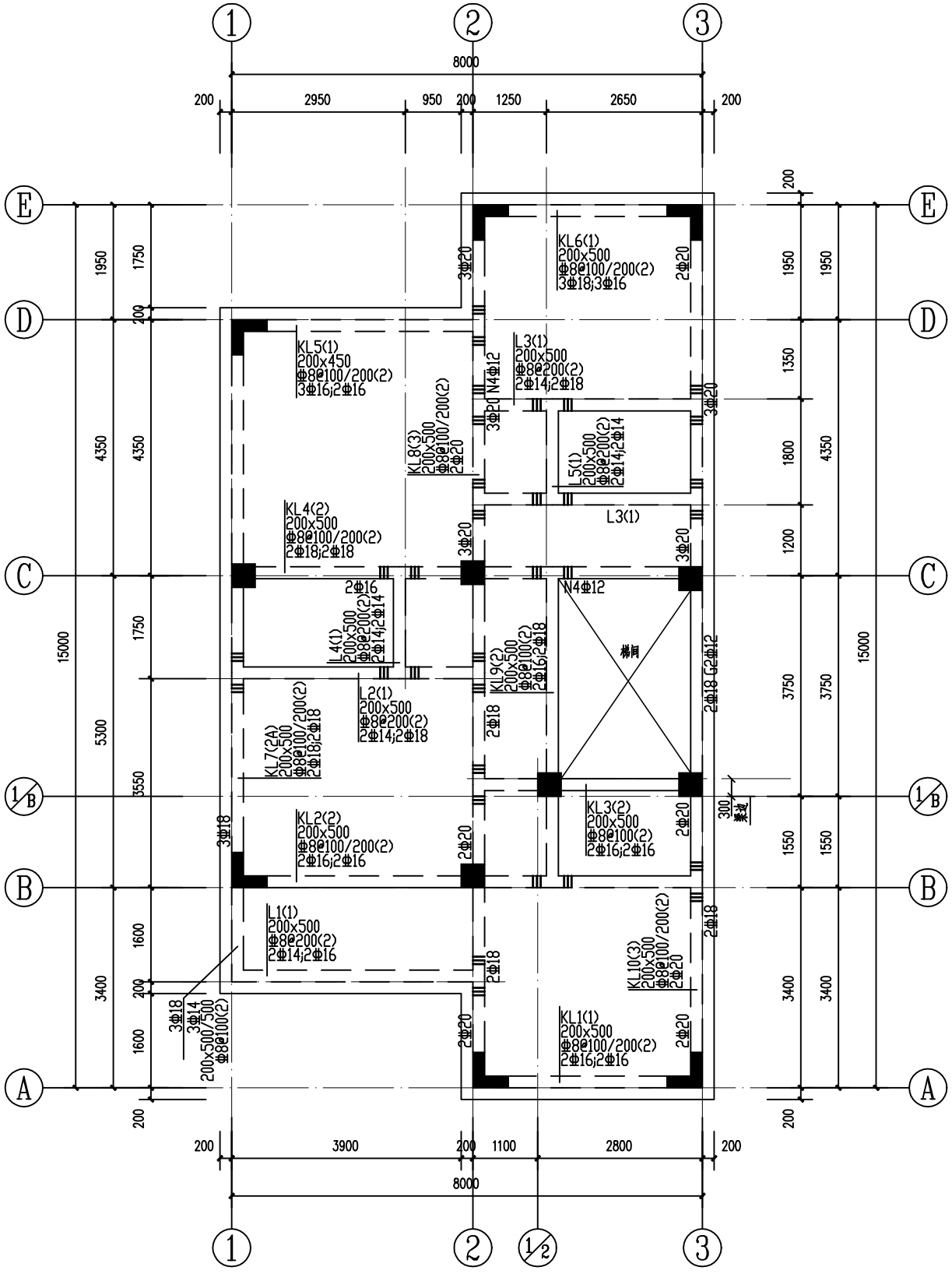

二层梁配筋图 1:100

说明:

1.除注明外梁集中重处密箍和吊筋均为6Φ*,2Φ14,其中* 为该梁段箍筋直径

2.梁混凝土等级为 C25

3.除注明外二层梁面标高为:3.300m

工程名称	江门市农房设计通用图集-户型120-3
图名	二层梁配筋图
专业	结构
图号	G-04

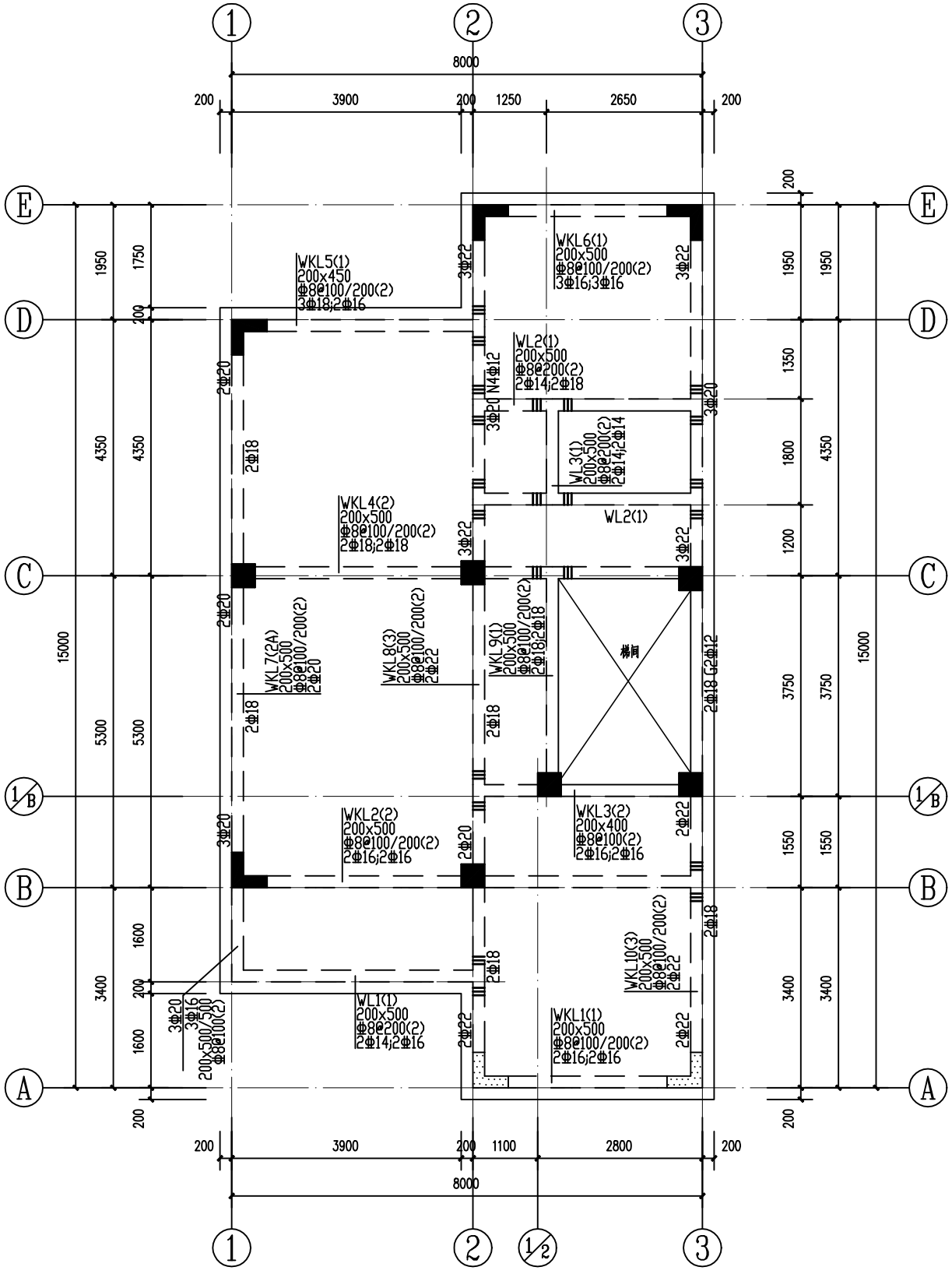

三层梁配筋图 1:100

说明:

1.除注明外梁集中重处密箍和吊筋均为6Φ*,2Φ14,其中*为该梁段箍筋直径
2.梁混凝土等级为C25
3.除注明外三层梁面标高为6.300m

工程名称	江门市农房设计通用图集-户型120-3
图名	三层梁配筋图
专业	结构
图号	G-05

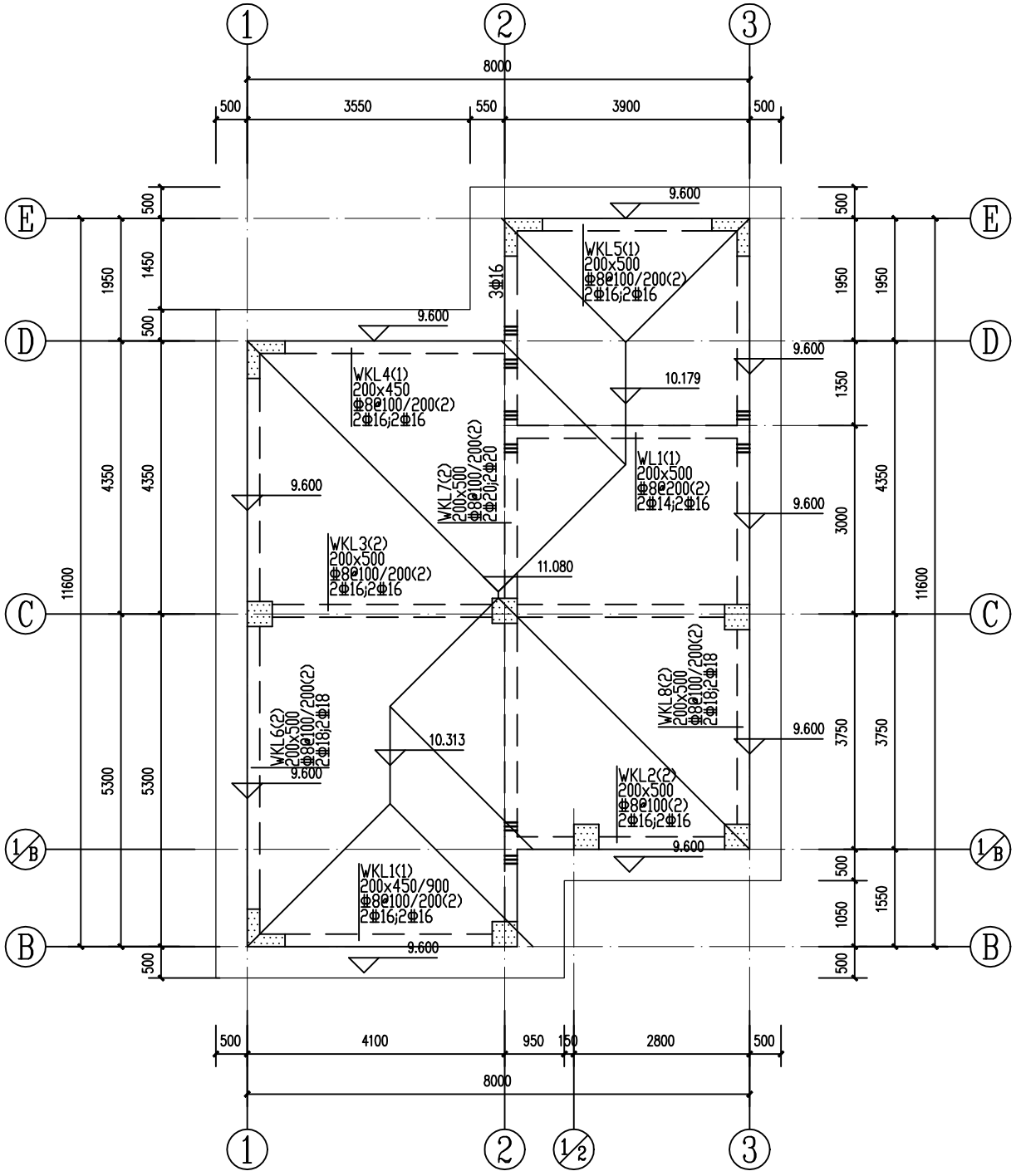

屋面层梁配筋图 1:100

说明:
1.除注明外梁集中重处密箍和吊筋均为6Φ*,2Φ14,其中* 为该梁段箍筋直径
2.梁混凝土等级为 C25
3.本层梁面标高按建筑坡屋面

工程名称	江门市农房设计通用图集-户型120-3	专业	结构
图名	屋面层梁配筋图	图号	G-06

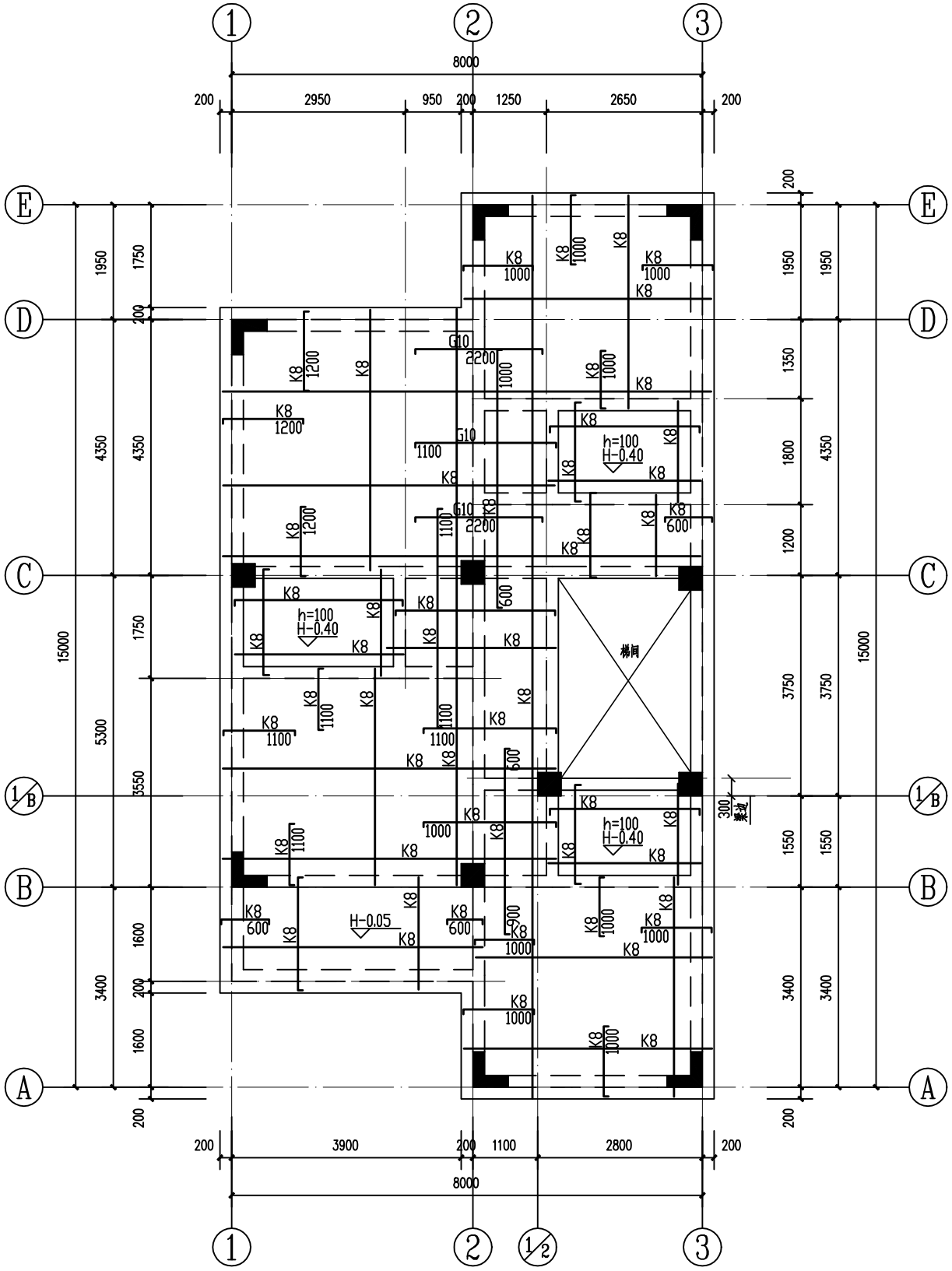

二层板配筋图 1:100

说明:

1. 此楼面混凝土强度等级为C25。
   板钢筋用HRB400(Φ)级, 强度设计值fy=360N/mm².
2. 图中未注明者板厚为120mm,凡未注明钢筋的小跨度板,支座筋和底筋按K8构造配筋
   图中K8表示Φ8@200,G10表示Φ10@180
3. 图中未注明者板面和梁顶标高为H,单位为m
   二层楼板面建筑标高H为:3.300m

工程名称	江门市农房设计通用图集-户型120-3
图名	二层板配筋图
专业	结构
图号	G-07

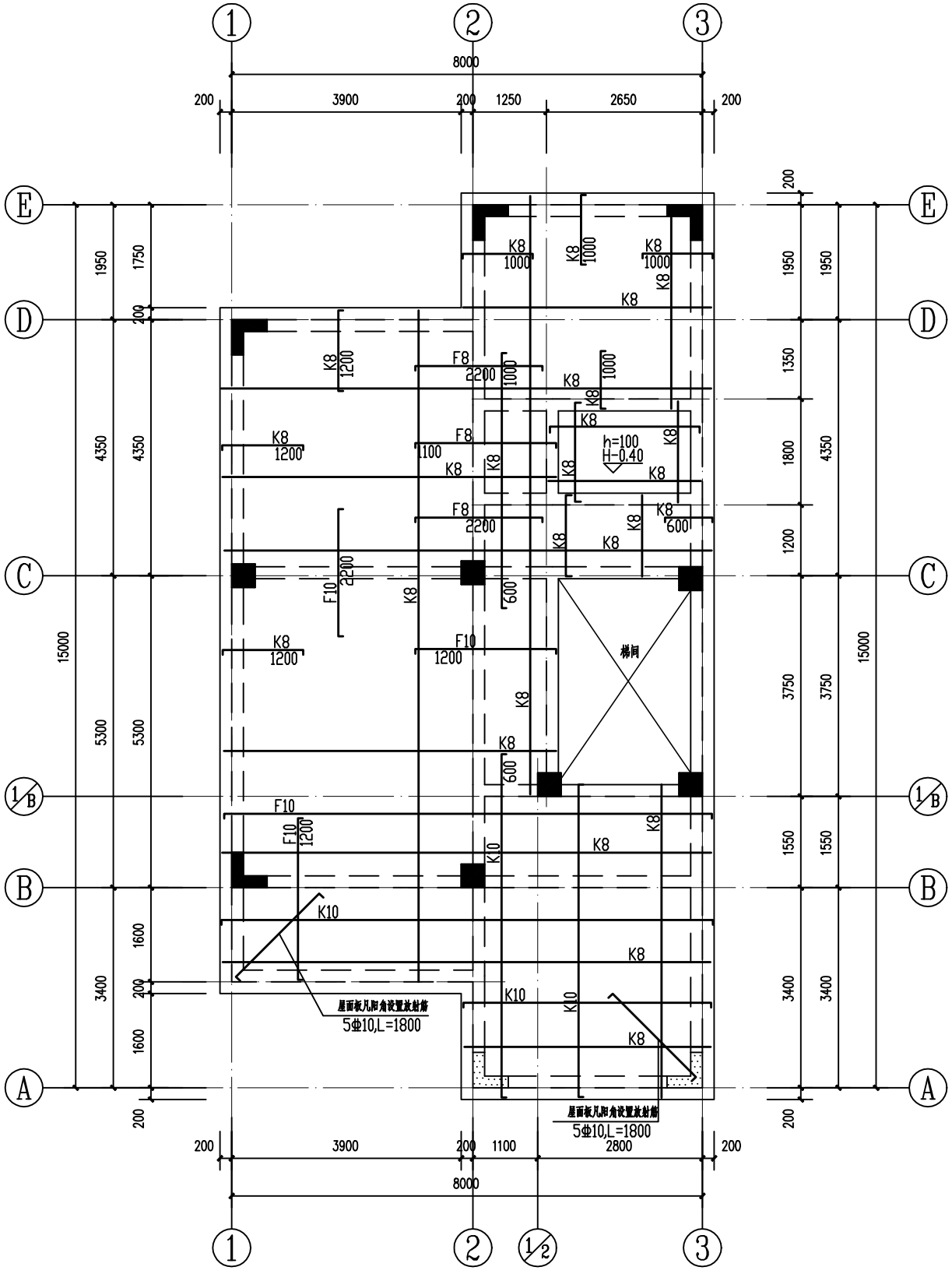

三层板配筋图 1:100

说明:

1.此楼面混凝土强度等级为C25。

板钢筋用HRB400(Φ)级, 强度设计值fy=360N/ mm².

2.图中未注明者板厚为120mm,凡未注明钢筋的小跨度板,支座筋和底筋按K8构造配筋

图中K8表示Φ8@200,F8表示Φ8@150,K10表示Φ10@200,F10表示Φ10@150

3.图中未注明者板面和梁顶标高为H,单位为m

三层楼板面建筑标高H为:6.300m

工程名称	江门市农房设计通用图集-户型120-3
图名	三层板配筋图
专业	结构
图号	G-08

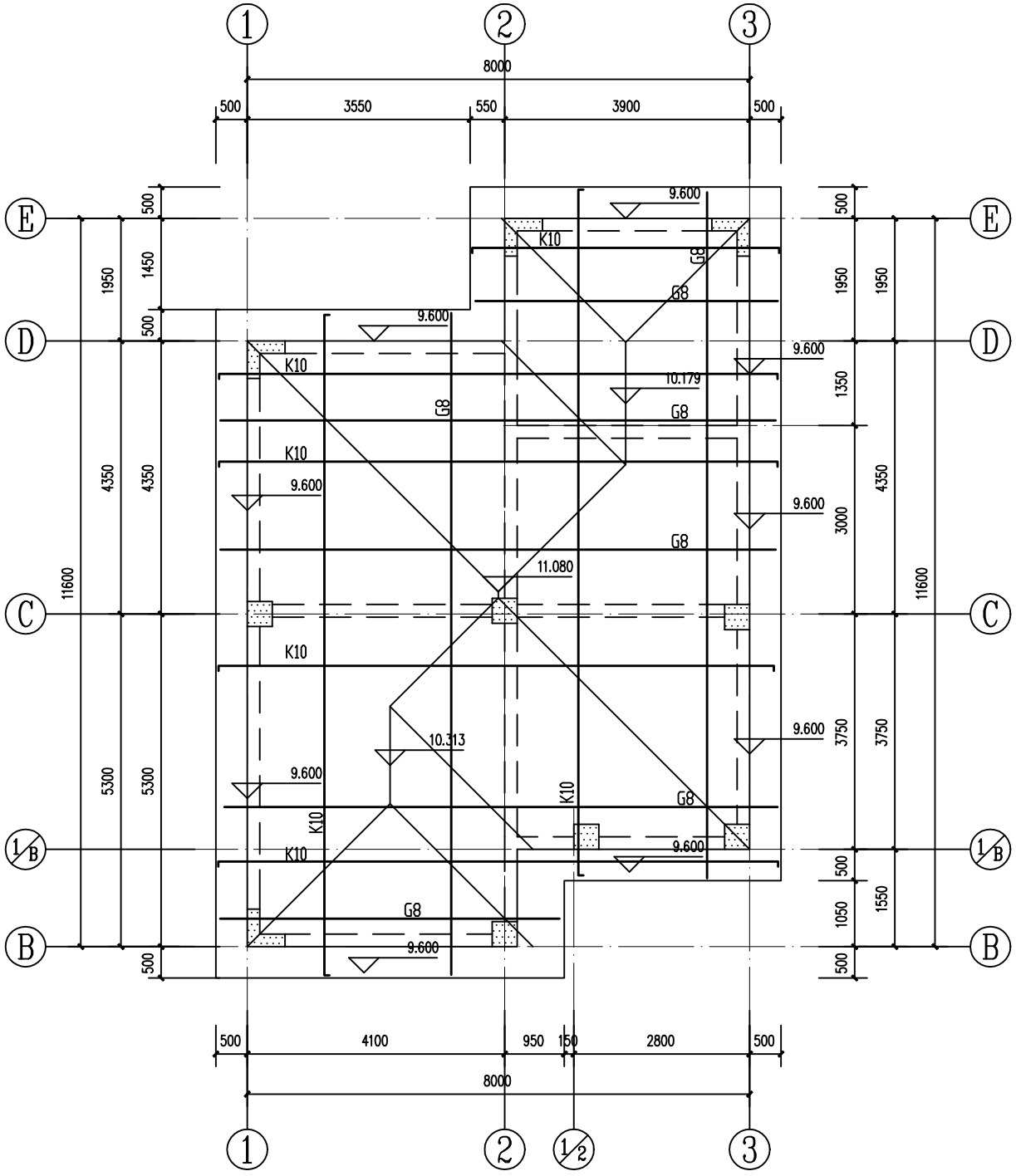

屋面层板配筋图 1:100

说明:

1. 此天面层混凝土强度等级为C25.
   板钢筋用HRB400(Φ)级, 强度设计值fy=360N/mm².
2. 图中未注明者板厚为130mm,板底筋以Φ8@180双向拉通,面筋以Φ10@200双向拉通.
   图中G8表示Φ8@180,K10表示Φ10@200
3. 图中未注明者板面和梁顶标高为H,单位为m
   本层板面标高按建筑坡屋面

工程名称	江门市农房设计通用图集-户型120-3	专业	结构
图名	屋面层板配筋图	图号	G-09

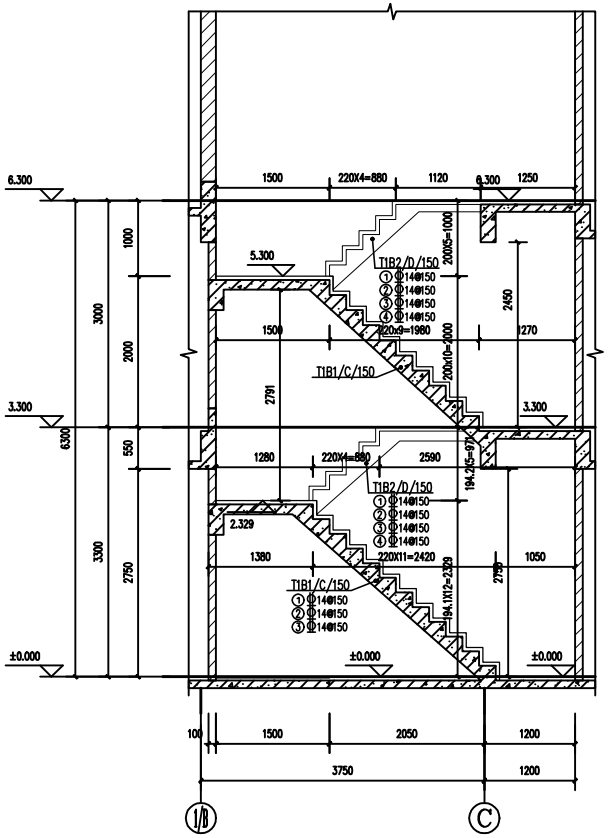

楼梯剖面图

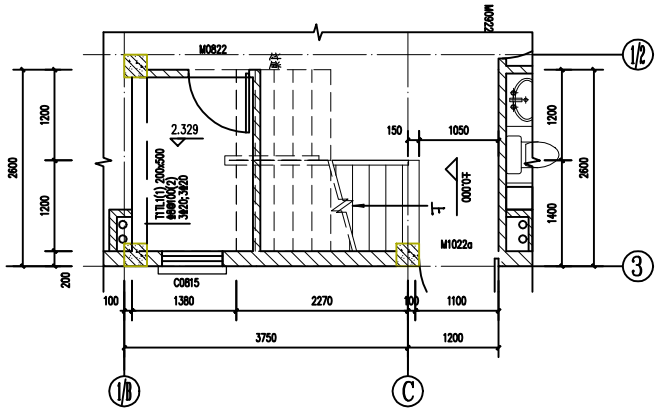

首层楼梯平面图

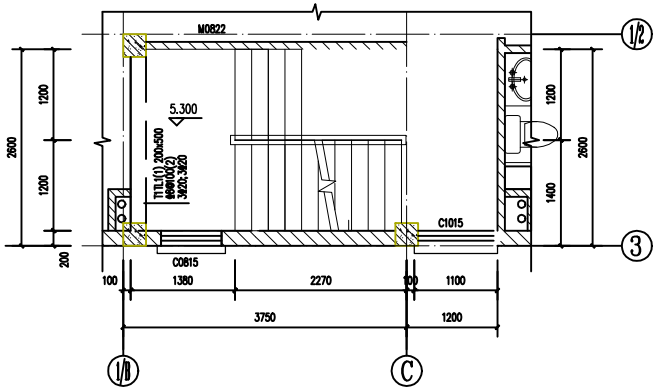

二层楼梯平面图

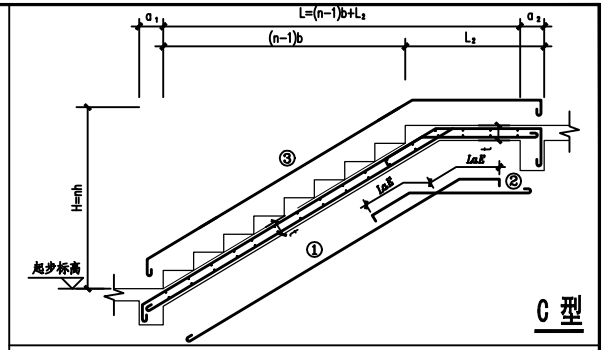

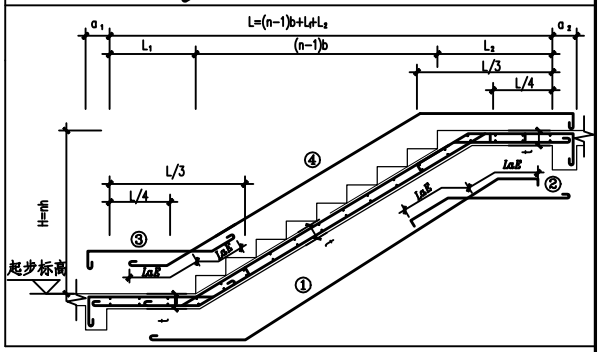

工程名称	江门市农房设计通用图集-户型120-3	专　业	结构
图　名	楼梯大样图	图　号	GS-10

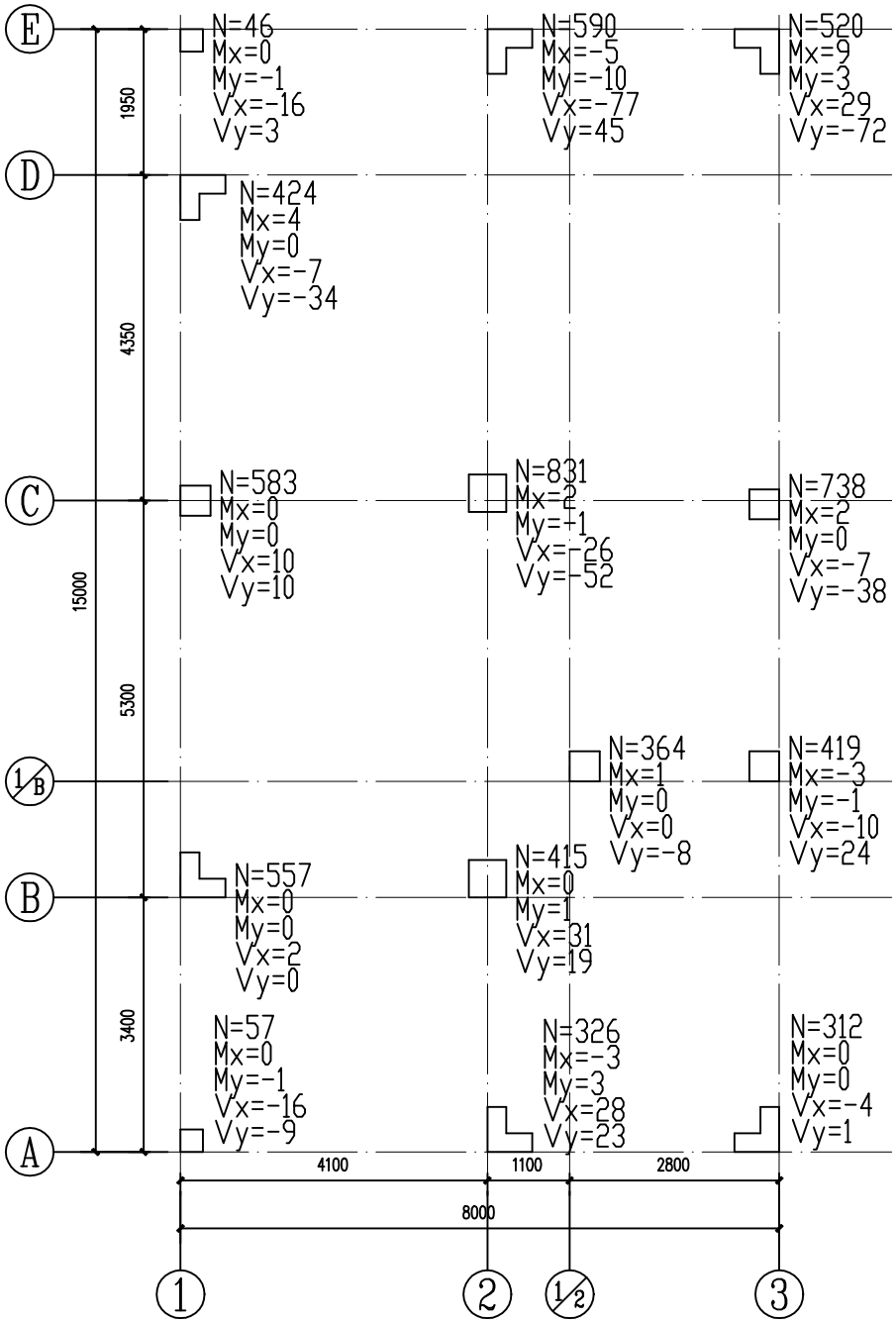

柱底内力图 1:100

说明:

1.最大轴力标准组合内力

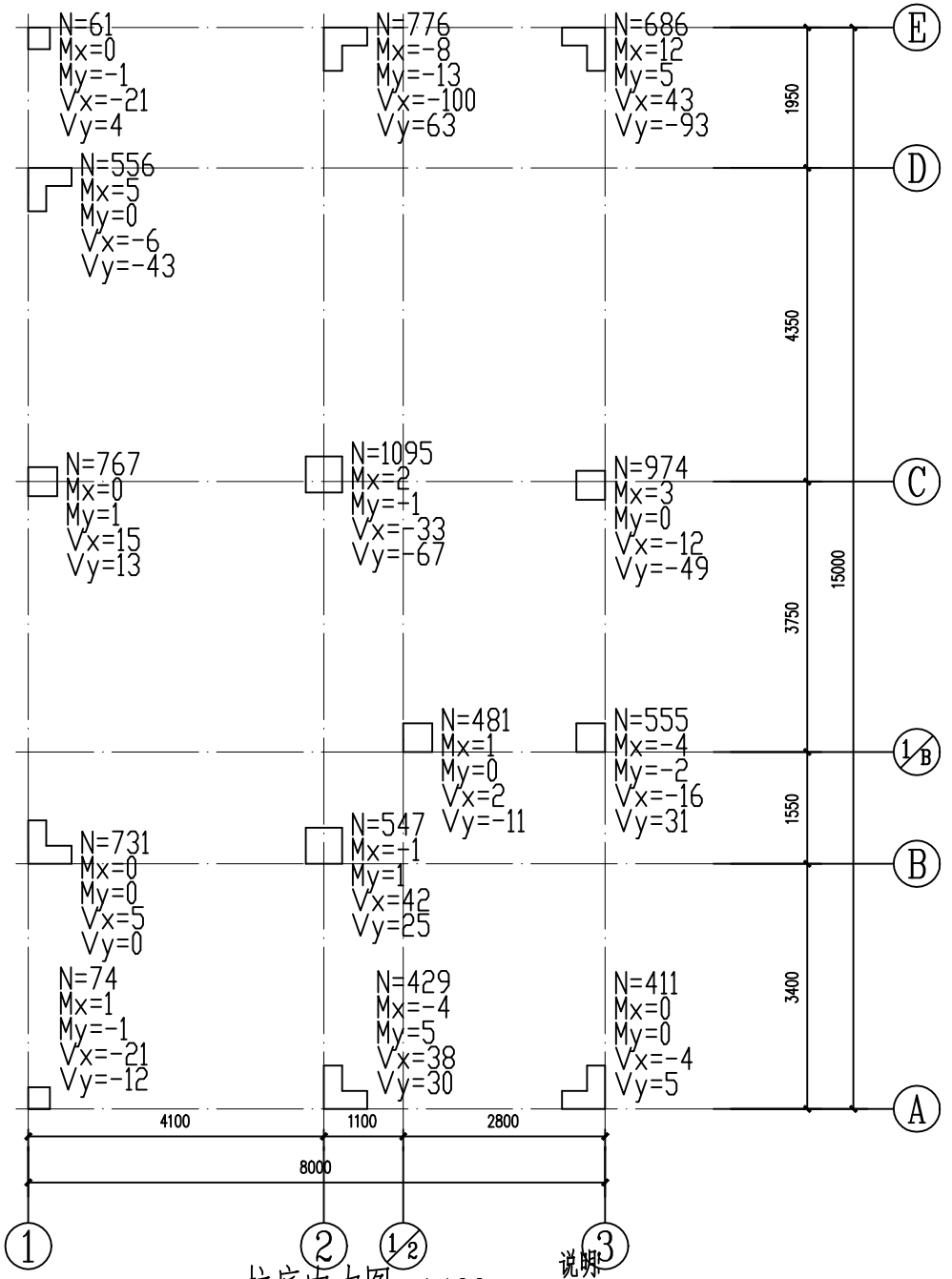

柱底内力图 1:100

说明:

1.最大轴力基本组合内力

工程名称	江门市农房设计通用图集-户型120-3	专　业	结构
图　名	柱底内力图	图　号	GS-11

户型150-1
沿街效果图

户型150-1
沿街效果图

设计说明

设计方案立面造型整体简洁、轻盈、灵动，融合江门侨乡建筑元素，将传统拱券简化，用券廊丰富造型和光影效果。开敞前院和二层开放的露台，方便使用者的交流互动，有利于形成开放和谐的乡村社区生活模式。户型平面共有 9 房 3 厅 5 卫 1 厨 2 阳台 2 露台 1 车库，基本能满足三至四代人共同居住的需求。首层客厅面向大前院，餐厅和厨房相对独立，并可通向中部庭院，老人房紧邻卫生间、车库通向中部庭院直达餐厅；二层设有起居室带大露台，2 间卧室中有 1 间套房；夹层设置 3 房 间。

经济技术指标

指标	数量（单位）
用地面积	150.00 ㎡
基底面积	113.05 ㎡
总建筑面积	274.22 ㎡
建筑高度	9.15m
建筑层数	2
建筑面宽	12.50m
建筑进深	14.50m

造价估算表

序号	工程和费用名称	单位	数量	单价（元 / ㎡）	合计（元）	备注
一	**综合楼主体工程**				712907.32	
1	土建工程	㎡	274.22	700	191954.00	不含地基基础、含地上建筑主体结构、墙体砌筑等
2	室内客厅、卧室及公共区域装修	㎡	238.05	1000	238050.00	地面抛光砖、墙身天花抹灰乳胶漆
3	室内厨房、卫生间装修	㎡	36.17	1500	54255.00	地面防滑砖 + 墙面瓷砖 + 天花抹灰乳胶漆 + 地面墙身防水
4	外立面装饰工程	㎡	274.22	380	104203.60	按建筑面积计算
5	屋面及防水	㎡	120.73	400	48292.00	
6	电气及照明工程	㎡	274.22	150	41133.00	配电及照明系统
7	给排水工程	㎡	274.22	80	21937.60	含给、排水系统、洁具及附件
8	白蚁防治费	㎡	274.22	6	1645.32	
9	室外排污排水及化粪池	项	1.00	5000	5000.00	不含至化粪池排出至市政部分
10	室外庭院	㎡	35.76	180	6436.80	稳定垫层 + 混凝土抹光

江门市农房设计通用图集--户型150-1

图 纸 目 录

序号	图纸名称	专业	图号	图幅	备注
01	一层平面图	建 筑	JS-01	A4	
02	二层平面图	建 筑	JS-02	A4	
03	二层夹层平面图	建 筑	JS-03	A4	
04	屋顶平面图	建 筑	JS-04	A4	
05	轴立面图一	建 筑	JS-05	A4	
06	轴立面图二	建 筑	JS-06	A4	
07	轴立面图三	建 筑	JS-07	A4	
08	轴立面图四	建 筑	JS-08	A4	
09	剖面图	建 筑	JS-09	A4	
10	节点大样图	建 筑	JS-10	A4	
11	门窗表	建 筑	JS-11	A4	
01	柱平面定位图	结 构	GS-01	A4	
02	柱配筋大样图	结 构	GS-02	A4	
03	一层梁配筋图	结 构	GS-03	A4	
04	二层梁配筋图	结 构	GS-04	A4	
05	三层梁配筋图	结 构	GS-05	A4	
06	屋面层梁配筋图	结 构	GS-06	A4	
07	二层板配筋图	结 构	GS-07	A4	
08	三层板配筋图	结 构	GS-08	A4	
09	屋面层板配筋图	结 构	GS-09	A4	

工程名称	江门市农房设计通用图集-户型150-1	专 业	建筑
图 名	图纸目录	图 号	JS-ML01

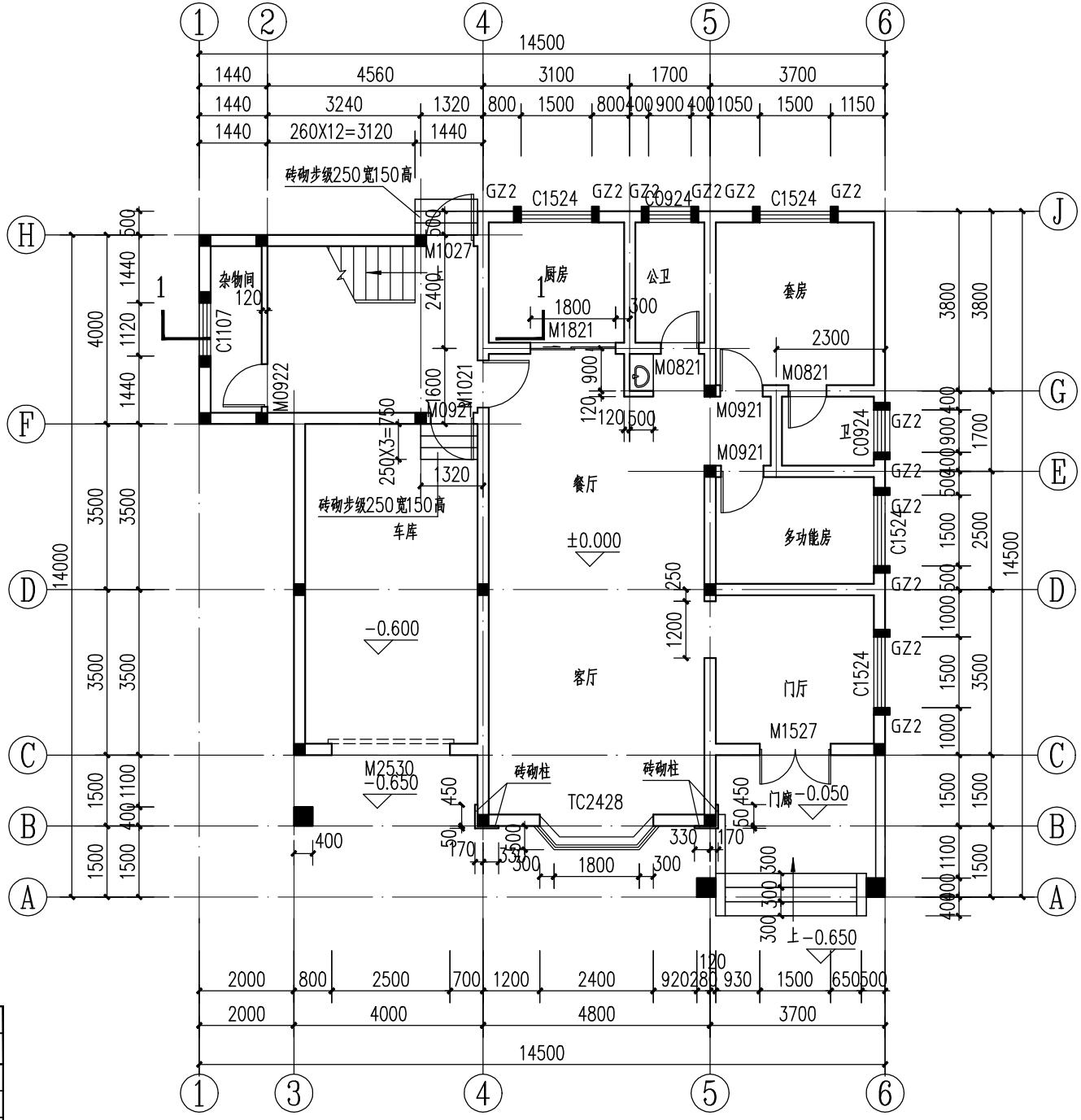

首层平面图 1:100

各功能空间建筑及结构标高对应表(H为当前层建筑完成面标高)		
位 置	建筑完成面标高	结构面标高
客餐厅、户内走道	H	H-0.050
卧室	H	H-0.050
厨房	H-0.030	H-0.050
阳台	H-0.050	H-0.100
露台	H-0.050	H-0.100
卫生间	H-0.015(地面最高处)	H-0.400

工程名称	江门市农房设计通用图集-户型150-1	专 业	建筑
图 名	首层平面图	图 号	JS-01

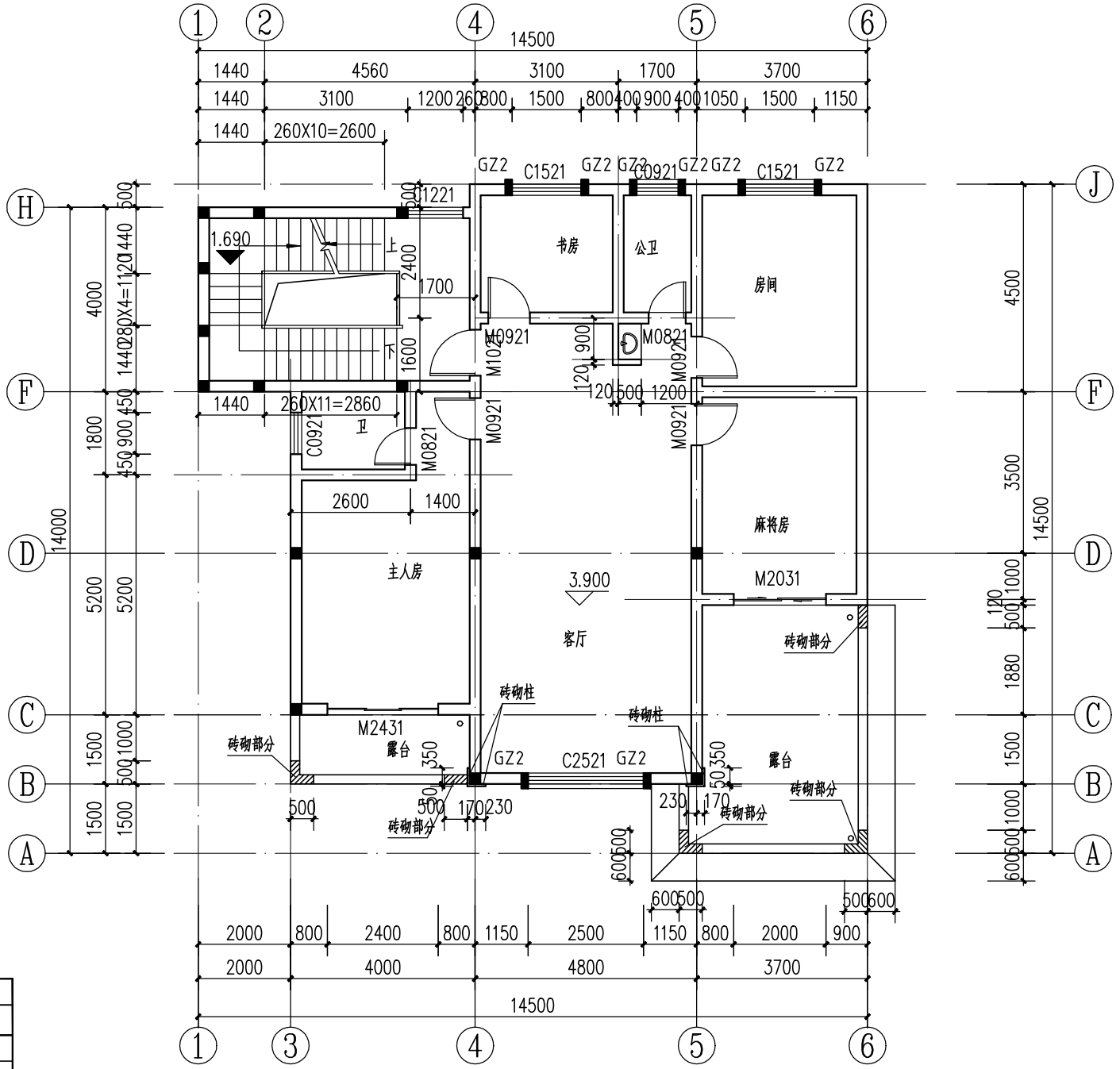

二层平面图 1:100

各功能空间建筑及结构标高对应表(H为当前层建筑完成面标高)		
位 置	建筑完成面标高	结构面标高
客餐厅、户内走道	H	H-0.050
卧室	H	H-0.050
厨房	H-0.030	H-0.050
阳台	H-0.050	H-0.100
露台	H-0.050	H-0.100
卫生间	H-0.015(地面最高处)	H-0.400

工程名称	江门市农房设计通用图集-户型150-1	专 业	建筑
图 名	二层平面图	图 号	JS-02

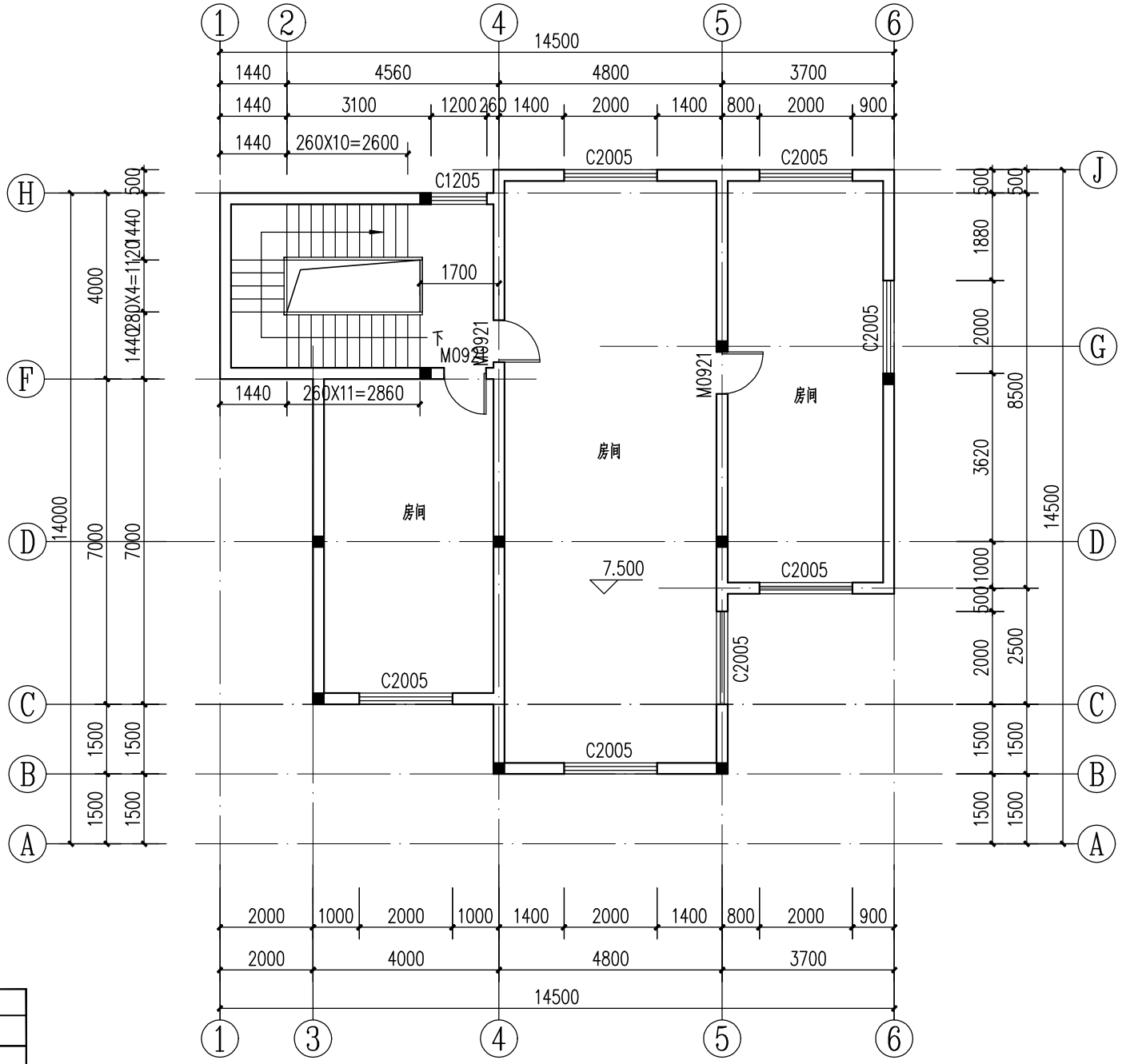

二层夹层平面图 1:100

各功能空间建筑及结构标高对应表(H为当前层建筑完成面标高)		
位 置	建筑完成面标高	结构面标高
客餐厅、户内走道	H	H-0.050
卧室	H	H-0.050
厨房	H-0.030	H-0.050
阳台	H-0.050	H-0.100
露台	H-0.050	H-0.100
卫生间	H-0.015(地面最高处)	H-0.400

工程名称	江门市农房设计通用图集-户型150-1	专 业	建筑
图 名	二层夹层平面图	图 号	JS-03

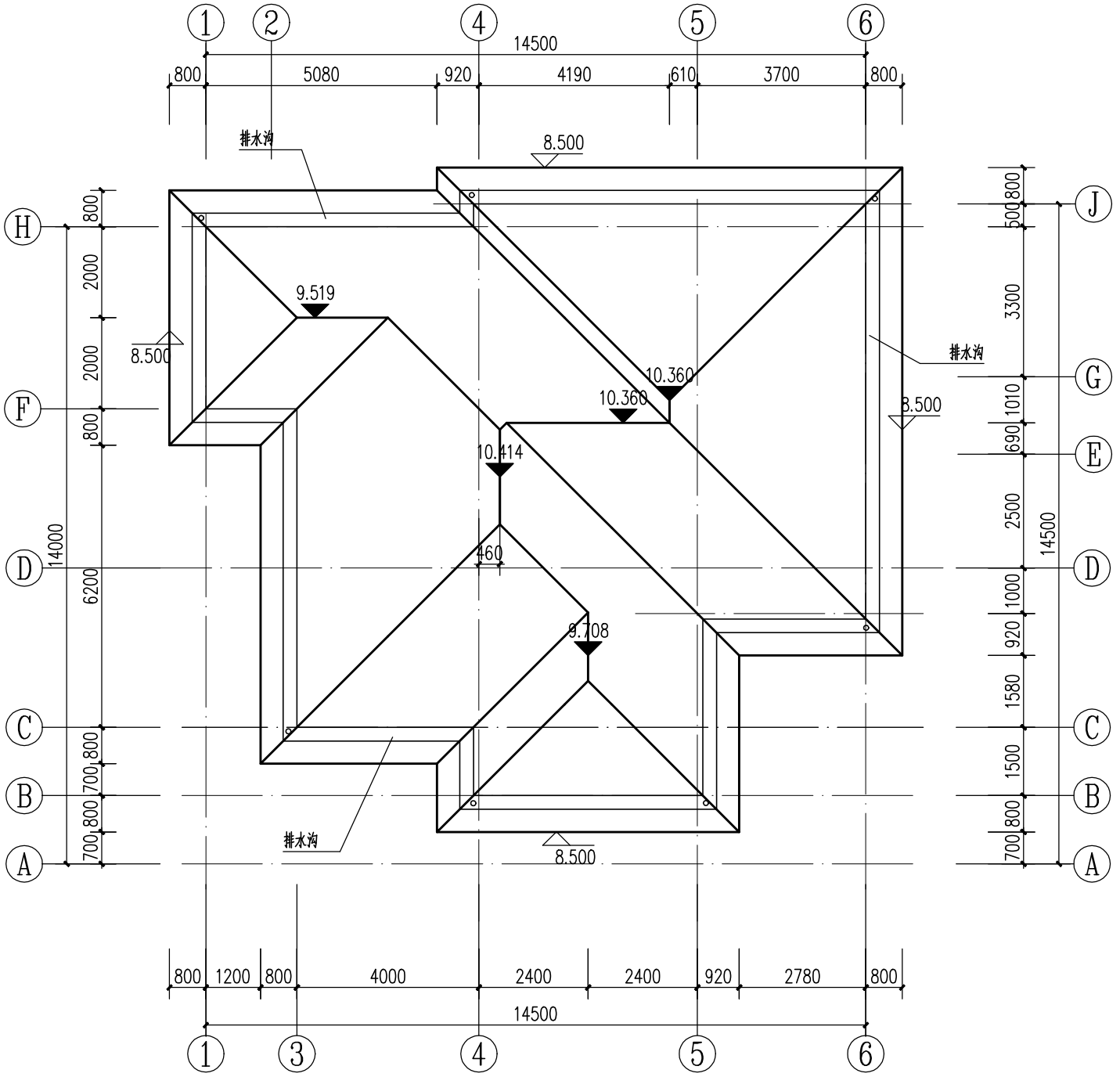

屋顶平面图 1:100

工程名称	江门市农房设计通用图集-户型150-1	专　业	建筑
图　名	屋顶平面图	图　号	JS-04

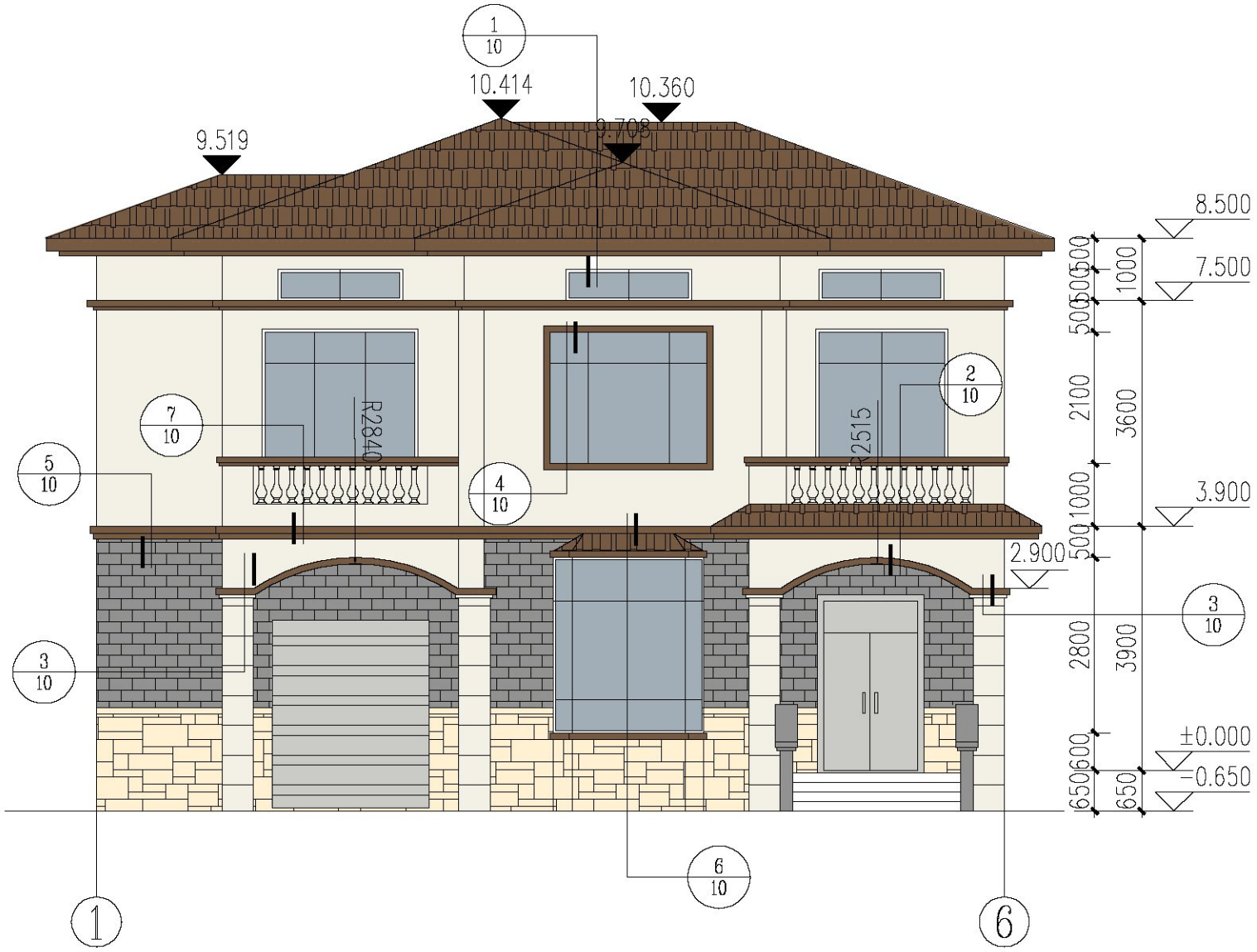

①-⑥轴立面图 1:100

立面材质图例:

- 褐色西瓦瓦面
- 杏色仿石砖
- 灰色仿石砖
- 白色外墙砖

工程名称	江门市农房设计通用图集-户型150-1	专　业	建筑
图　名	①-⑥轴立面图	图　号	JS-05

⑥-①轴立面图 1:100

立面材质图例:

- 褐色西瓦瓦面
- 杏色仿石砖
- 灰色仿石砖
- 白色外墙砖

工程名称	江门市农房设计通用图集-户型150-1	专　业	建筑
图　名	⑥-①轴立面图	图　号	JS-06

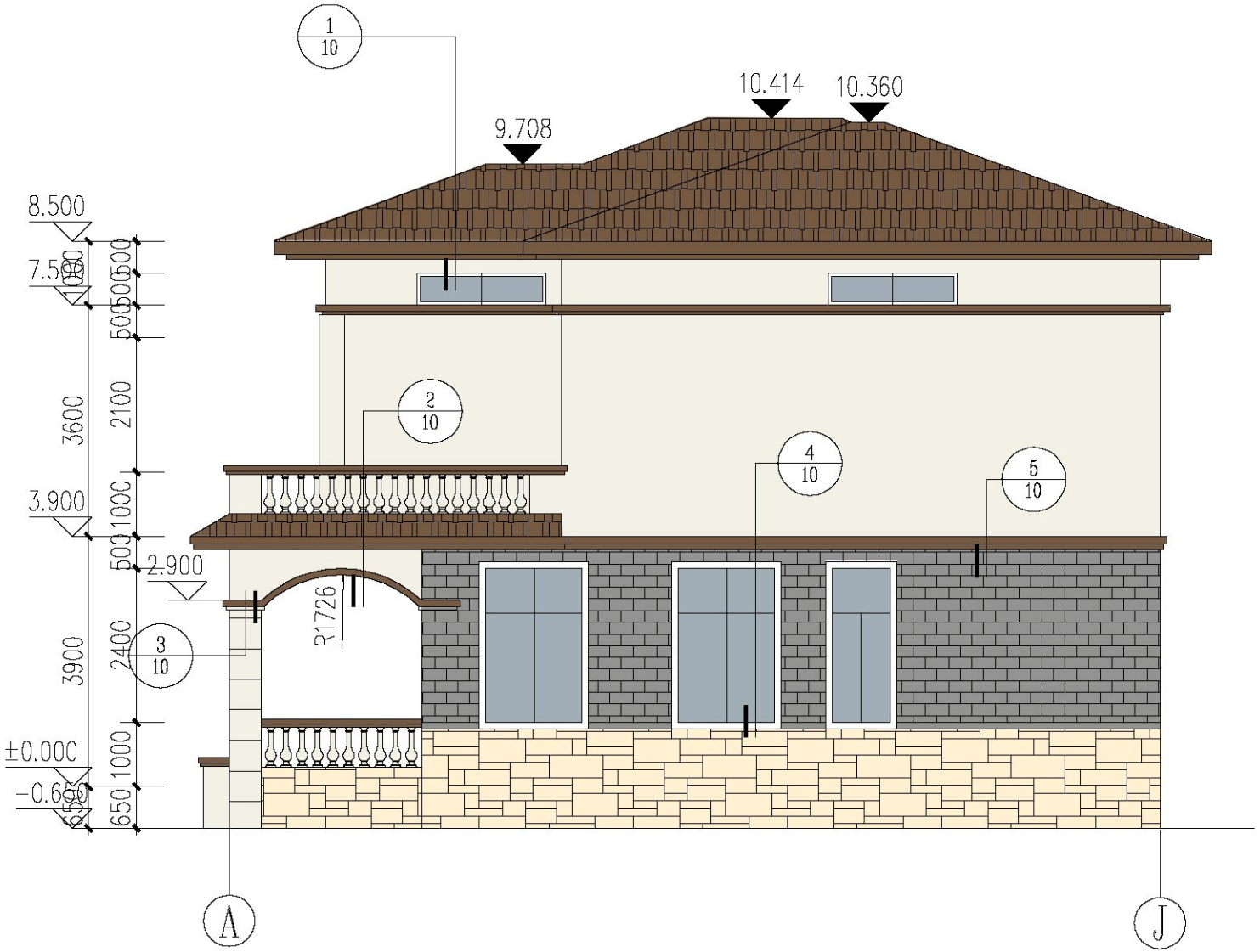

Ⓐ-Ⓙ轴立面图 1:100

立面材质图例:

- 褐色西瓦瓦面
- 杏色仿石砖
- 灰色仿石砖
- 白色外墙砖

工程名称	江门市农房设计通用图集-户型150-1	专　业	建筑
图　名	Ⓐ-Ⓙ轴立面图	图　号	JS-07

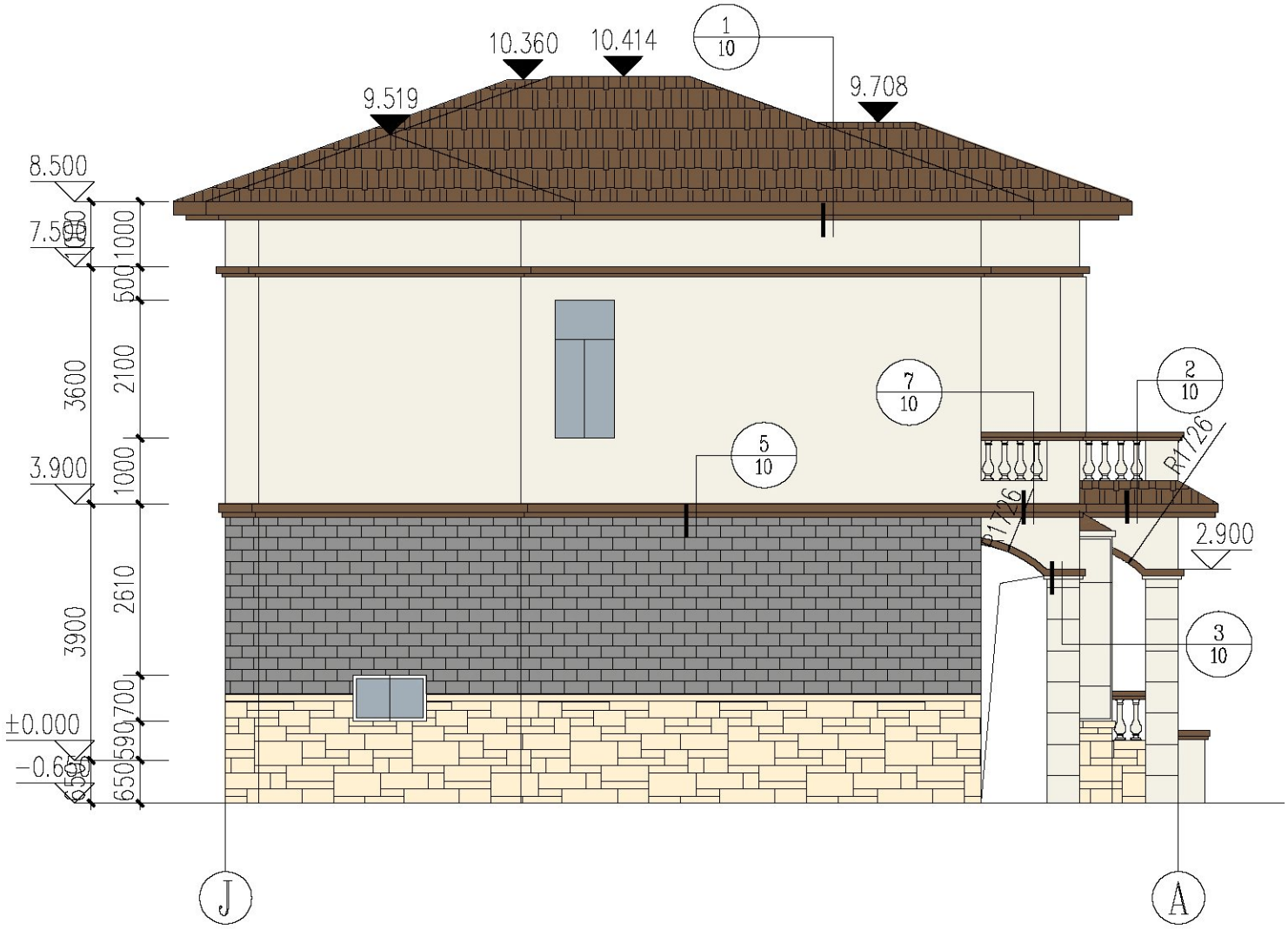

Ⓙ-Ⓐ轴立面图 1:100

立面材质图例:

- 褐色西瓦瓦面
- 杏色仿石砖
- 灰色仿石砖
- 白色外墙砖

工程名称	江门市农房设计通用图集-户型150-1	专　业	建筑
图　名	Ⓙ-Ⓐ轴立面图	图　号	JS-08

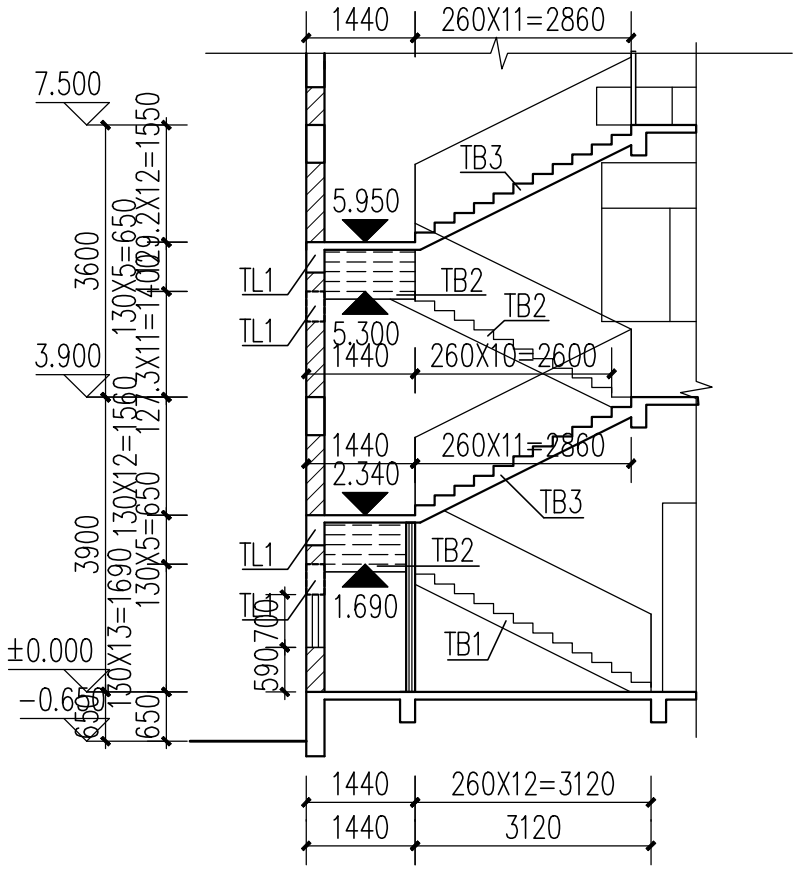

楼梯1-1剖面图 1:100

工程名称	江门市农房设计通用图集-户型150-1	专　业	建筑
图　名	楼梯1-1剖面图	图　号	JS-09

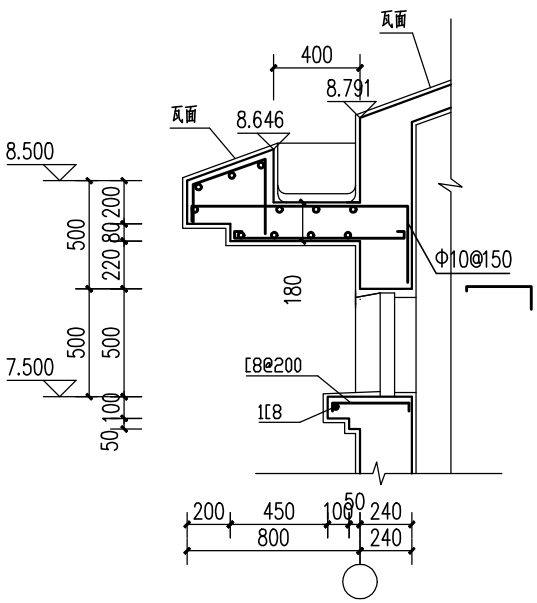

①　1:25

其余未标注的钢筋均为 Φ8@200

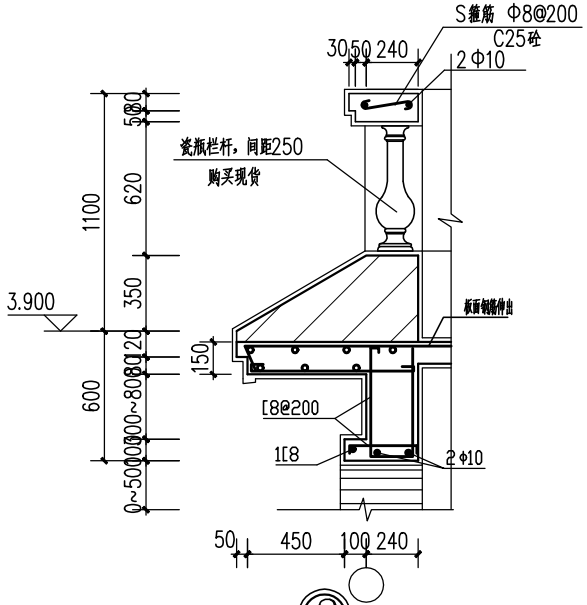

②　1:25

其余未标注的钢筋均为 Φ8@200

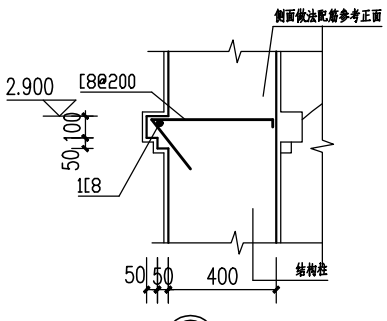

③　1:25

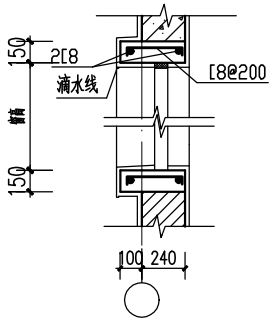

④　1:25

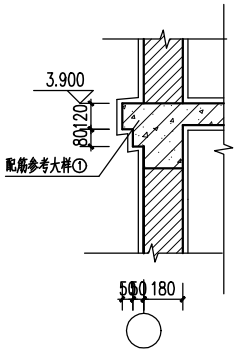

⑤　1:25

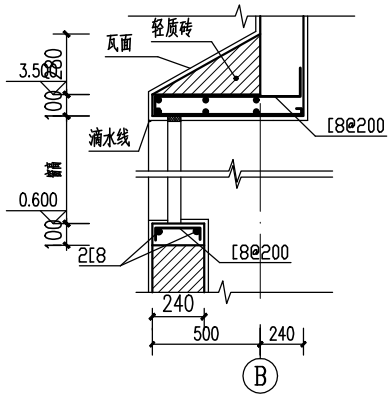

B

⑥　1:25

其余未标注的钢筋均为 Φ8@200

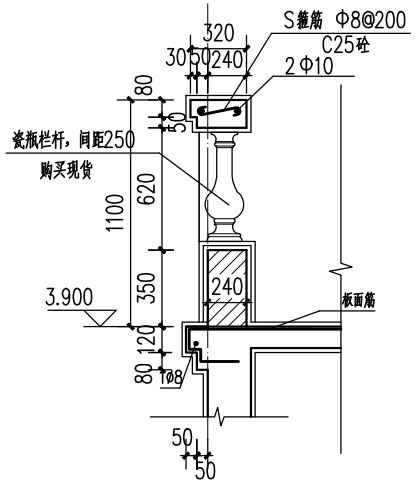

⑦　1:25

工程名称	江门市农房设计通用图集-户型150-1	专　业	建筑
图　名	节点大样图	图　号	JS-10

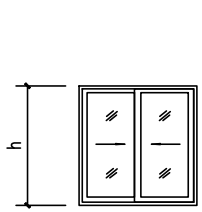

A1

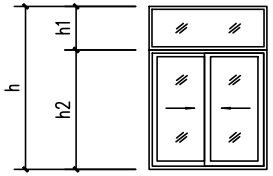

A2

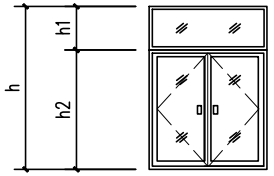

A3

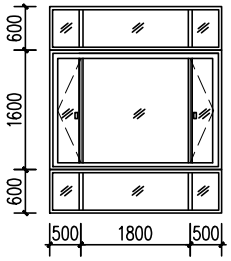

TC2428

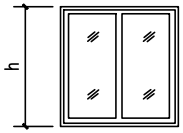

A5

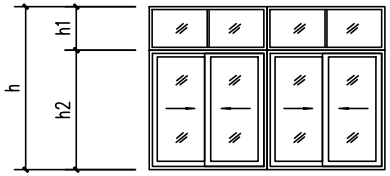

A6

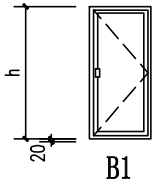

B1

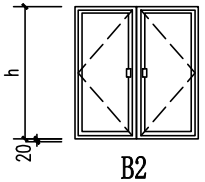

B2

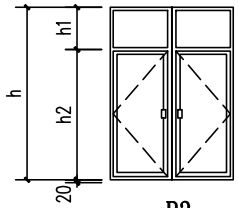

B3

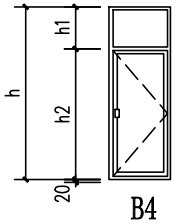

B4

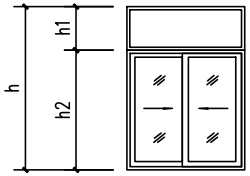

B5

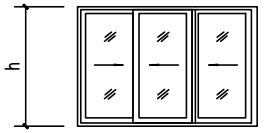

A8

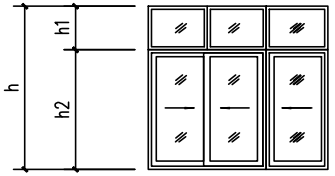

A9

门窗表

类型	设计编号	洞口尺寸(mm)	数量	h1	h2	选用型号	备注
普通门	M0821	800X2100	4			B1	实木门（款色甲方自定）
	M0921	900X2100	10			B1	实木门（款色甲方自定）
	M0922	900X2240	1			B1	实木门（款色甲方自定）
	M1021	1000X2100	2			B1	实木门（款色甲方自定）
	M1027	1000X2700	1	500	2100	B4	防盗门（款色甲方自定）
	M1527	1500X2700	1	500	2100	B3	防盗门（款色甲方自定）
	M1821	1800X2100	1			A1	铝合金推拉门（款色甲方自定）
	M2031	2000X3100	1	600	2500	B5	铝合金推拉门（款色甲方自定）
	M2431	2400X3100	1	600	2500	A9	铝合金推拉门（款色甲方自定）
	M2530	2500X3000	1				不锈钢卷帘门
普通窗	C0921	900X2100	2	600	1500	A2	铝合金推拉窗,5mm厚玻璃
	C0924	900X2400	2	700	1700	A2	铝合金推拉窗,5mm厚玻璃
	C1107	1120X700	1			A1	铝合金推拉窗,5mm厚玻璃
	C1205	1200X500	1			A1	铝合金推拉窗,5mm厚玻璃
	C1221	1200X2100	1	600	1500	A2	铝合金推拉窗,5mm厚玻璃
	C1521	1500X2100	2	600	1500	A2	铝合金推拉窗,5mm厚玻璃
	C1524	1500X2400	4	600	1500	A2	铝合金推拉窗,5mm厚玻璃
	C2005	2000X500	7			A1	铝合金推拉窗,5mm厚玻璃
	C2521	2500X2100	1	600	1500	A9	铝合金推拉窗,5mm厚玻璃
凸窗	TC2428	2400X2800	1				铝合金平开窗,5mm厚玻璃

说明：

1. 铝合金门窗为白色框料，白色玻璃5厘，用玻璃胶嵌固，铜或不锈钢钉固定，按防锈、防水、防渗处理，五金小件均为上等防锈制品。每条窗边框与墙体的连接固定点不得少于2处，间距不得>0.5米，边框端部的第一固定点距端部的距离≤0.2米。
2. 平开门用4001、4010框料，不锈钢地弹簧、推拉铝合金窗采用铝型材90系列，门框料壁厚2.0，窗框料壁厚1.4，平开铝合金窗采用38系列，施工前先选样再详定。
3. 窗高≥2米或面积≥6M^{2}或通长窗，窗台增加砼压顶。（详建筑说明）
4. 铝合金窗安装前，应撕去水泥砂浆接触处的包装纸，并涂刷聚胺脂清漆保护剂。门窗框与墙体安装缝隙用1：3水泥防水砂浆嵌缝饱满，不得使用混合砂浆嵌缝。
5. 玻璃门或落地玻璃窗，均采用钢化玻璃，层数≥7层时，窗采用钢化玻璃。外窗台高度小于0.9M采用钢化玻璃并采用可靠的防护措施，单块玻璃大于1.5M^{2}时，采用钢化玻璃。
6. 除图中注明者外，尚应遵照现行国家施工验收规范，并应执行省通病防治技术措施二十条。
7. 木框池板门、门框采用60X100，门扇采用40X90,12厚池板。
8. 木框夹板门、门框采用60X100，夹板双面采用三夹板。
9. 铁门用简易铁门。
10. 幕墙由专业设计施工公司设计后送我公司审校.

工程名称	江门市农房设计通用图集-户型150-1	专　业	建筑
图　名	门窗表	图　号	JS-11

说明
1.本工程基础的混凝土用C25，钢筋强度设计值360N/mm2，
2.由于缺乏地质资料，地基承载力有甲方根据当地建筑经验决定，甲方要保证下卧土基础地基承载力特征值=150kN/m2，以确保基础土质或3:7砂石回填夯实处理后达土壤持力层，持力层以下没有软弱下卧层。基坑开挖验槽后，根据实际土质情况再作调整。
3.基坑开挖后，应会同勘察，设计人员进行基坑验槽，经勘察，设计人员同意后，方可继续施工。
4.基础底板的钢筋保护层厚度为40
5.本表尺寸单位为毫米，标高为米

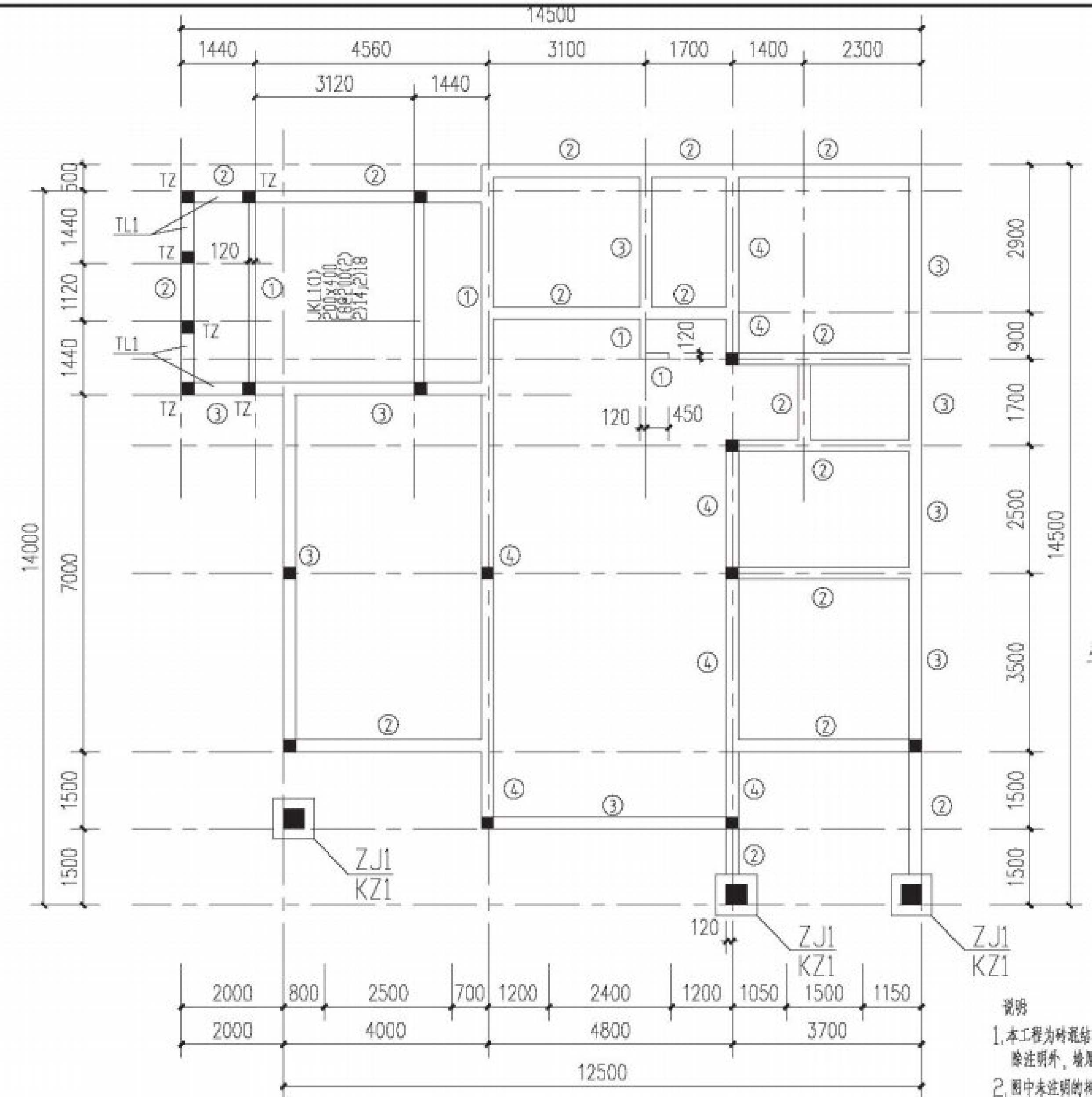

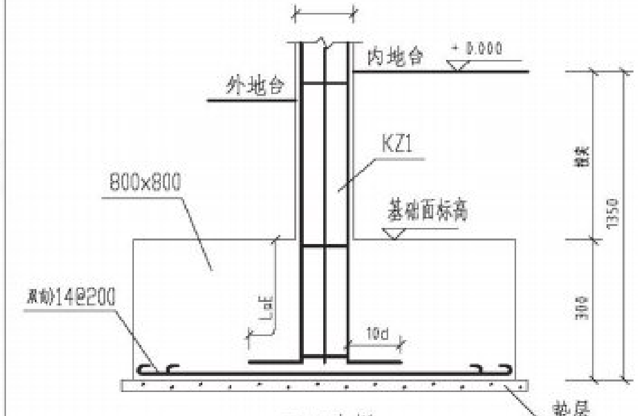

ZJ1大样

首层结构平面图 1:100

基础表

基础编号	基础平面尺寸			基础高度	基础底板配筋		TJL配筋				
	a	b	c	详见大样	1#	2#	3#	4#	5#	6#	7#
①	240	120	600	详见大样			3)12	3)12	2(10	[8@200	[8@400
②	180	240	600	详见大样			3)12	3)12	2(10	[8@200	[8@400
③	280	240	800	详见大样			3)14	3)14	2)12	[10@200	[8@400
④	380	240	1000	详见大样	[10@200	)12@200	3)14	3)14	2)12	[10@200	[8@400

说明
1.本工程为砖混结构，砌体墙均为承重墙，以MU7.5实心砖M5水泥砂浆砌筑(±0.000以下采用M7.5水泥砂浆)。除注明外，墙厚均为240mm，上层墙厚同下层。全部混凝土构件均采用C25混凝土浇筑。
2.图中未注明的构造柱均为GZ1。■表示构造柱。
GZ1截面为240x240，纵筋8)12，箍筋[8@200。
构造柱纵筋须锚入TJL或圈梁内。
3.KZ1截面为400x400，纵筋8)14，箍筋[8@200。
其余砌体层高处均设圈梁，圈梁梁面标高同层标高，截面为240x500，纵筋6)14，箍筋[8@200。
4.除注明外，全部混凝土构件均以C25混凝土浇筑。

工程名称	江门市农房设计通用图集-户型150-1	专业	结构
图名	首层结构平面图	图号	GS-01

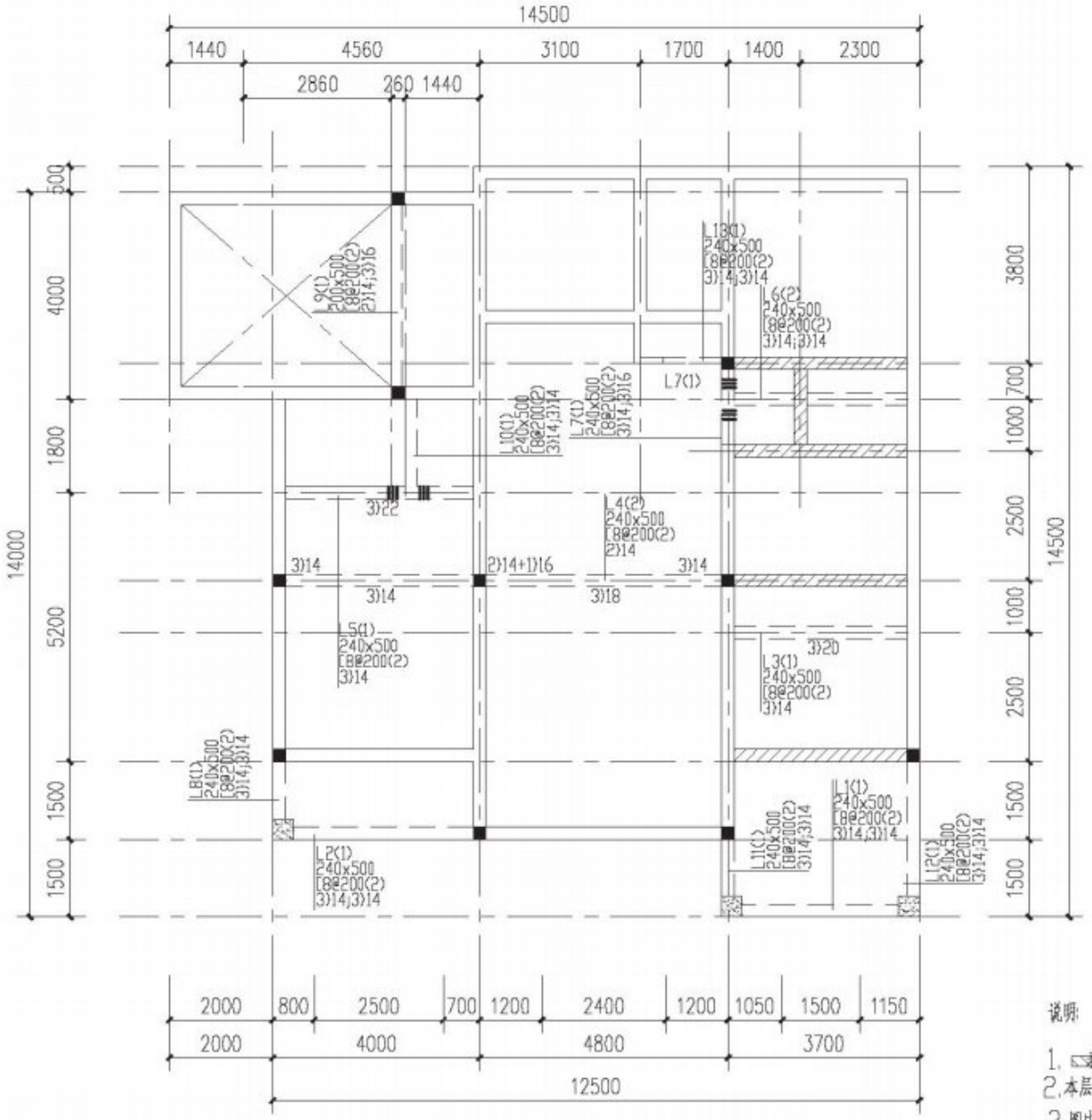

二层梁配筋平面图 1:100

说明:

1. ▨表示仅下层有的砖墙。 ■表构造柱。
2. 本层梁梁面标高均为3.900m，次梁集中力处另加2)14吊筋。
3. 图中未注明的构造柱均为GZ1。
   GZ1截面为240x240，纵筋8)12，箍筋[8@200。

工程名称	江门市农房设计通用图集-户型150-1	专　业	结构
图　名	二层梁配筋图	图　号	GS-02

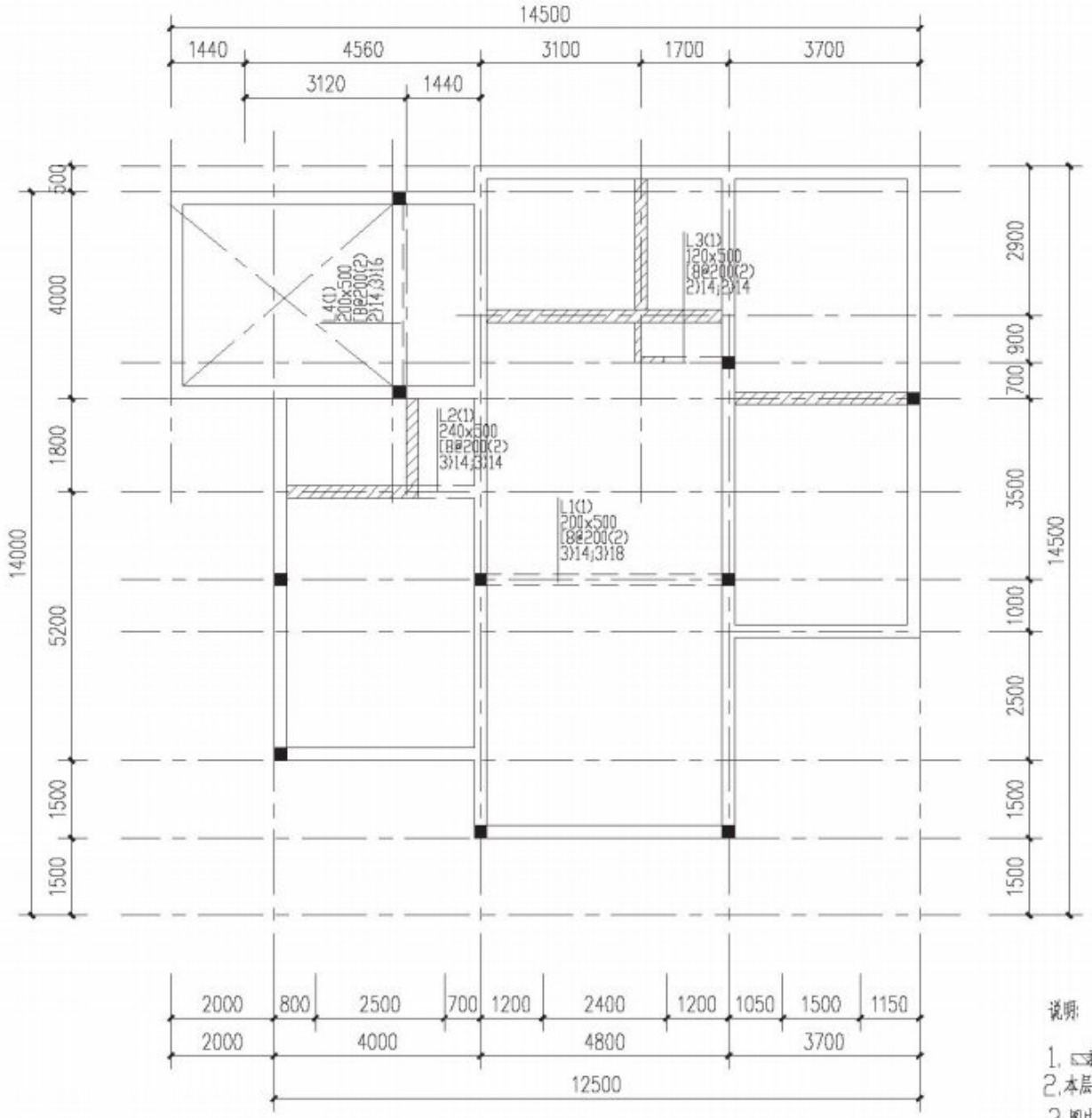

二层夹层梁配筋平面图 1:100

说明:

1. 表示仅下层有的砖墙。 表示构造柱。
2. 本层梁梁面标高均为3.900m，次梁集中力处另加2)14吊筋。
3. 图中未注明的构造柱均为GZ1。
GZ1截面为240x240，纵筋8)12，箍筋[8@200。

工程名称	江门市农房设计通用图集-户型150-1	专　业	结构
图　名	二层夹层梁配筋图	图　号	GS-03

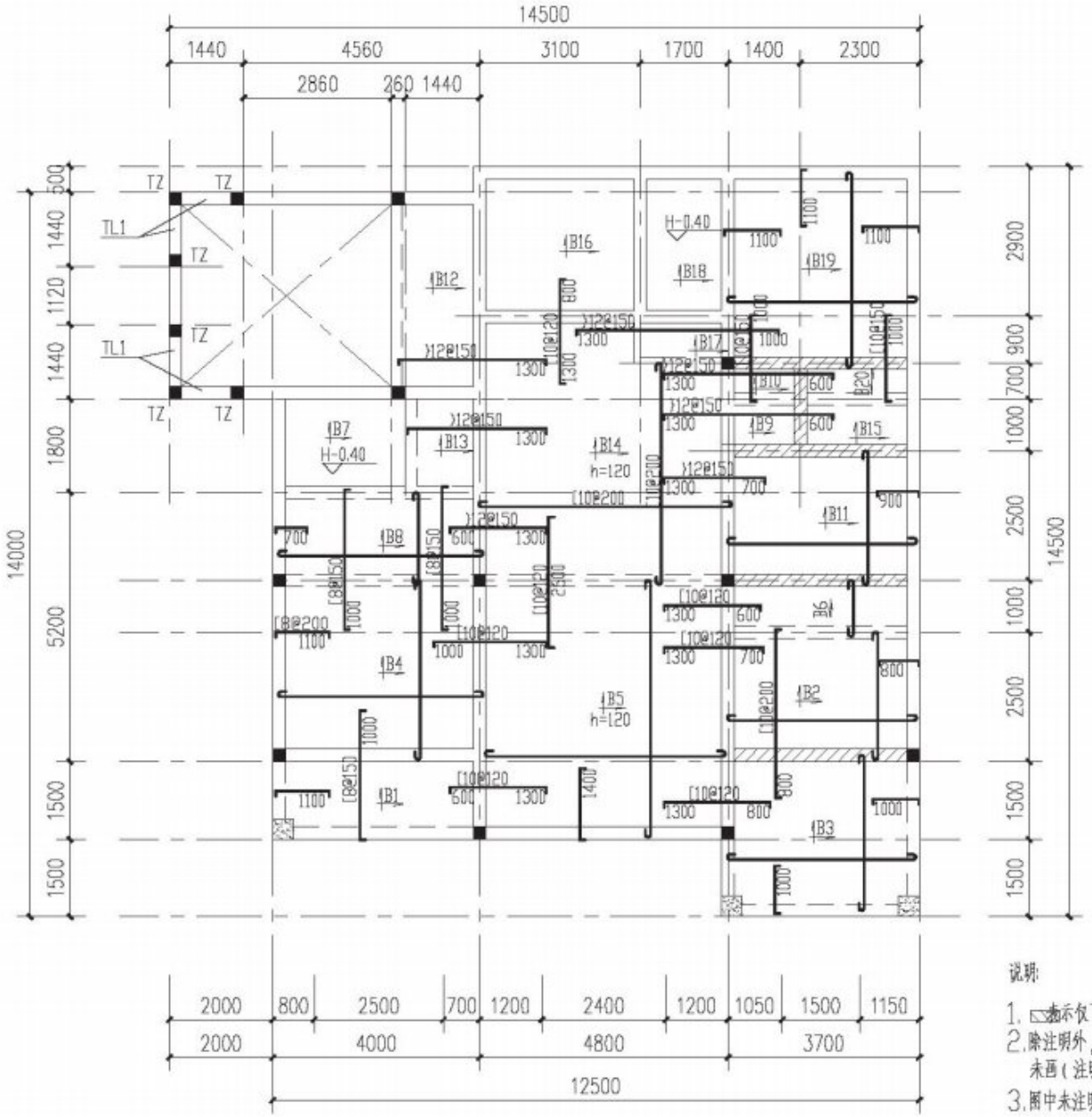

二层板配筋图 1:100

说明:

1. 表示仅下层有的砖墙。 表示构造柱。
2. 除注明外，板厚均为100mm，板面标高H为7.500m。
   未画(注明)的板钢筋均为Φ8@180。
3. 图中未注明的构造柱均为GZ1。
   GZ1截面为240x240，纵筋8Φ12，箍筋Φ8@200。

工程名称	江门市农房设计通用图集-户型150-1	专　业	结构
图　名	二层板配筋图	图　号	GS-04

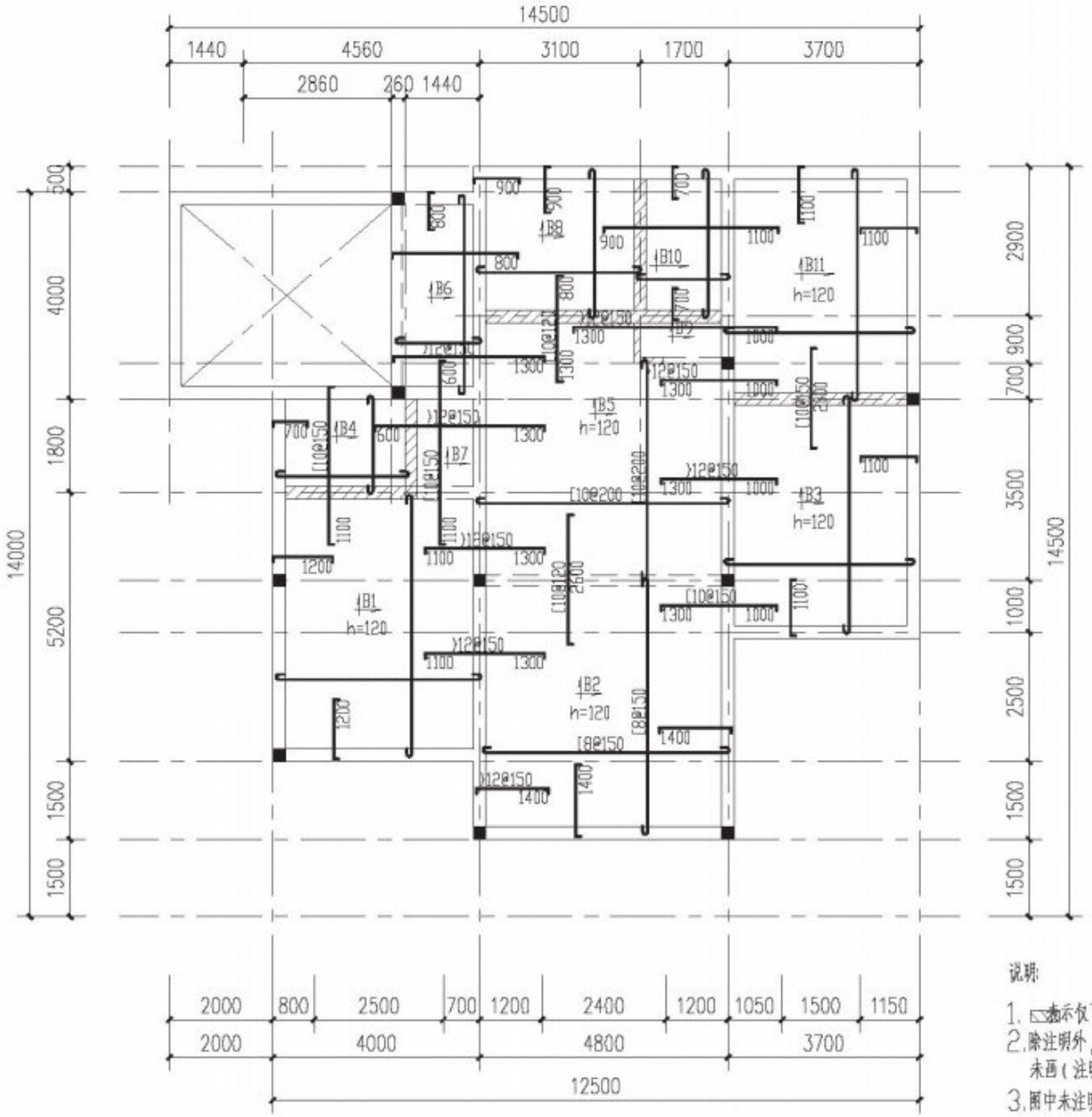

二层夹层板配筋平面图 1:100

说明:

1. ▨表示仅下层有的砖墙。 ■表构造柱。
2. 除注明外，板厚均为100mm，板面标高H为7.500m。
   未画(注明)的板钢筋均为Φ8@180。
3. 图中未注明的构造柱均为GZ1。
   GZ1截面为240x240，纵筋8Φ12，箍筋Φ8@200。

工程名称	江门市农房设计通用图集-户型150-1	专　业	结构
图　名	二层夹层板配筋图	图　号	GS-05

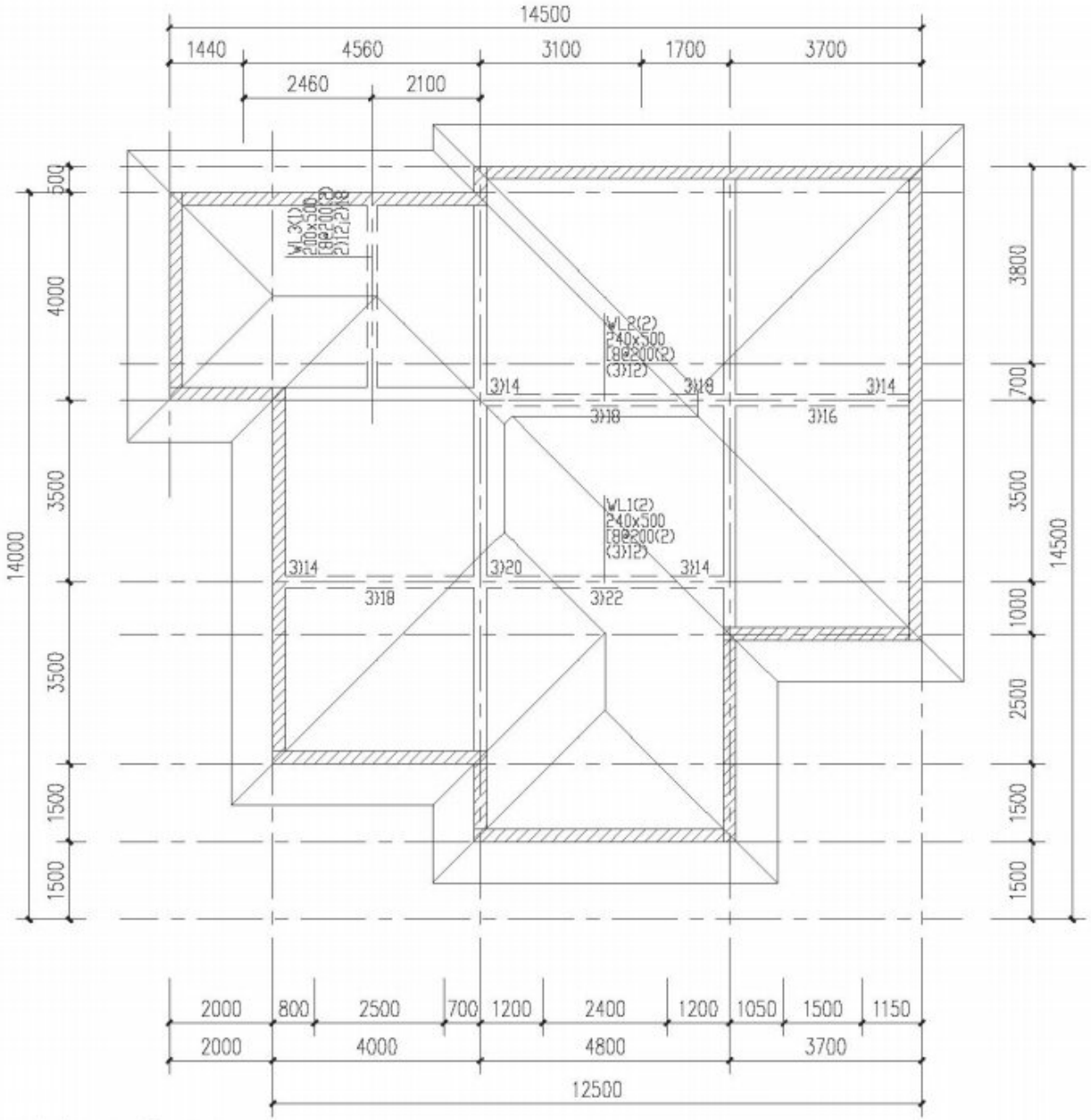

屋面层梁板配筋平面图 1:100

说明:

1. ▭为外墙圈梁，截面为240x791，梁底筋3)16，面筋3)14，腰筋4)12，箍筋[8@200
   外墙圈梁面标高为8.791m.
   其余圈梁截面配筋参见结施01说明。
2. 除注明外，板厚均为130mm，梁板面标高详见建筑。
   板面钢筋为双向[10@150，板底钢筋为双向[10@200。
3. 图中未注明的构造柱均为GZ1。
   GZ1截面为240x240，纵筋8)12，箍筋[8@200。

工程名称	江门市农房设计通用图集-户型150-1	专　业	结构
图　名	屋面层梁板配筋图	图　号	GS-06

—— 本户型引自《鹤山市农房设计通用图集》

—— 本户型引自《鹤山市农房设计通用图集》

江门市农房设计通用图集-A80经济型1户型

序号	图 纸 名 称	图 号	图 幅	附 注
1	A80经济型-总平面图	J-01	A3	
2	A80经济型-首层平面图	J-02	A3	
3	A80经济型-二层平面图	J-03	A3	
4	A80经济型-三层平面图	J-04	A3	
5	A80经济型-屋面层平面图	J-05	A3	
6	A80经济型-Ⓐ-Ⓓ轴立面图	J-06	A3	
7	A80经济型-Ⓓ-Ⓐ轴立面图	J-07	A3	
8	A80经济型-③-①轴立面图	J-08	A3	
9	A80经济型-①-③轴立面图	J-09	A3	
10	A80经济型-1-1剖面图	J-10	A3	
11	A80经济型-楼梯大样图	J-11	A3	
12	A80经济型-门窗大样图1	J-12	A3	
13	A80经济型-门窗大样图2	J-13	A3	
14	A80经济型-卫生间大样图1	J-14	A3	
15	A80经济型-卫生间大样图2	J-15	A3	
16	A80经济型-节点大样图1	J-16	A3	
17	A80经济型-节点大样图2	J-17	A3	
18	A80经济型-节点大样图3	J-18	A3	

序号	图 纸 名 称	图 号	图 幅	附 注

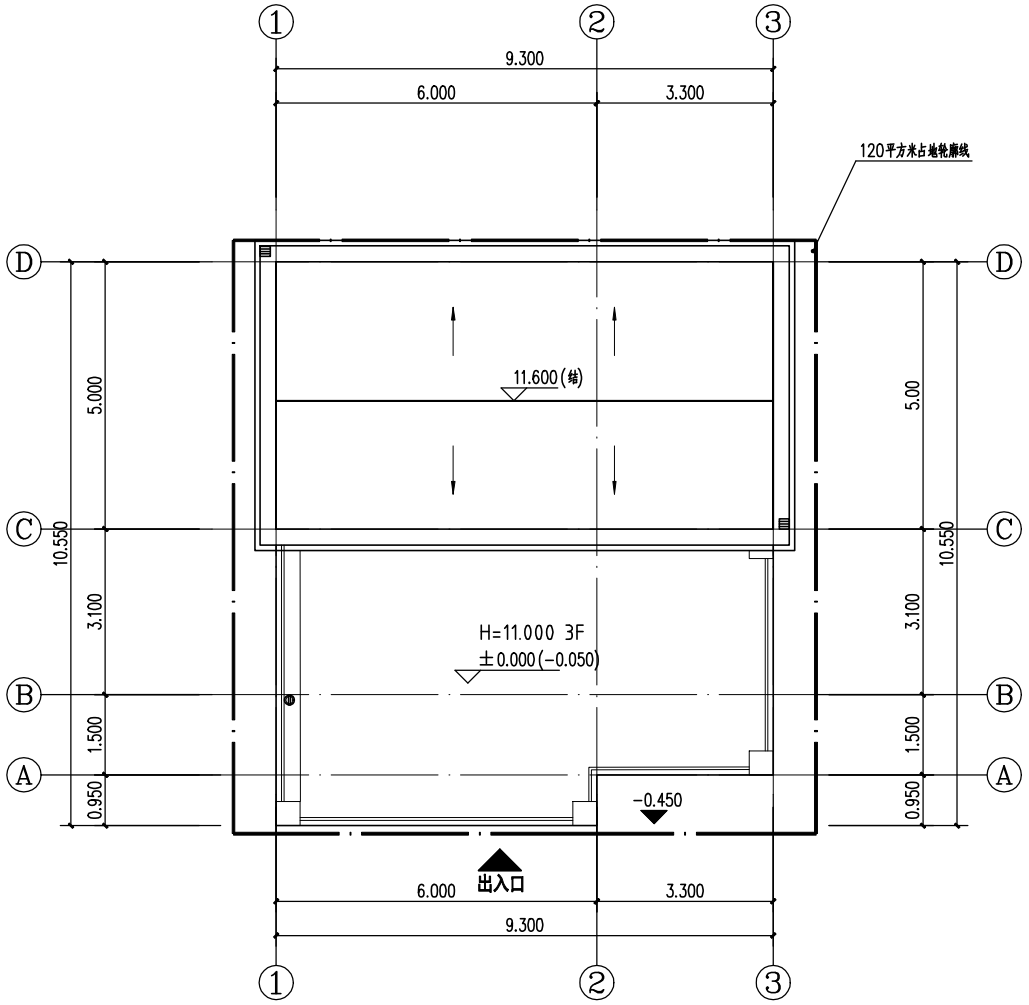

N

A80经济型-总平面图 1:100

图例			
----	120平占地轮廓线	LT	楼梯
H	所在层建筑室内完成面标高	W	卫生间
----	无障碍通行流线		预留空调室外机
	降板400mm		壁挂式空调主机
	预留空调孔φ150,向外找坡10%,孔中距地H+2.600		

楼层标高表

楼层	建筑标高(H)	结构标高(结)	层高(m)
屋面层	—	10.750	—
三层	7.300	7.250	3.500
二层	3.800	3.750	3.500
首层	±0.000	-0.050	3.800

各功能空间建筑及结构标高对应表(H为当前层建筑完成面标高)

位置	建筑完成面标高	结构面标高
客餐厅、户内走道	H	H-0.050
卧房	H	H-0.050
厨房	H-0.015	H-0.050
卫生间	H-0.015(地面最高处)	H-0.400
阳台	H-0.050	H-0.100
露台	H-0.050	H-0.200

本户型引用自《鹤山市农房设计通用图集》

项目名称	江门市农房设计通用图集	图别	建筑
图名	A80经济型-总平面图	图号	J-01

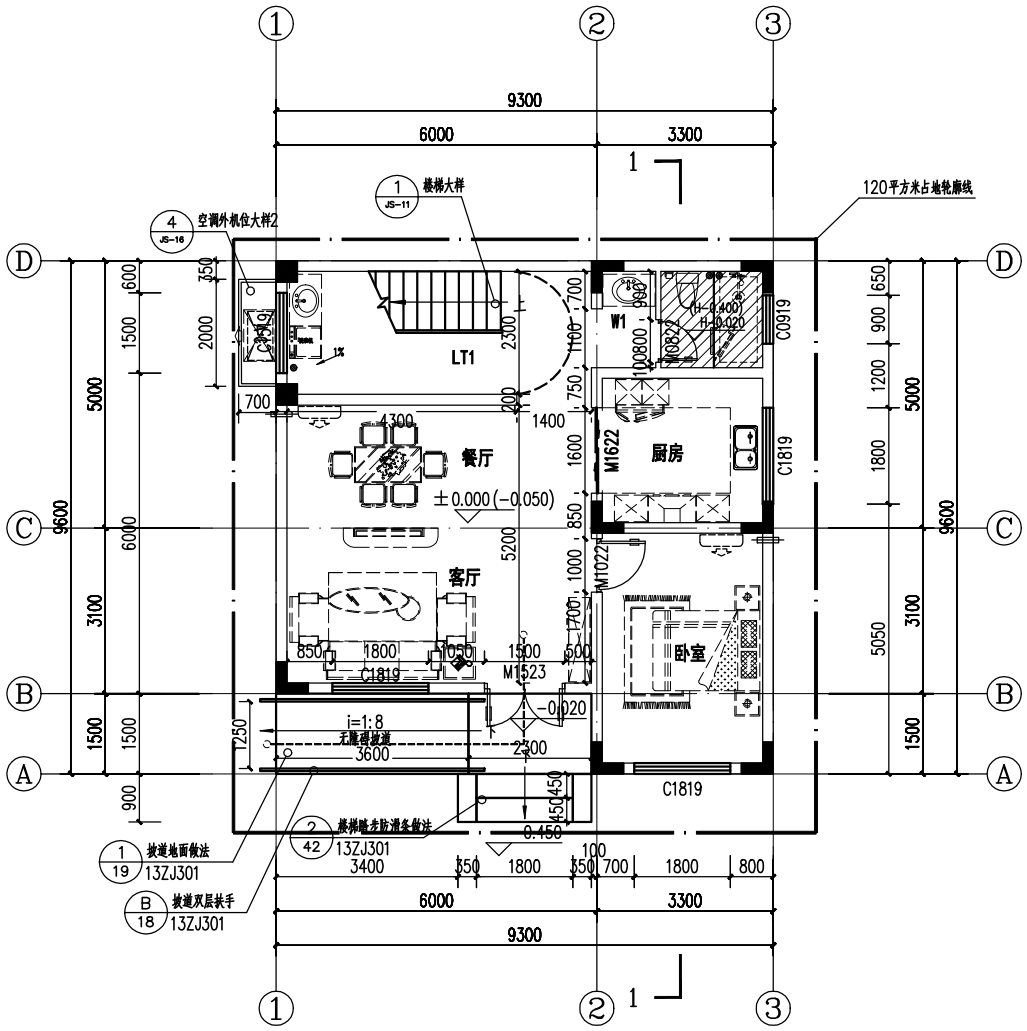

N

图例			
-----	120平占地轮廓线	LT	楼梯
H	所在层建筑室内完成面标高	W	卫生间
-----	无障碍通行流线		预留空调室外机
	降板400mm		壁挂式空调主机
	预留空调孔φ150,向外找坡10%,孔中距地H+2.600		

楼层标高表

楼层	建筑标高（H）	结构标高（结）	层高（m）
屋面层	—	10.750	—
三层	7.300	7.250	3.500
二层	3.800	3.750	3.500
首层	±0.000	-0.050	3.800

各功能空间建筑及结构标高对应表（H为当前层建筑完成面标高）

位置	建筑完成面标高	结构面标高
客餐厅、户内走道	H	H-0.050
卧房	H	H-0.050
厨房	H-0.015	H-0.050
卫生间	H-0.015（地面最高处）	H-0.400
阳台	H-0.050	H-0.100
露台	H-0.050	H-0.200

A80经济型-首层平面图 1:100

本层建筑面积：85平方米

本户型引用自《鹤山市农房设计通用图集》

项目名称	江门市农房设计通用图集	图　别	建筑
图　名	A80经济型-首层平面图	图　号	J-02

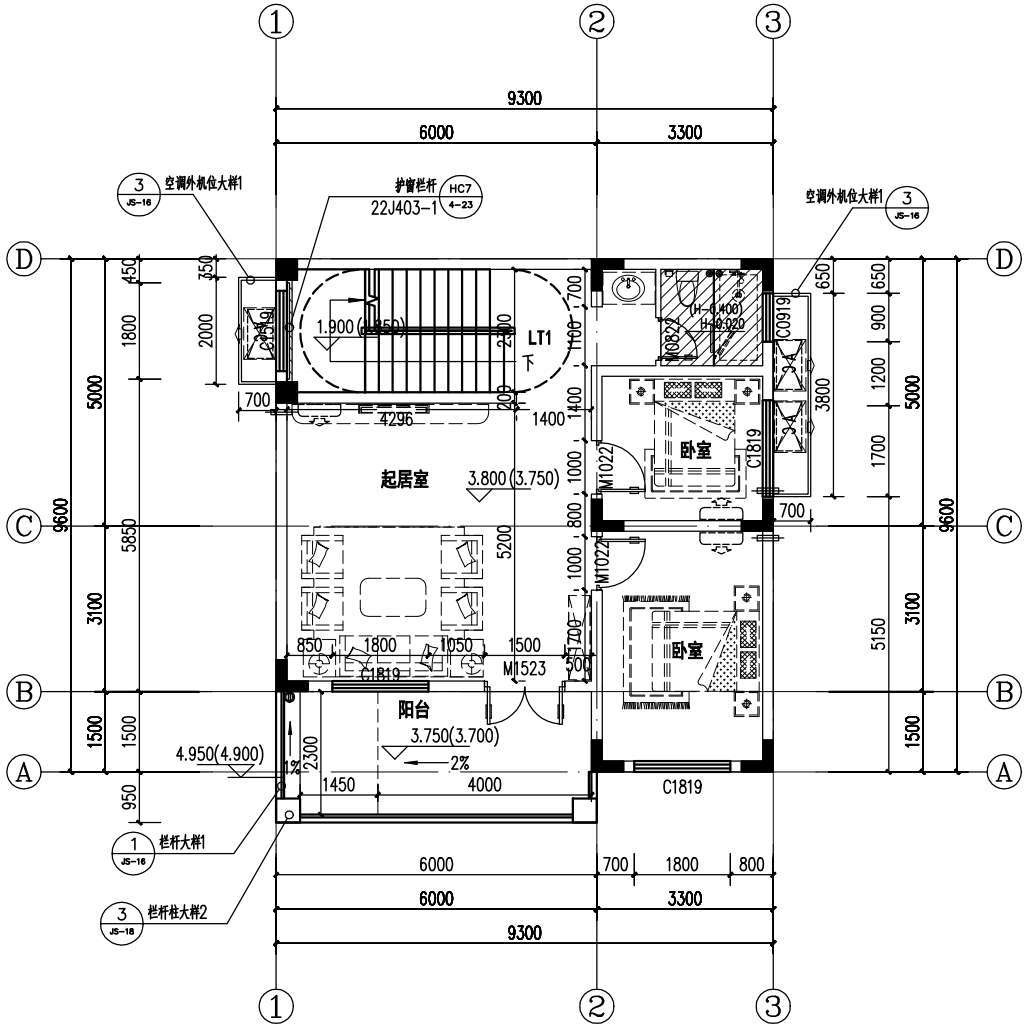

A80经济型-二层平面图 1:100

本层建筑面积：87.7平方米

图例			
----	120平占地轮廓线	LT	楼梯
H	所在层建筑室内完成面标高	W	卫生间
----	无障碍通行流线		预留空调室外机
	降板400mm		壁挂式空调主机
	预留空调孔φ150,向外找坡10%,孔中距地H+2.600		

楼层标高表

楼层	建筑标高（H）	结构标高（结）	层高（m）
屋面层	—	10.750	—
三层	7.300	7.250	3.500
二层	3.800	3.750	3.500
首层	±0.000	-0.050	3.800

各功能空间建筑及结构标高对应表（H为当前层建筑完成面标高）

位置	建筑完成面标高	结构面标高
客餐厅、户内走道	H	H-0.050
卧房	H	H-0.050
厨房	H-0.015	H-0.050
卫生间	H-0.015（地面最高处）	H-0.400
阳台	H-0.050	H-0.100
露台	H-0.050	H-0.200

本户型引用自《鹤山市农房设计通用图集》

项目名称	江门市农房设计通用图集	图　别	建筑
图　名	A80经济型-二层平面图	图　号	J-03

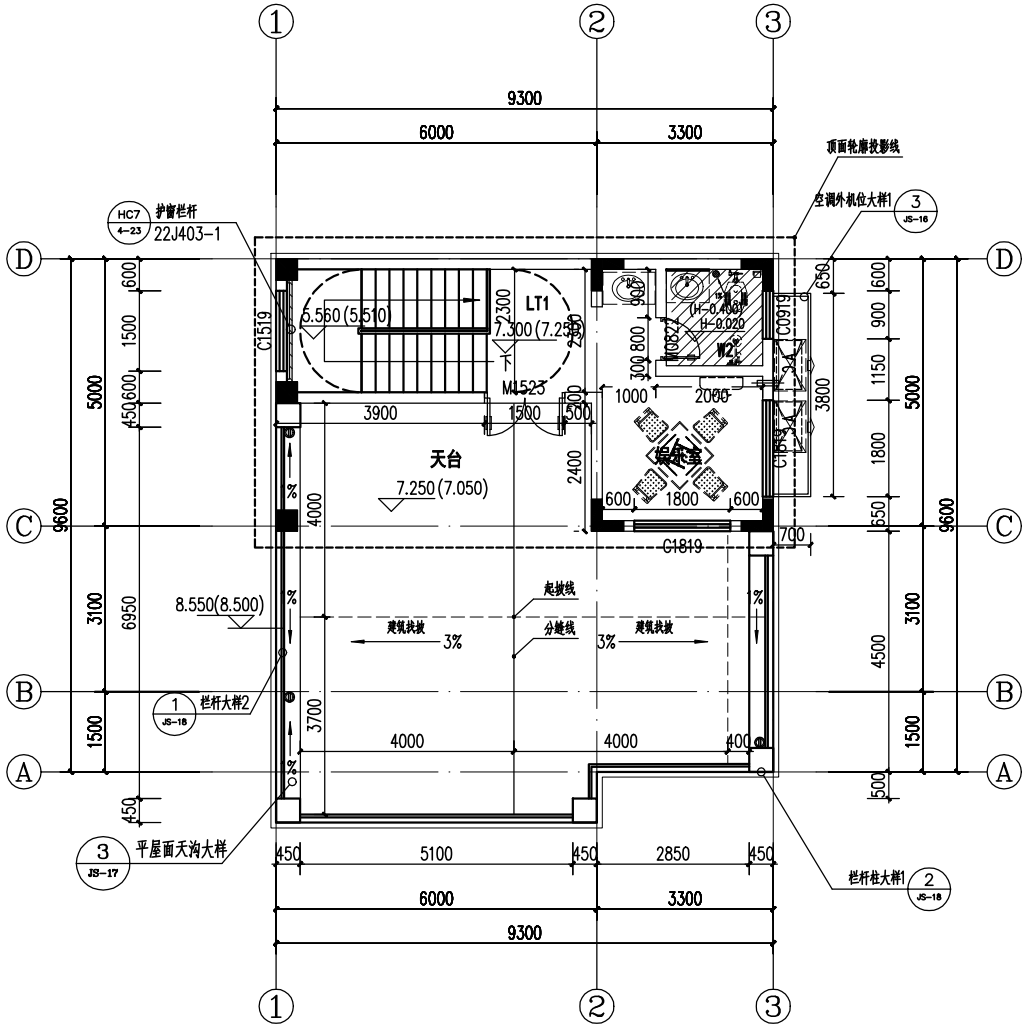

A80经济型-三层平面图 1:100

本层建筑面积：33.3平方米

图例			
----	120平台地轮廓线	LT	楼梯
H	所在层建筑室内完成面标高	W	卫生间
----	无障碍通行流线		预留空调室外机
	降板400mm		壁挂式空调主机
	预留空调孔φ150，向外找坡10%，孔中距地H+2.600		

楼层标高表

楼层	建筑标高（H）	结构标高（结）	层高（m）
屋面层	—	10.750	—
三层	7.300	7.250	3.500
二层	3.800	3.750	3.500
首层	±0.000	-0.050	3.800

各功能空间建筑及结构标高对应表（H为当前层建筑完成面标高）

位置	建筑完成面标高	结构面标高
客餐厅、户内走道	H	H-0.050
卧房	H	H-0.050
厨房	H-0.015	H-0.050
卫生间	H-0.015（地面最高处）	H-0.400
阳台	H-0.050	H-0.100
露台	H-0.050	H-0.200

本户型引用自《鹤山市农房设计通用图集》

项目名称	江门市农房设计通用图集	图　别	建筑
图　名	A80经济型-三层平面图	图　号	J-04

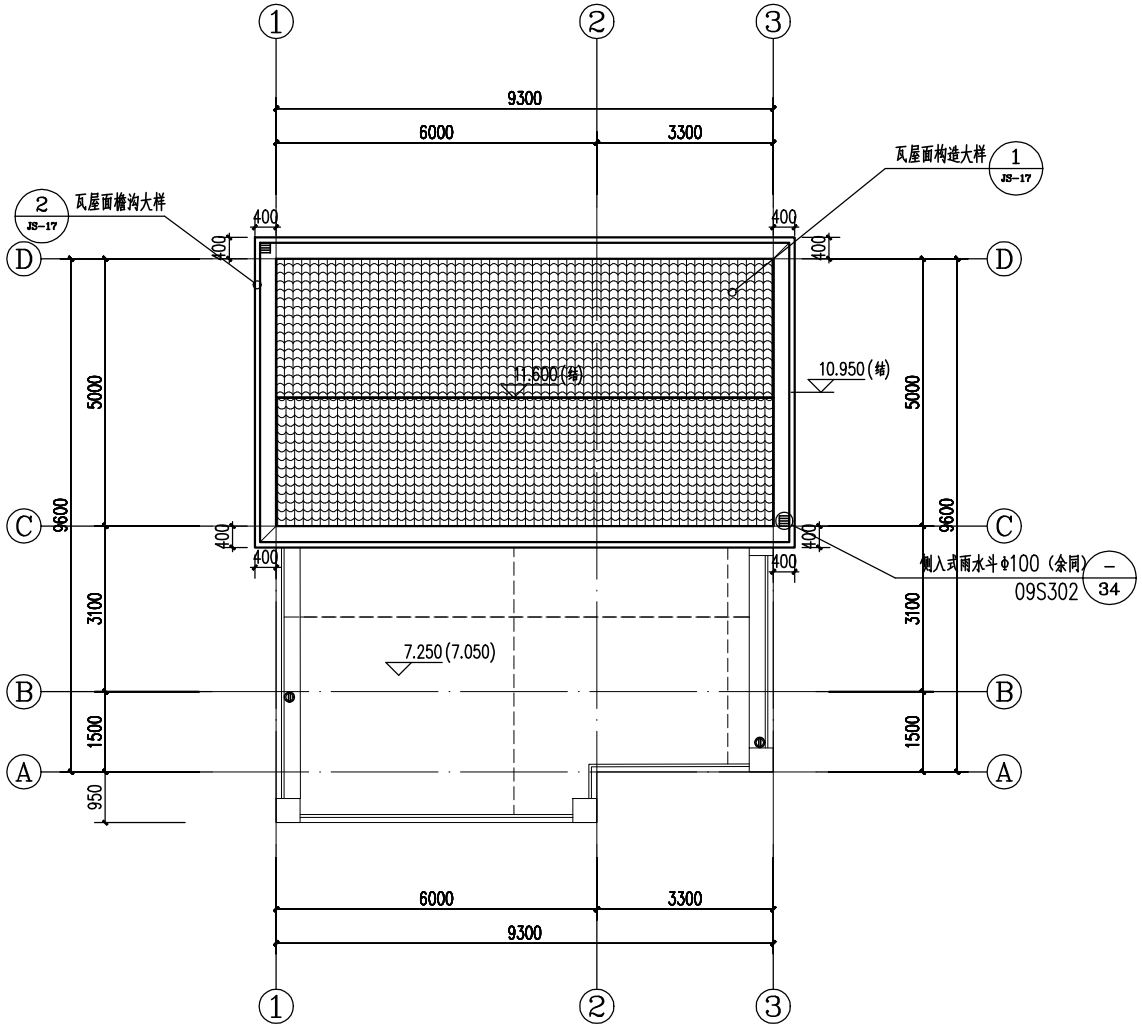

A80经济型-屋面层平面图 1:100

图例			
----	120平占地轮廓线	LT	楼梯
H	所在层建筑室内完成面标高	W	卫生间
----	无障碍通行流线		预留空调室外机
	降板400mm		壁挂式空调主机
	预留空调孔φ150，向外找坡10%，孔中距地H+2.600		

楼层标高表

楼层	建筑标高（H）	结构标高（结）	层高（m）
屋面层	—	10.750	—
三层	7.300	7.250	3.500
二层	3.800	3.750	3.500
首层	±0.000	-0.050	3.800

各功能空间建筑及结构标高对应表（H为当前层建筑完成面标高）

位置	建筑完成面标高	结构面标高
客餐厅、户内走道	H	H-0.050
卧房	H	H-0.050
厨房	H-0.015	H-0.050
卫生间	H-0.015（地面最高处）	H-0.400
阳台	H-0.050	H-0.100
露台	H-0.050	H-0.200

本户型引用自《鹤山市农房设计通用图集》

项目名称	江门市农房设计通用图集	图　别	建筑
图　名	A80经济型-屋面层平面图	图　号	J-05

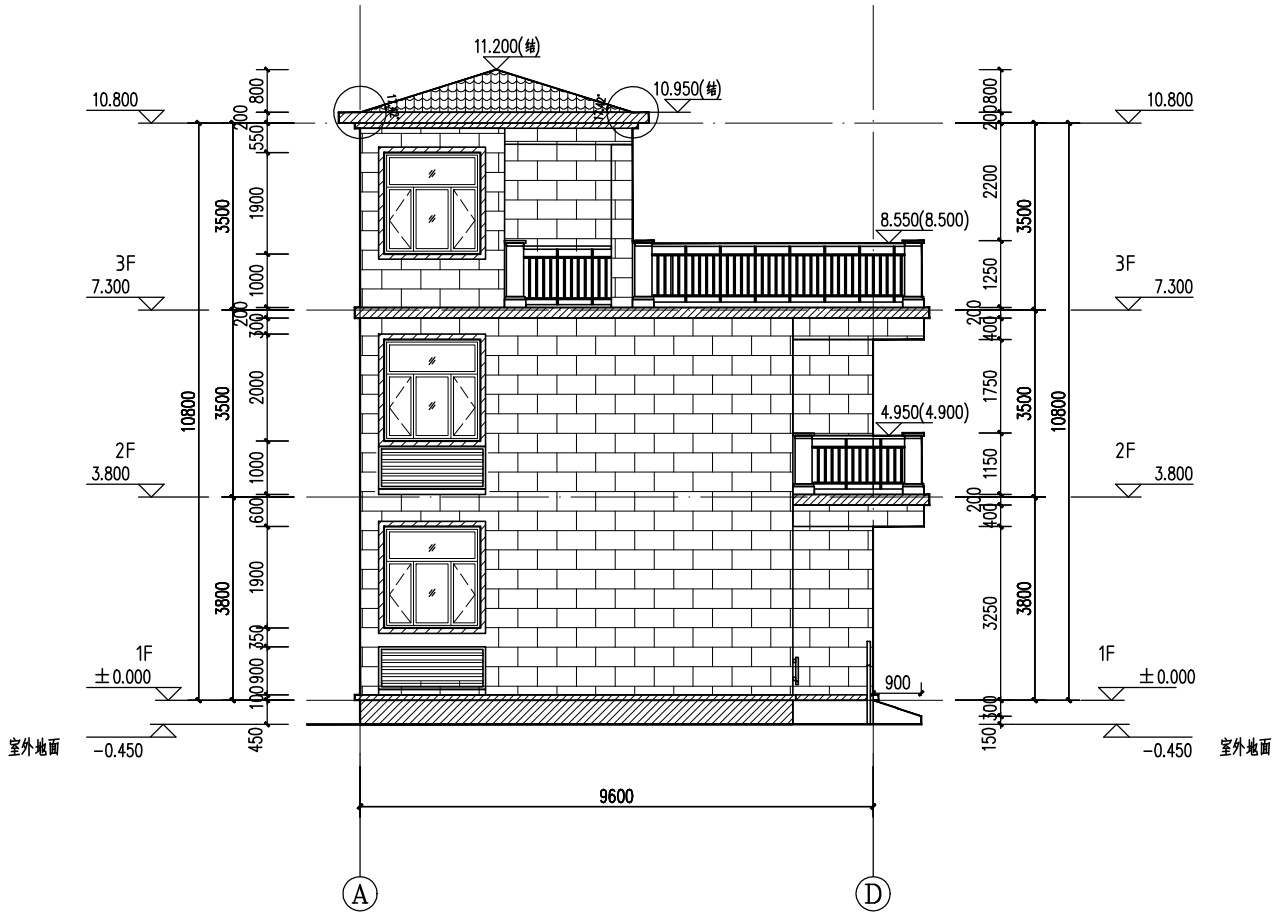

A80经济型-Ⓐ-Ⓓ轴立面图 1:100

图 例

- 白色(CBCC-1321)外墙砖
- 蓝灰色(CBCC-0555) 屋顶瓦片
- 深灰色(CBCC-1706)外墙涂料
- 玻璃
- 通风百叶(CBCC-1651色)

本户型引用自《鹤山市农房设计通用图集》

项目名称	江门市农房设计通用图集	图别	建筑
图名	A80经济型-Ⓐ-Ⓓ轴立面图	图号	J-06

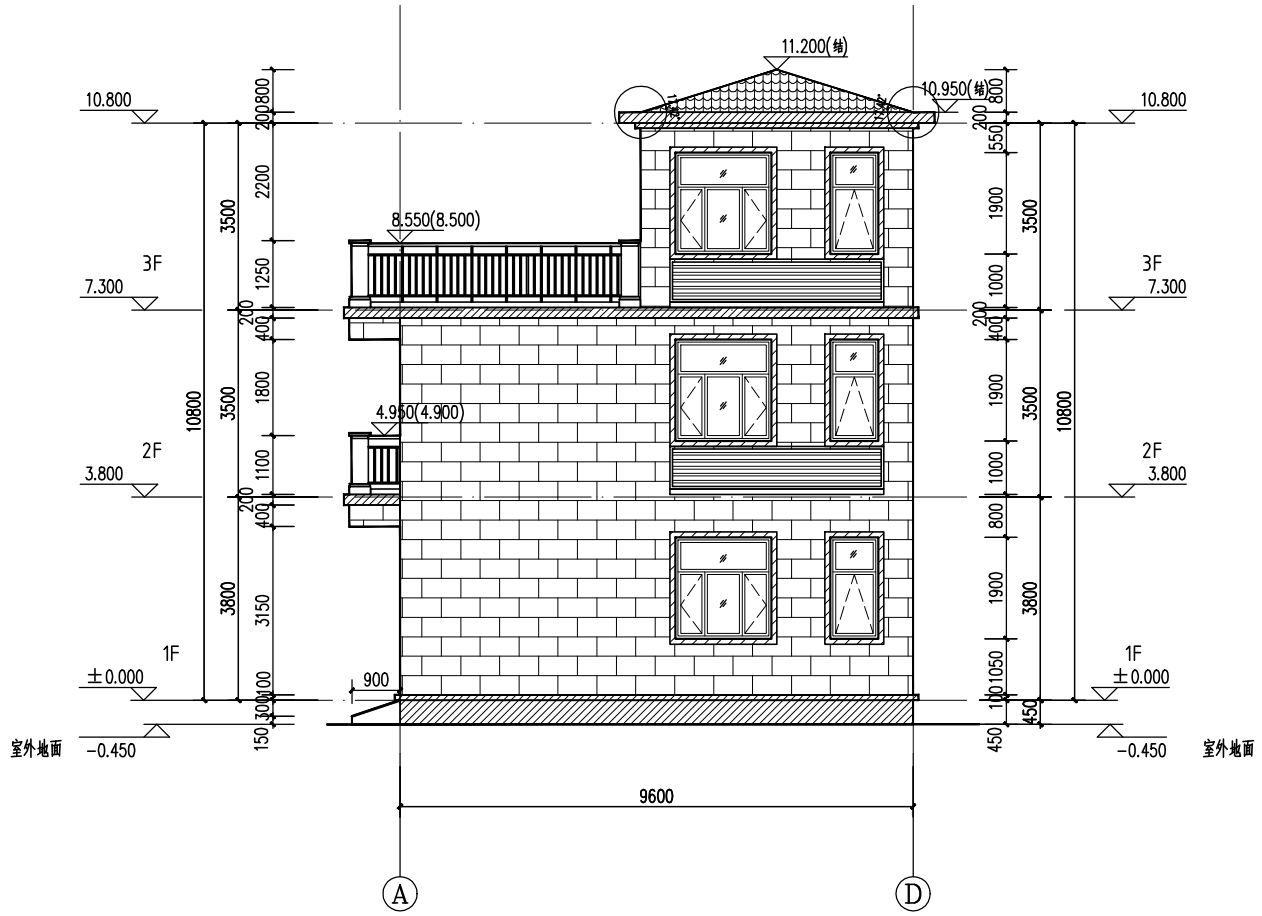

A80经济型-Ⓓ-Ⓐ轴立面图 1:100

图 例

白色(CBCC-1321)外墙砖

蓝灰色(CBCC-0555)
屋顶瓦片

深灰色(CBCC-1706)外墙涂料

玻璃

通风百叶(CBCC-1651色)

本户型引用自《鹤山市农房设计通用图集》

项目名称	江门市农房设计通用图集	图别	建筑
图名	A80经济型-Ⓓ-Ⓐ轴立面图	图号	J-07

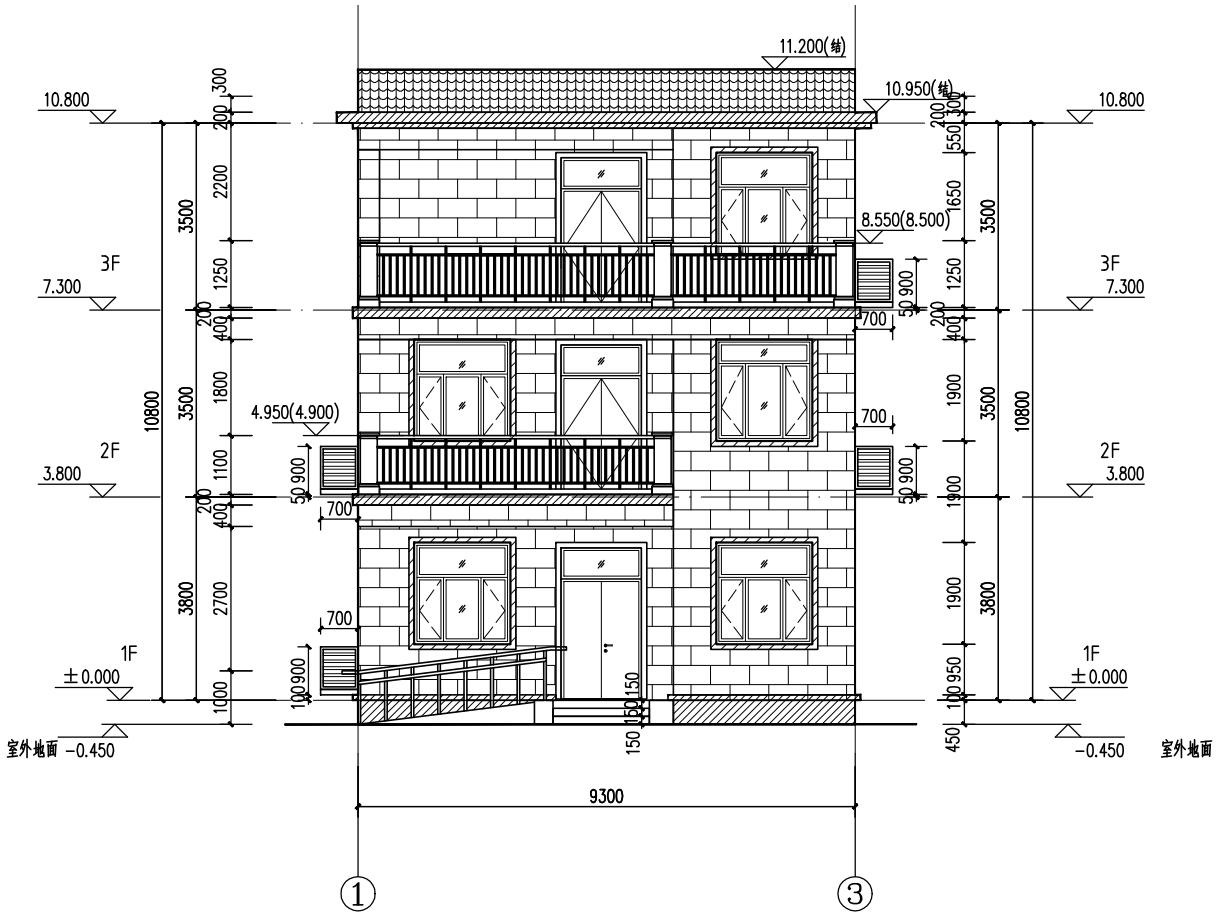

A80经济型-Ⓓ-Ⓐ轴立面图 1:100

图 例

- 白色(CBCC-1321)外墙砖
- 蓝灰色(CBCC-0555) 屋顶瓦片
- 深灰色(CBCC-1706)外墙涂料
- 玻璃
- 通风百叶(CBCC-1651色)

本户型引用自《鹤山市农房设计通用图集》

项目名称	江门市农房设计通用图集	图别	建筑
图名	A80经济型-①-③轴立面图	图号	J-08

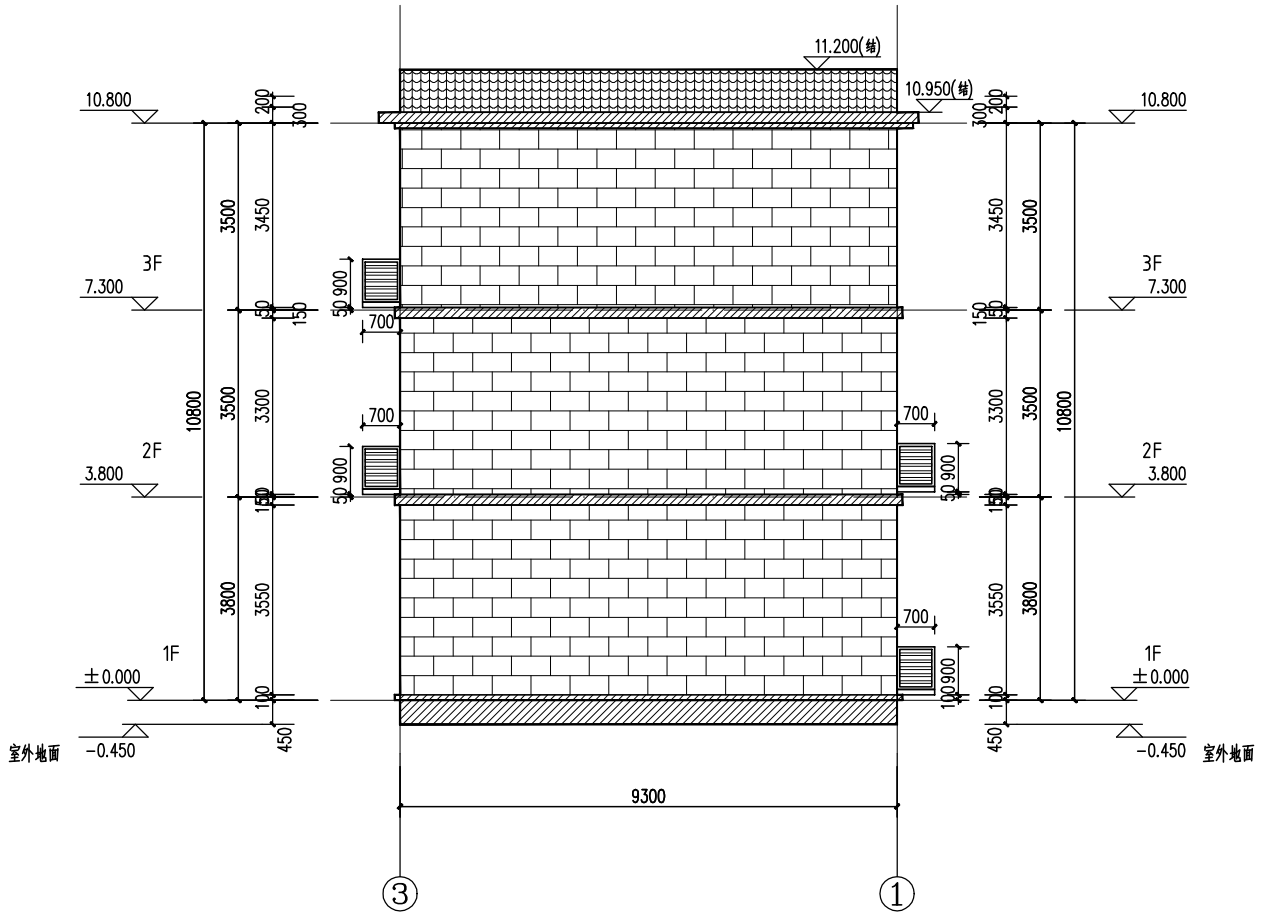

A80经济型-③-①轴立面图 1:100

本户型引用自《鹤山市农房设计通用图集》

图 例

- 白色(CBCC-1321)外墙砖
- 蓝灰色(CBCC-0555) 屋顶瓦片
- 深灰色(CBCC-1706)外墙涂料
- 玻璃
- 通风百叶（CBCC-1651色）

项目名称	江门市农房设计通用图集	图　别	建筑
图　名	A80经济型-③-①轴立面图	图　号	J-09

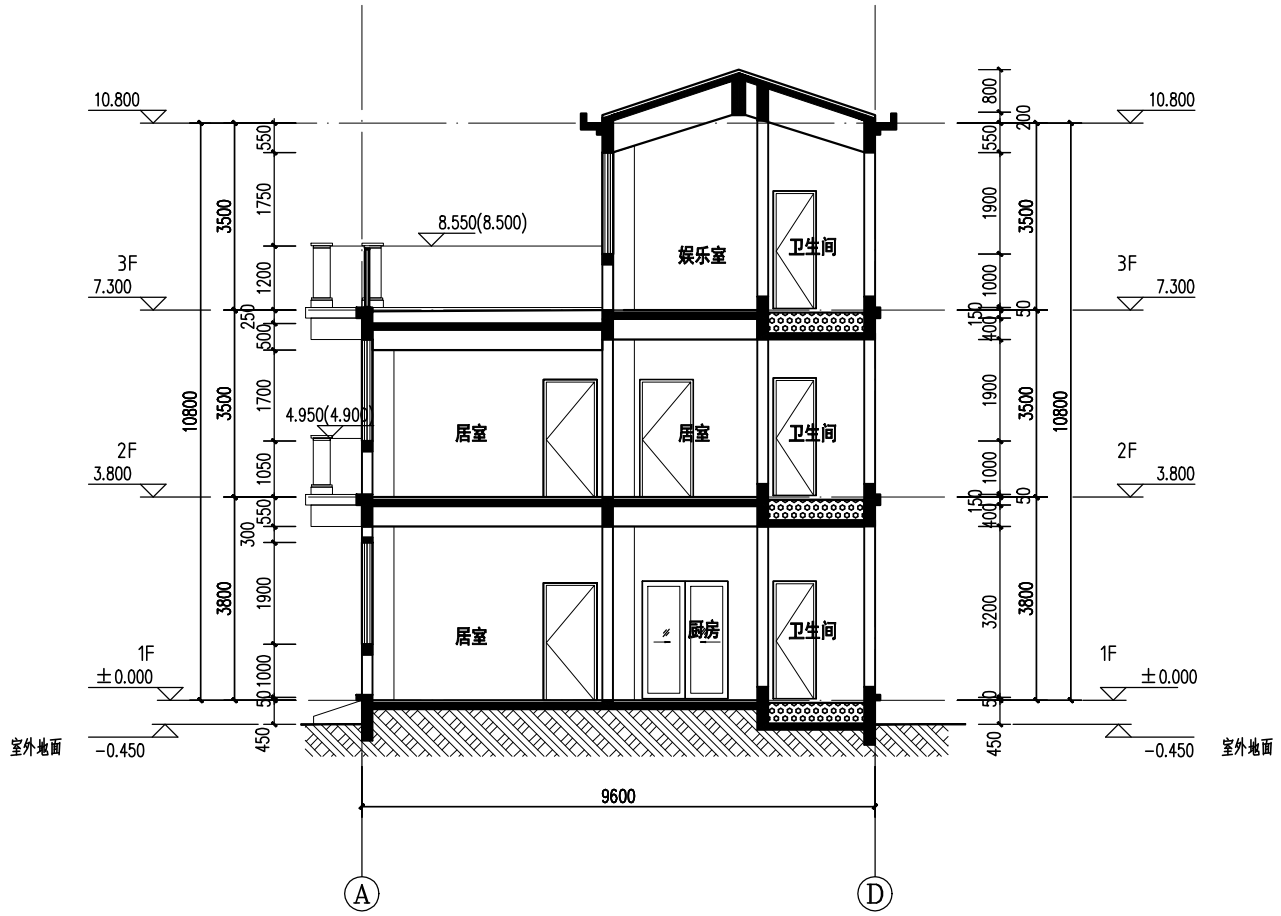

A80经济型-1-1剖面图 1:100

本户型引用自《鹤山市农房设计通用图集》

项目名称	江门市农房设计通用图集	图　别	建筑
图　名	A80经济型-1-1剖面图	图　号	J-10

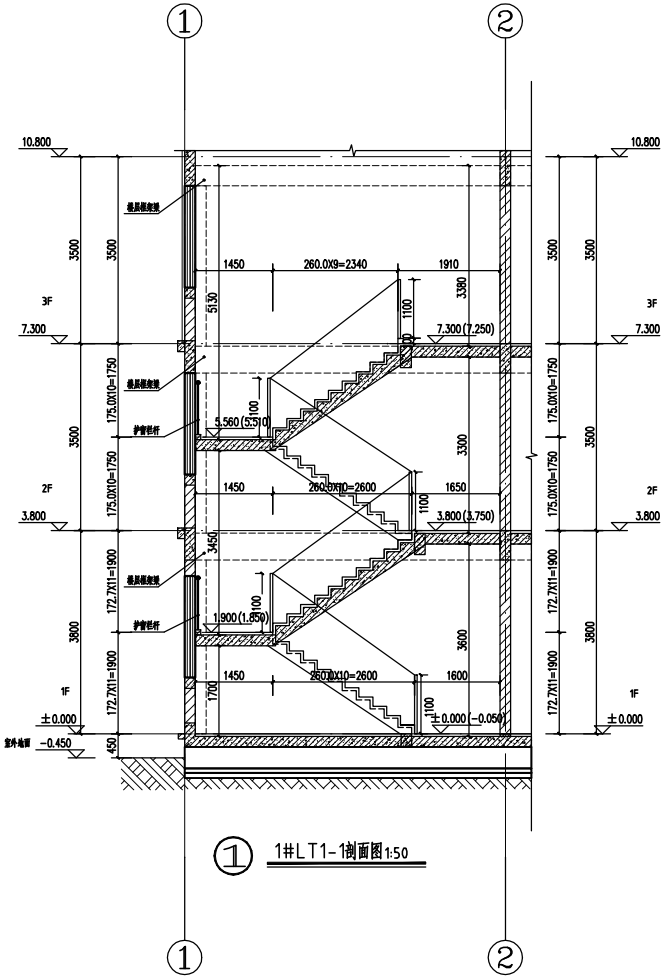

① 1#LT1-1剖面图1:50

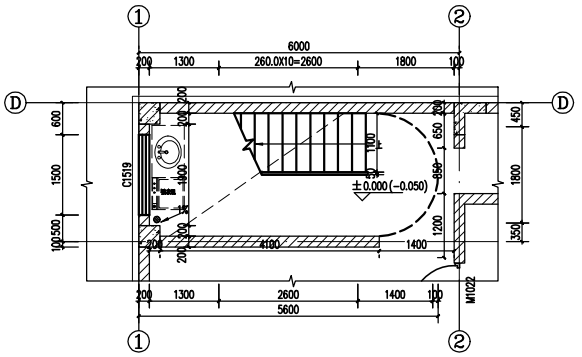

1#LT首层平面图 1:50

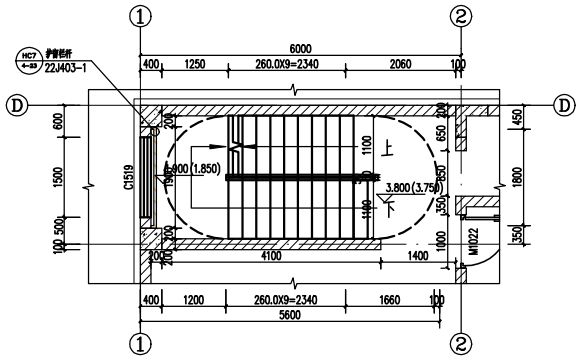

1#LT二层平面图 1:50

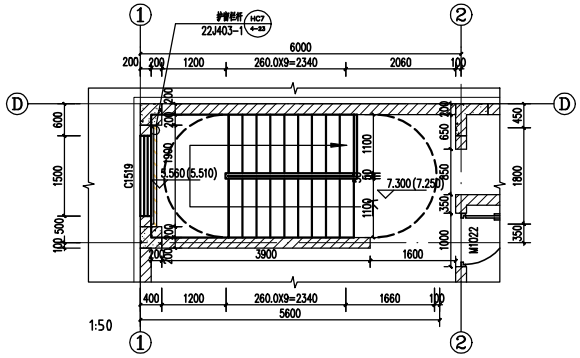

1#LT三层平面图

楼梯说明：

1、1#楼梯栏杆选用22J403-1详47，栏杆立柱采用不锈钢，Φ28X3，平台栏杆选用22J403-1详36。

2、扶手末端与墙、柱连接参照22J403-1详47详54

3、本栏杆式样仅作示意，经设计单位确认后，可选用厂家提供的其他式样，但应符合栏杆立杆之间净距不大于110mm。

4、图上不带括号标高为建筑完成面标高，带括号的标高为结构楼板标高。

5、楼梯防护栏杆最薄弱处承受的水平推力应不小于1.5KN/m。

6、楼梯扶手水平长度大于0.5m时，其防护净高度不应低于1.1m。

7、栏杆应以坚固、耐久的材料制作，并应能承受现行国家标准《建筑结构荷载规范》GB－50009及其他国家现行相关标准规定的水平荷载。

本户型引用自《鹤山市农房设计通用图集》

项目名称	江门市农房设计通用图集	图　别	建筑
图　名	A80经济型-楼梯大样图	图　号	J-11

门窗表

类型	设计编号	洞口尺寸(mm)	数量					配件				开窗器	隔声量	材料	备注
			1F	2F	3F	屋顶层	合计	门吸	纱窗	定位器	防脱器	手动/电动	要求		
铝合金窗	C0919	900X1900	1	2	2		5			√	√	手动开窗器	≥30dB		
	C1519	1500X1900	1	1	1		3			√	√	手动开窗器	≥30dB		
	C1819	1800X1900	2	2	2		6			√	√	手动开窗器	≥30dB		楼梯间窗
百叶	BY2008	2000X800	1	1			2								
	BY4008	4000X800		1	1		2								
普通门	M1022	1000X2200	1	2			4	√						成品复合木门	
	M1622	1600X2200	1				1	√						推拉门	
	M1523	1500X2300	1	1	1		3	√						成品铝合金门	
	M0822	800X2200	2	1	1		4	√						铝合金门	

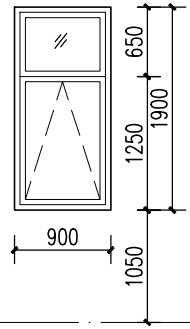

C0919 1:50

颜 色	参GB/T18922-0955(深灰色铝合金)/(白玻璃)
材 质	普通铝合金窗
备 注	
开启角度	70° 备 注 1.8m以上设置手动开窗器

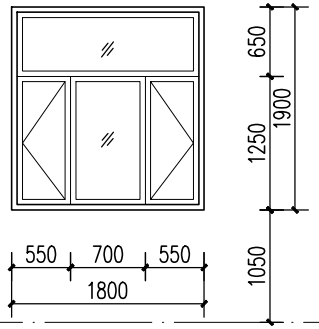

C1819 1:50

颜 色	参GB/T18922-0955(深灰色铝合金)/(白玻璃)
材 质	普通铝合金窗
玻 璃	
开启角度	70° 备 注 1.8m以上设置手动开窗器

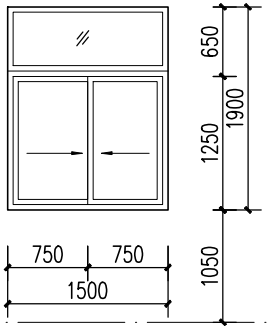

C1519 1:50

颜 色	参GB/T18922-0955(深灰色铝合金)/(白玻璃)
材 质	普通铝合金窗
玻 注	
使用部位	70° 备 注 1.8m以上设置手动开窗器

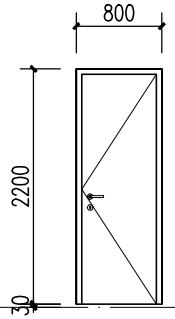

M0822 1:50

颜 色	参GB/T18922-1361
材 质	铝合金门
备 注	
开启角度	卫生间

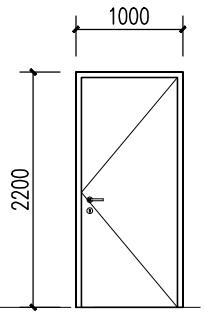

M1022 1:50

颜 色	参GB/T18922-1361
材 质	成品复核木门
玻 璃	
开启角度	房间

颜 色	
材 质	
倾斜角度	

本户型引用自《鹤山市农房设计通用图集》

项目名称	江门市农房设计通用图集	图 别	建筑
图 名	A80经济型-门窗大样图1	图 号	J-12

门窗表

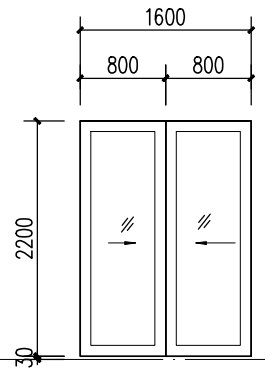

M1622 1:50

颜　色	参GB/T18922-1361
材　质	成品推拉门
倾斜角度	
使用部位	厨房

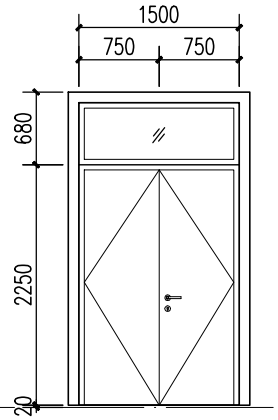

M1523 1:50

颜　色	参GB/T18922-1361
材　质	成品铝合金门
倾斜角度	
使用部位	大门

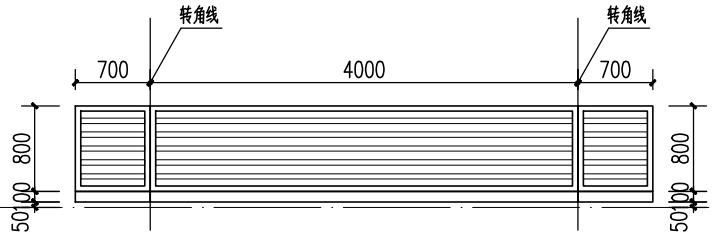

BY4008 1:50

颜　色	参GB/T18922-0955(铂灰色铝合金/防雨百叶)
材　质	50系列非隔热铝合金防雨百叶窗
玻　注	
使用部位	外挂空调外机位

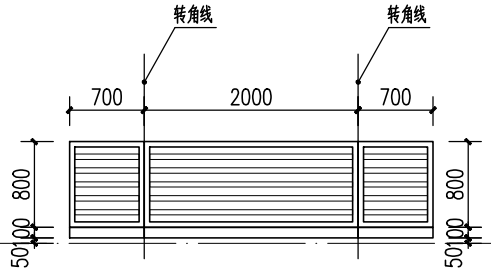

BY2008 1:50

颜　色	参GB/T18922-0955(铂白色铝合金/防雨百叶)
材　质	50系列非隔热铝合金防雨百叶窗
倾斜角度	
使用部位	外挂空调外机位

说明:

1、本图所注门窗尺寸为窗洞口尺寸，施工前应先复核洞口尺寸，门窗数量需现场核对，以现场核对为准。

2、门窗制作时，应以现场实际量度尺寸为准，并四周预留粉刷厚度25mm。

3、铝合金型材基材壁厚外门不应小于2.2mm，外窗不应小于1.8mm，详见《铝合金门窗》GB/T 8478-2020第5.1.2.1.2条要求。

4、预留门窗洞与门窗框四周的间隙每边不宜大于10mm，大于10mm时，用聚合物水泥砂浆修整洞口;门窗外侧金属框与防水砂浆层及饰面层接缝处，留10mmX5mm(宽X深)的凹槽，并嵌填高弹性密封材料(泡沫膨胀剂);外窗台最高点应比内窗台低不小于10mm且应向外排水;金属或想料窗框内缘高度不应小于30mm。窗框不应与外墙饰面齐平，应凹进不少于50mm，底部宜用液态灌浆材料(或泡沫膨胀剂)灌满。

5、凡单块面积大于1平方米的门窗玻璃、落地门窗玻璃和外窗玻璃，以及窗台低于900的窗户，其下部固定窗的玻璃，均应采用安全玻璃，其厚度应该满足安全规范要求。

6、与铝合金门窗框扇型材连接的紧固件应采用不锈，不得采用铝及铝合金抽芯铆钉做门窗构件受力连接紧固件。

7、所有落地窗及玻璃门须在视线高度设置防碰撞的醒目标志，详门窗公司深化设计。

8、H为楼层建筑面标高，窗台高为建筑面标高至窗台的高度。

9、所有铝合金推拉窗，均应按规定做“防脱落装置”

10、当窗户窗台低于900高，需设护窗栏杆。

11、推拉门应安装可防室外开启装卸的装置。

12、当门窗高度不到梁底时，门窗顶需设100混凝土过梁。

13、若立面图中门窗开启方式与门窗大样不一致，应以门窗大样为准。

本户型引用自《鹤山市农房设计通用图集》

项目名称	江门市农房设计通用图集	图　别	建筑
图　名	A80经济型-门窗大样图2	图　号	J-13

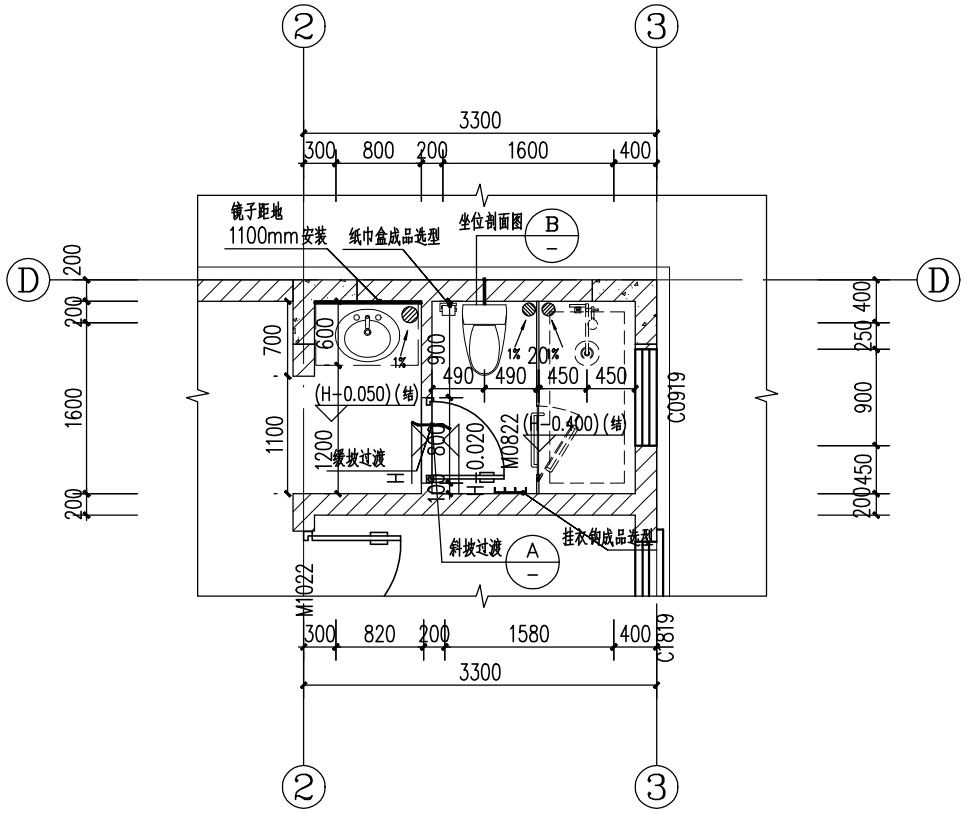

① W1卫生间大样图 1:50

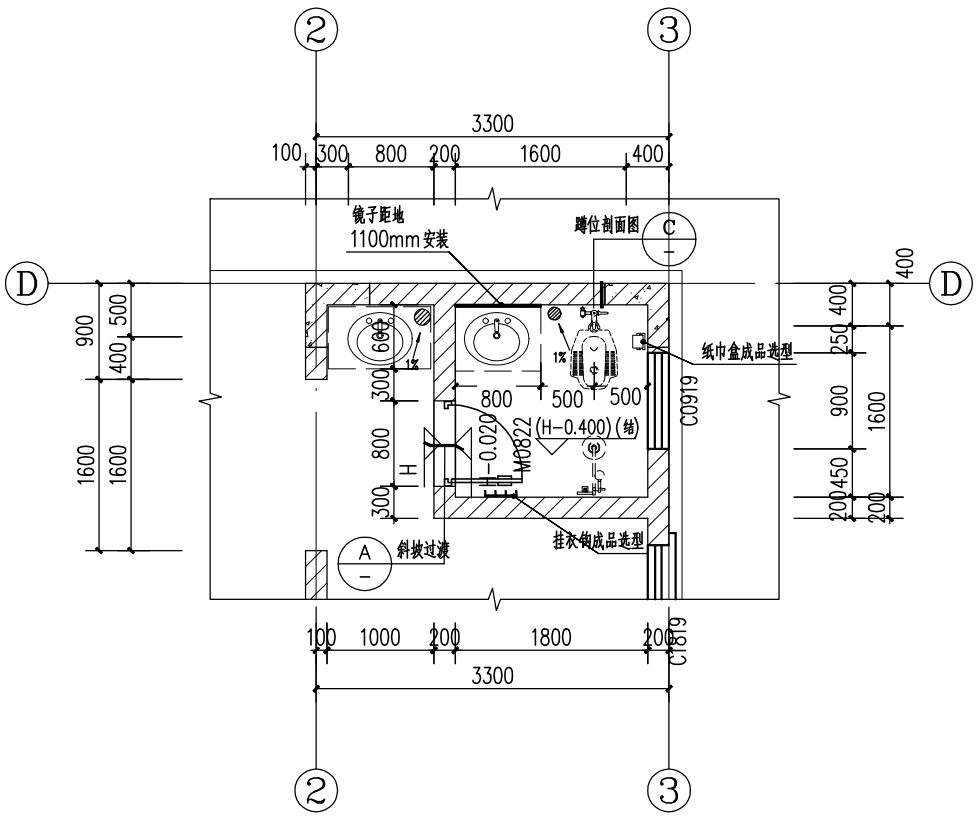

② W2卫生间大样图 1:50

说明：1、卫生间洁具均购成品自选。

2、所有卫生间均做沉箱式,沉箱内应设2%排水坡度，结构降板400mm。

3、所有卫生间间隔不应有高差。

4、卫生间均应设不小于1%的排水坡度，坡向地漏。

5、标高值H为所在层建筑室内完成面标高。卫生间标高比室内标高低0.020;

6、镜子为不锈钢框6厚银镜,镜子距地1100mm安装。

7、所有卫生间周边墙体反起300高C20砼挡水基，厚同墙体，内侧防水做法详见建筑统一说明

本户型引用自《鹤山市农房设计通用图集》

项目名称	江门市农房设计通用图集	图　别	建筑
图　名	A80经济型-卫生间大样图1	图　号	J-14

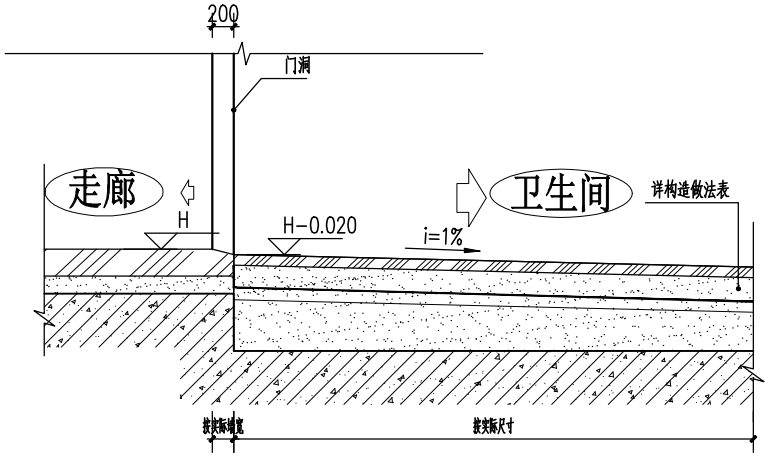

Ⓐ 卫生间入口斜面过渡剖面 1:50

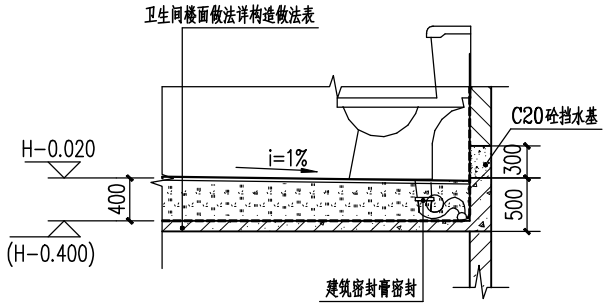

Ⓑ 坐位剖面图 1:50

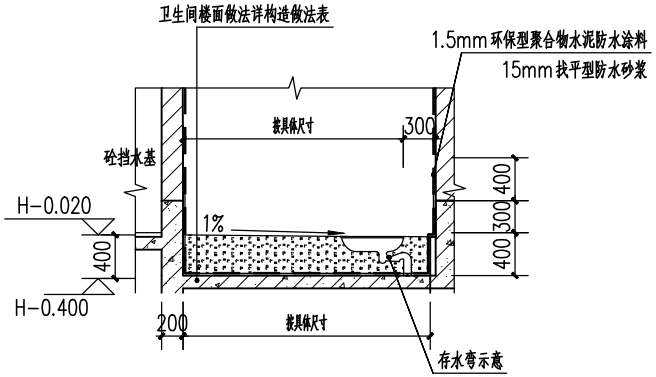

Ⓒ 蹲位剖面图 1:50

说明：1、所有卫生间均做沉箱式,沉箱内应设2%排水坡度，结构降板400mm。
2、卫生间均应设不小于1%的排水坡度，坡向地漏。
3、标高值H为所在层建筑室内完成面标高。卫生间标高比室内标高低0.020;
4、所有卫生间周边墙体反起300高C20砼挡水基，厚同墙体，
内侧防水做法详见建筑统一说明

本户型引用自《鹤山市农房设计通用图集》

项目名称	江门市农房设计通用图集	图　别	建筑
图　名	A80经济型-卫生间大样图2	图　号	J-15

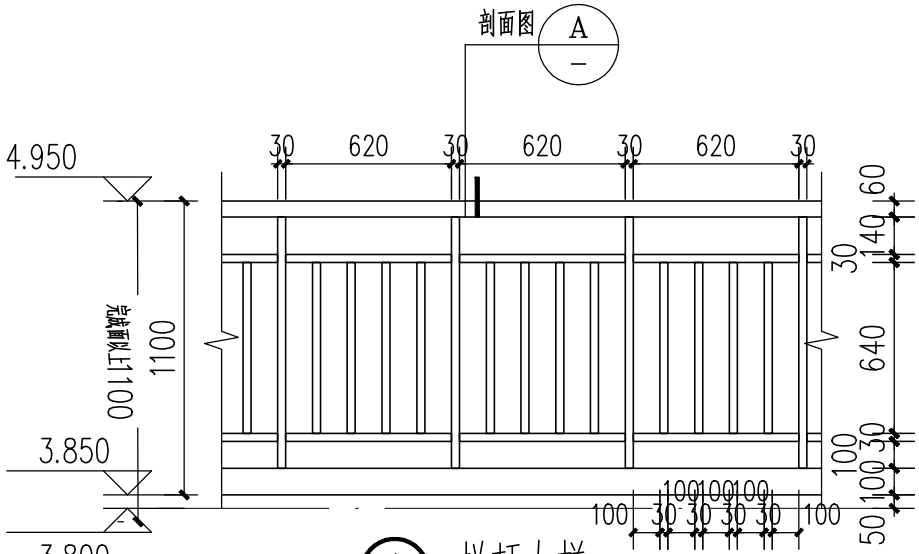

① 栏杆大样 1:20

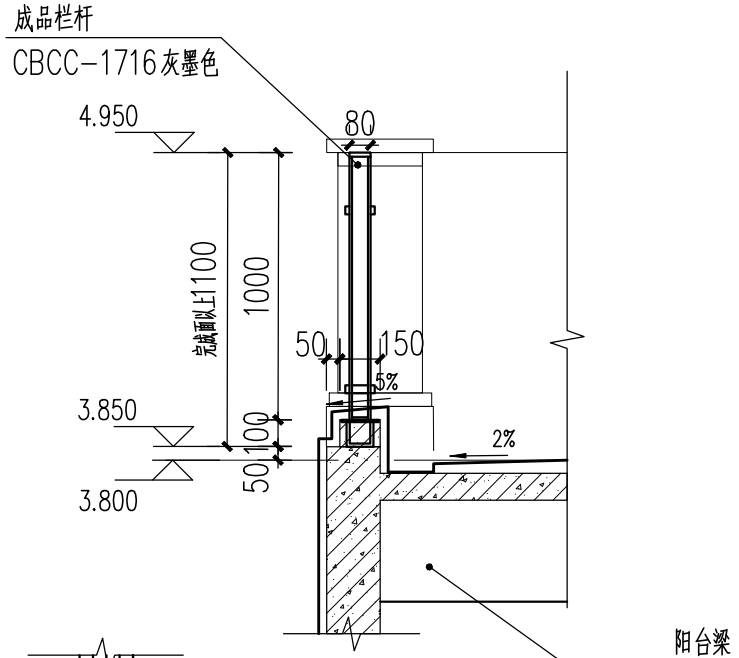

Ⓐ 剖面大样 1:20

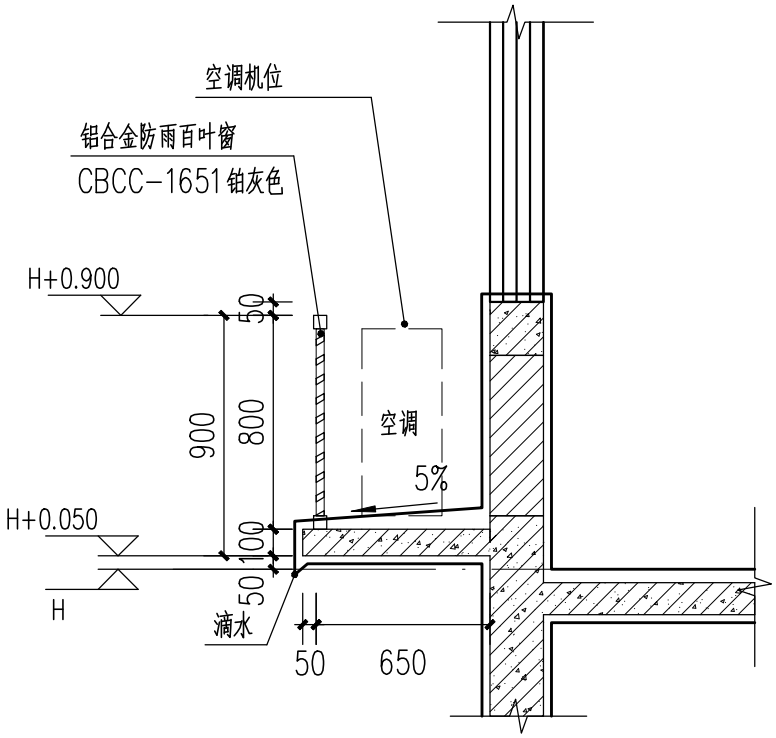

③ 空调外机位大样1 1:20

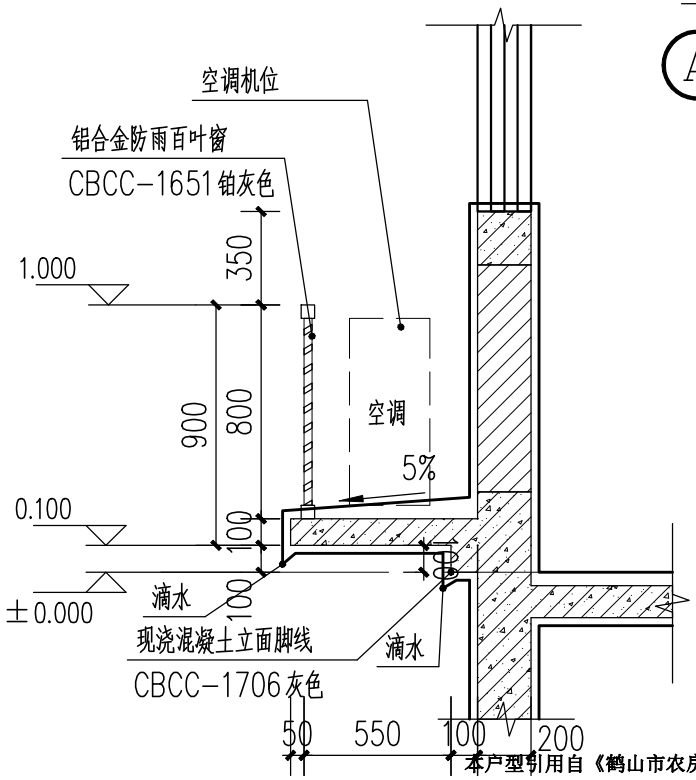

④ 空调外机位大样2 1:20

说明：
1、H表示所在层建筑室内完成面标高。
2、颜色对照CBCC中国建筑色卡国家标准色卡。

本户型引用自《鹤山市农房设计通用图集》

项目名称	江门市农房设计通用图集	图　别	建筑
图　名	A80经济型-节点大样图1	图　号	J-16

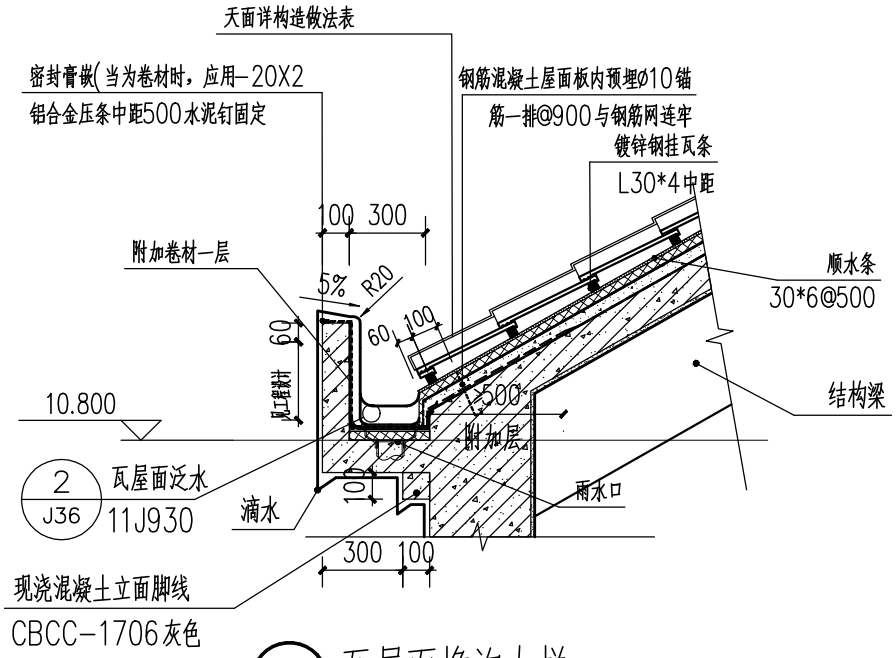

② 瓦屋面檐沟大样 1:20

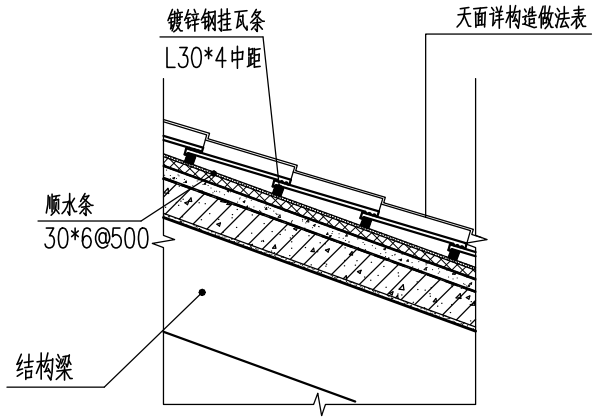

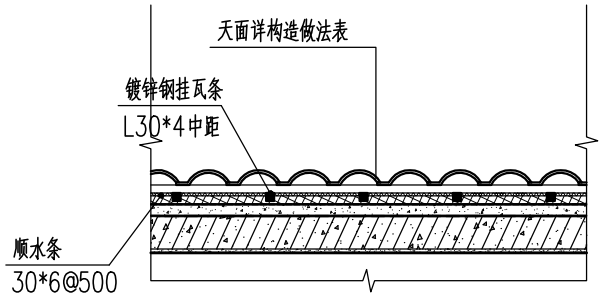

① 瓦屋面构造（钢挂瓦条）大样 1:20

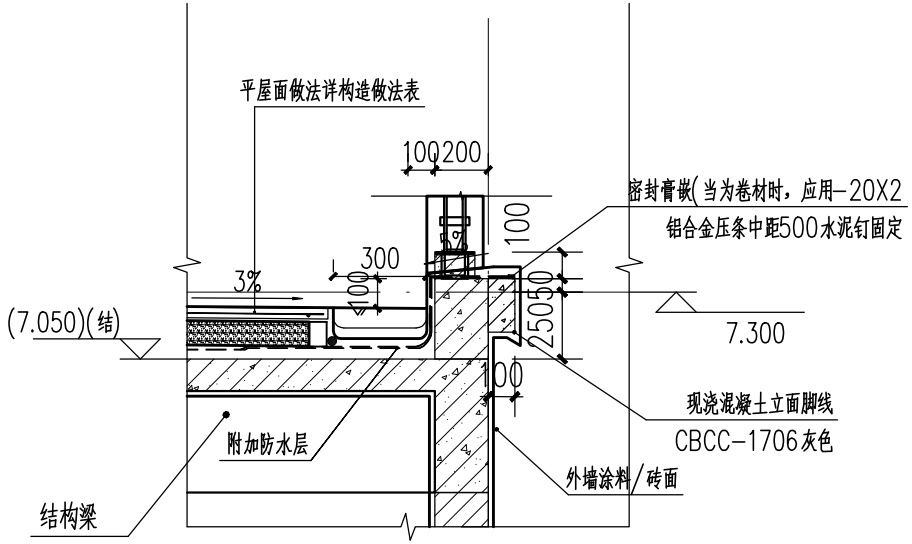

③ 平屋面天沟大样 1:20

本户型引用自《鹤山市农房设计通用图集》

项目名称	江门市农房设计通用图集	图　别	建筑
图　名	A80经济型-节点大样图2	图　号	J-17

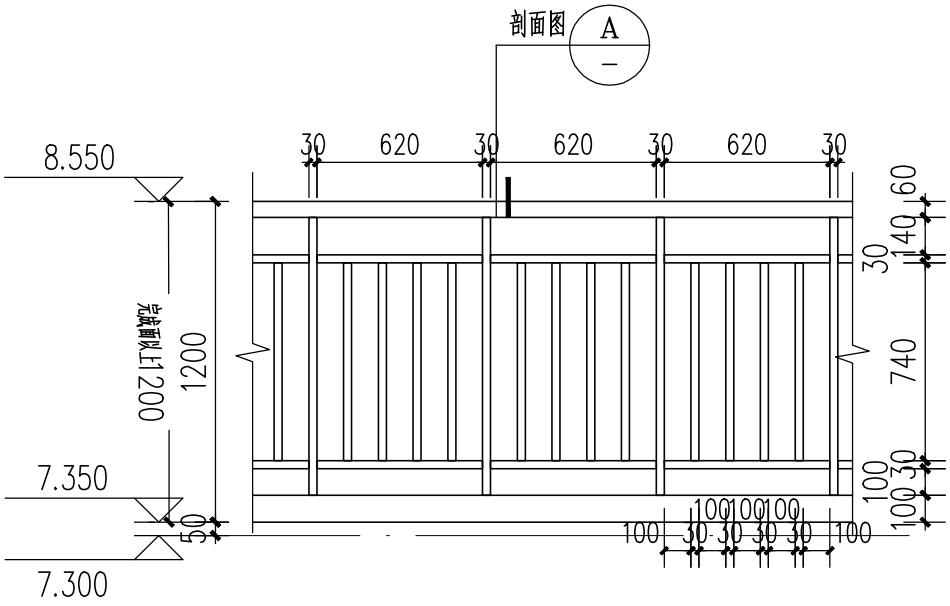

① 栏杆大样2 1:20

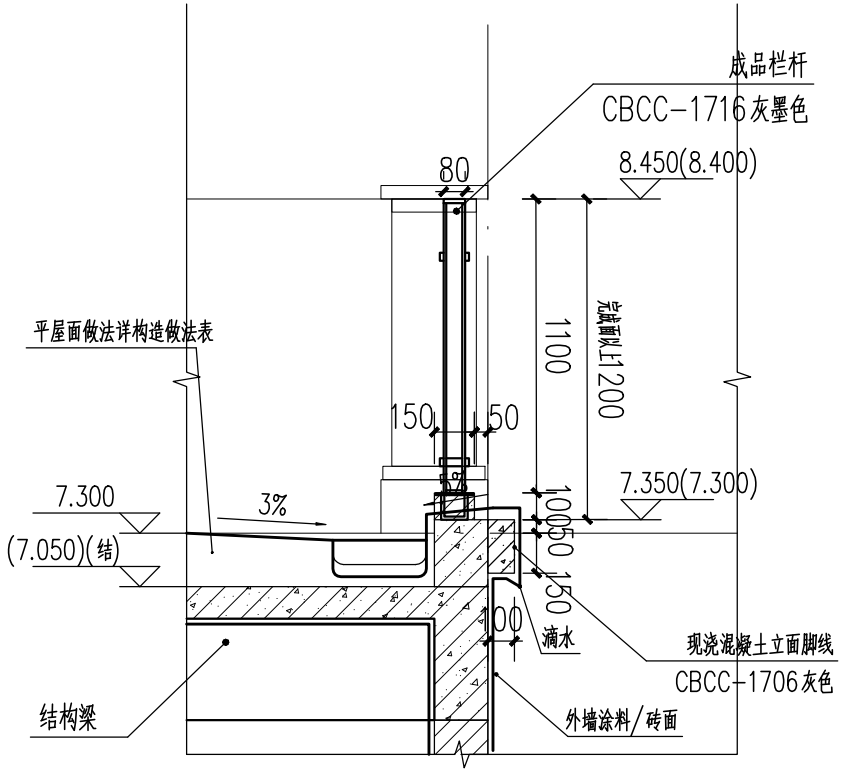

Ⓐ 剖面大样 1:20

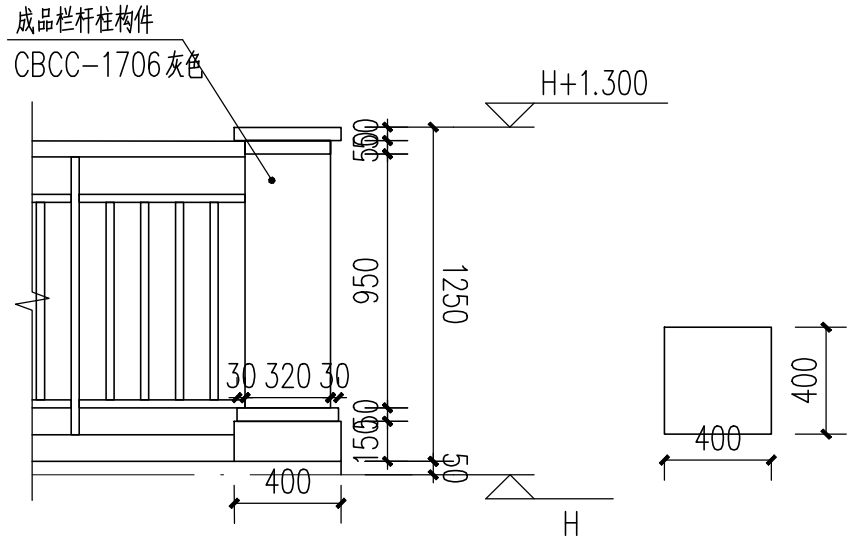

② 栏杆柱大样1 1:20

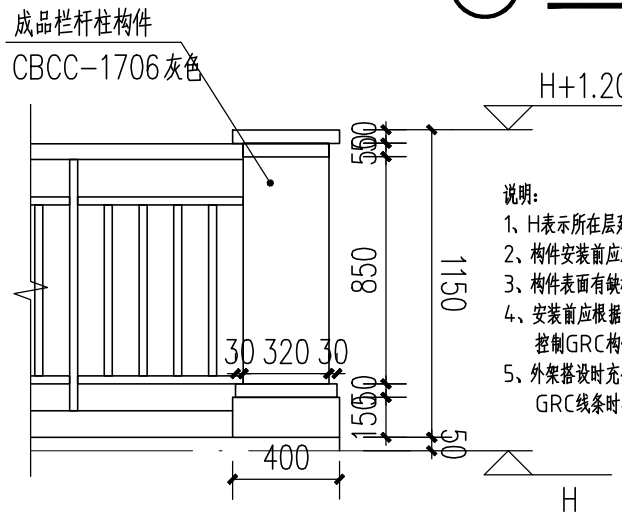

③ 栏杆柱大样2 1:20

说明:
1、H表示所在层建筑室内完成面标高。
2、构件安装前应对建筑物连接结构表面进行处理，保证其平整、坚实。
3、构件表面有缺棱掉角等缺陷时，安装后应采用水泥拌合材料进行修补。
4、安装前应根据施工图纸在外墙上弹好标高线、水平、垂直和构件中心控制线以控制GRC构件安装在同一水平线上。
5、外架搭设时充分考虑GRC线条的安装特点及外挑尺寸，保证安装GRC线条时有足够的间距。

本户型引用自《鹤山市农房设计通用图集》

项目名称	江门市农房设计通用图集	图　别	建筑
图　名	A80经济型-节点大样图3	图　号	J-18

方案一（A80-1、 A80-2、 A80-3 ）效果

	A80-1 (米黄主色调-经济型-80-90㎡农房)	A80-2 (米白主色调-经济型-80-90㎡农房)	A80-3 (雅灰主色调-经济型-80-90㎡农房)
鸟瞰图			
人视图			

—— 本户型引自《鹤山市农房设计通用图集》

沿街效果图

——本户型引自《鹤山市农房设计通用图集》

沿街效果图

——本户型引自《鹤山市农房设计通用图集》

鹤山市农房设计通用图集-B95舒适型2户型

序号	图纸名称	图号	图幅	附注
1	B95舒适型-总平面图	J-01	A3	
2	B95舒适型-首层平面图	J-02	A3	
3	B95舒适型-二层平面图	J-03	A3	
4	B95舒适型-三层平面图	J-04	A3	
5	B95舒适型-屋面层平面图	J-05	A3	
6	B95舒适型-①-③轴立面图	J-06	A3	
7	B95舒适型-③-①轴立面图	J-07	A3	
8	B95舒适型-Ⓐ-Ⓓ轴立面图	J-08	A3	
9	B95舒适型-Ⓓ-Ⓐ轴立面图	J-09	A3	
10	B95舒适型-1-1剖面图	J-10	A3	
11	B95舒适型-楼梯大样图	J-11	A3	
12	B95舒适型-门窗大样图1	J-12	A3	
13	B95舒适型-门窗大样图2	J-13	A3	
14	B95舒适型-卫生间大样图1	J-14	A3	
15	B95舒适型-卫生间大样图2	J-15	A3	
16	B95舒适型-节点大样图1	J-16	A3	
17	B95舒适型-节点大样图2	J-17	A3	
18	B95舒适型-节点大样图3	J-18	A3	
19	B95舒适型-节点大样图4	J-19	A3	

序号	图纸名称	图号	图幅	附注

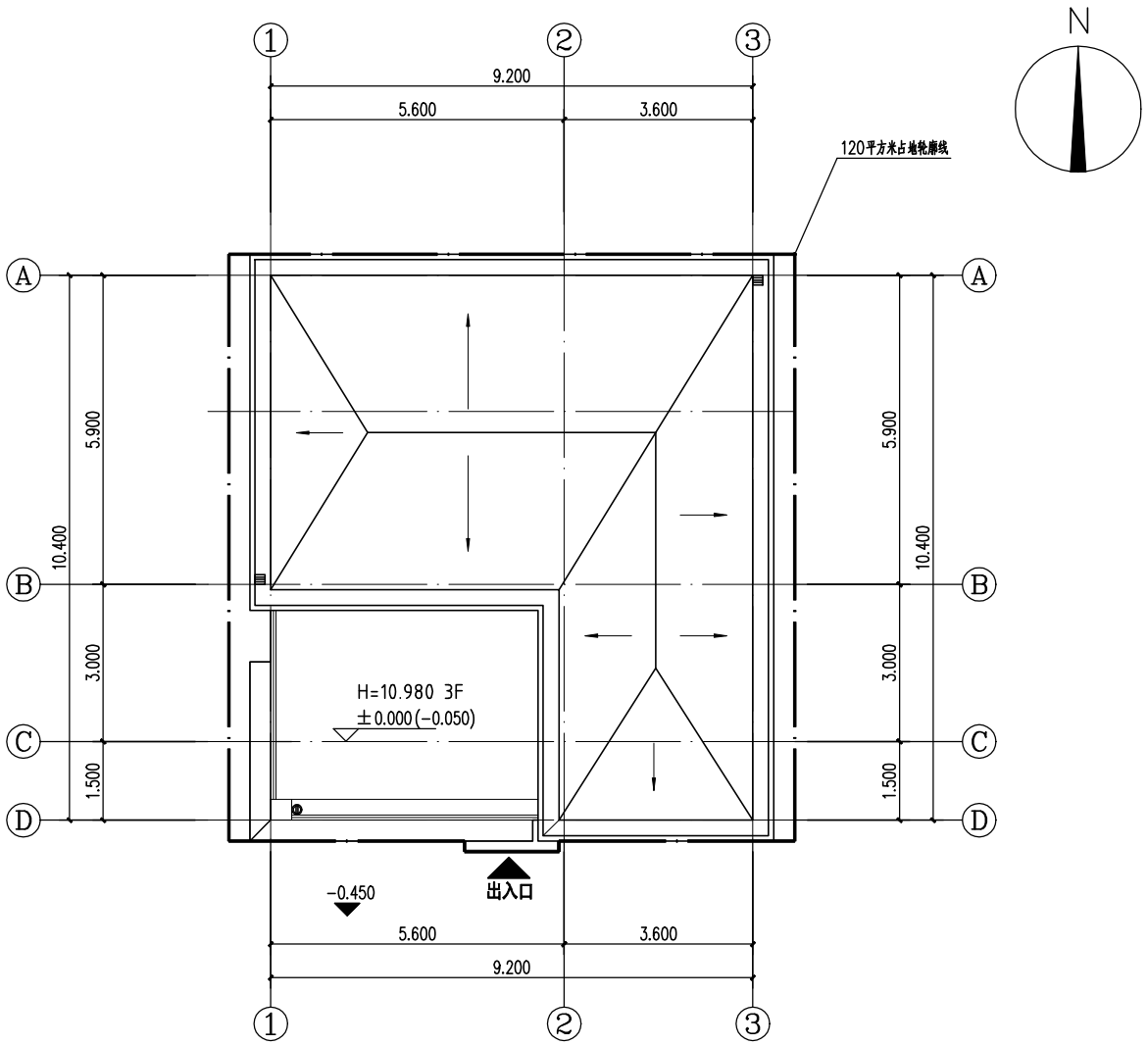

B95舒适型-总平面图 1:100

图例			
----	120平占地轮廓线	LT	楼梯
H	所在层建筑室内完成面标高	W	卫生间
----	无障碍通行流线		预留空调室外机
	降板400mm		壁挂式空调主机
	预留空调孔φ150,向外找坡10%,孔中距地H+2.600		

楼层标高表

楼层	建筑标高（H）	结构标高（结）	层高（m）
屋面层	—	10.750	—
三层	7.300	7.250	3.500
二层	3.800	3.750	3.500
首层	±0.000	-0.050	3.800

各功能空间建筑及结构标高对应表（H为当前层建筑完成面标高）

位置	建筑完成面标高	结构面标高
客餐厅、户内走道	H	H-0.050
卧房	H	H-0.050
厨房	H-0.015	H-0.050
卫生间	H-0.015（地面最高处）	H-0.400
阳台	H-0.050	H-0.100
露台	H-0.050	H-0.200

本户型引用自《鹤山市农房设计通用图集》

项目名称	江门市农房设计通用图集	图　别	建筑
图　名	B95舒适型-总平面图	图　号	J-01

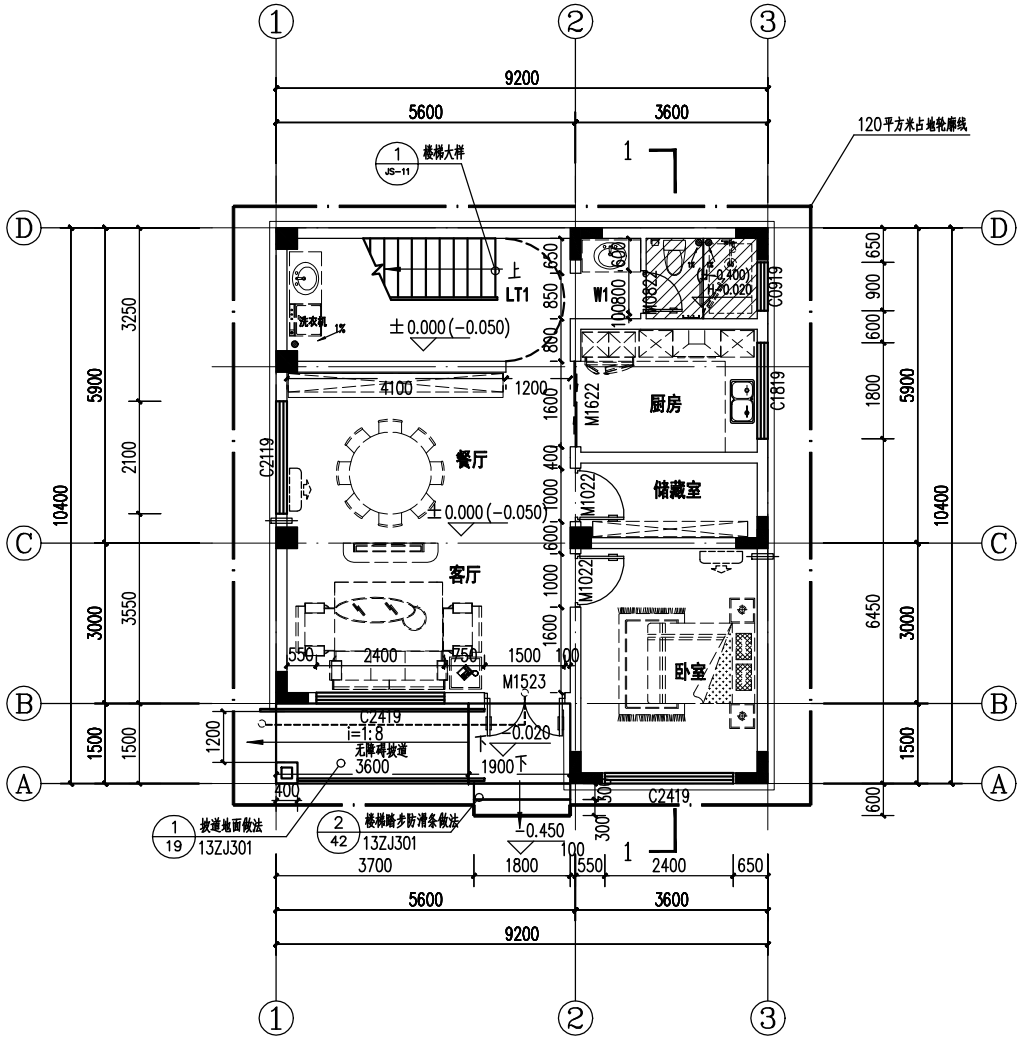

B95舒适型-首层平面图 1:100

本层建筑面积：91.56平方米

图例			
-----	120平占地轮廓线	LT	楼梯
H	所在层建筑室内完成面标高	W	卫生间
-----	无障碍通行流线		预留空调室外机
	降板400mm		壁挂式空调主机
	预留空调孔φ150,向外找坡10%,孔中距地H+2.600		

楼层标高表

楼层	建筑标高（H）	结构标高（结）	层高（m）
屋面层	—	10.750	—
三层	7.300	7.250	3.500
二层	3.800	3.750	3.500
首层	±0.000	-0.050	3.800

各功能空间建筑及结构标高对应表（H为当前层建筑完成面标高）

位置	建筑完成面标高	结构面标高
客餐厅、户内走道	H	H-0.050
卧房	H	H-0.050
厨房	H-0.015	H-0.050
卫生间	H-0.015（地面最高处）	H-0.400
阳台	H-0.050	H-0.100
露台	H-0.050	H-0.200

本户型引用自《鹤山市农房设计通用图集》

项目名称	江门市农房设计通用图集	图　别	建筑
图　名	B95舒适型-首层平面图	图　号	J-02

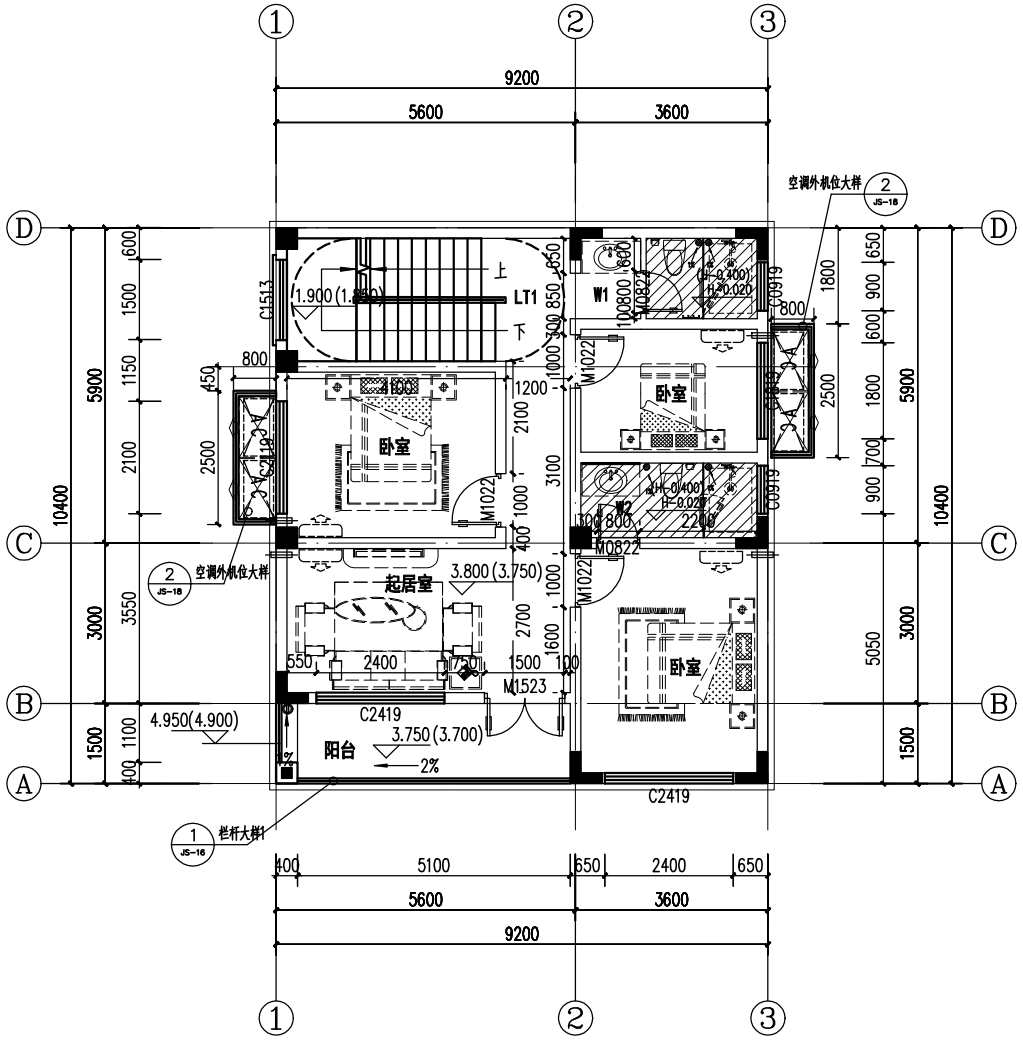

B95舒适型-二层平面图 1:100

本层建筑面积：91.5平方米

图例			
-----	120平占地轮廓线	LT	楼梯
H	所在层建筑室内完成面标高	W	卫生间
-----	无障碍通行流线		预留空调室外机
	降板400mm		壁挂式空调主机
	预留空调孔φ150，向外找坡10%，孔中距地H+2.600		

楼层标高表

楼层	建筑标高（H）	结构标高（结）	层高（m）
屋面层	—	10.750	—
三层	7.300	7.250	3.500
二层	3.800	3.750	3.500
首层	±0.000	-0.050	3.800

各功能空间建筑及结构标高对应表（H为当前层建筑完成面标高）

位置	建筑完成面标高	结构面标高
客餐厅、户内走道	H	H-0.050
卧房	H	H-0.050
厨房	H-0.015	H-0.050
卫生间	H-0.015（地面最高处）	H-0.400
阳台	H-0.050	H-0.100
露台	H-0.050	H-0.200

本户型引用自《鹤山市农房设计通用图集》

项目名称	江门市农房设计通用图集	图别	建筑
图名	B95舒适型-二层平面图	图号	J-03

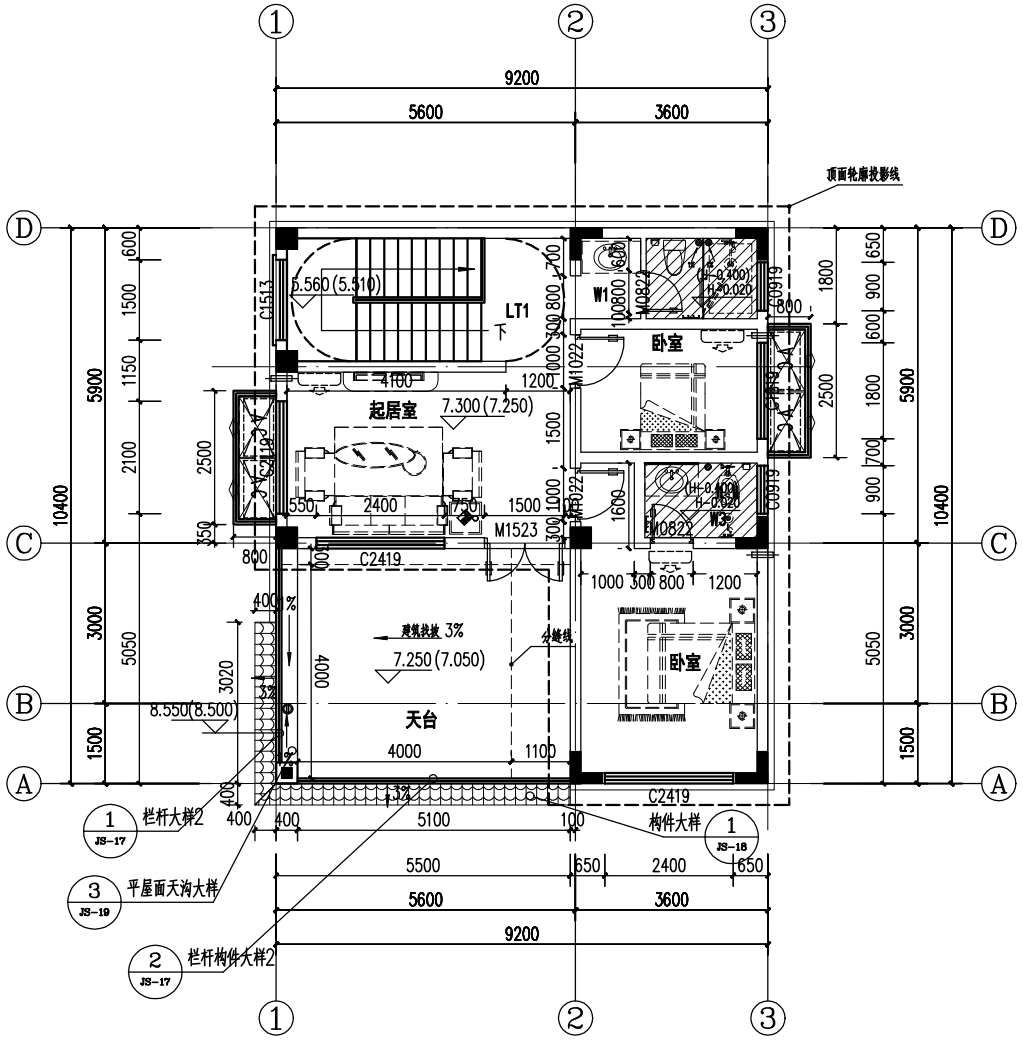

B95舒适型-三层平面图 1:100

本层建筑面积：71.5平方米

图例			
-----	120平台地轮廓线	LT	楼梯
H	所在层建筑室内完成面标高	W	卫生间
-----	无障碍通行流线		预留空调室外机
	降板400mm		壁挂式空调主机
	预留空调孔φ150,向外找坡10%,孔中距地H+2.600		

楼层标高表

楼层	建筑标高（H）	结构标高（结）	层高（m）
屋面层	—	10.750	—
三层	7.300	7.250	3.500
二层	3.800	3.750	3.500
首层	±0.000	-0.050	3.800

各功能空间建筑及结构标高对应表（H为当前层建筑完成面标高）

位置	建筑完成面标高	结构面标高
客餐厅、户内走道	H	H-0.050
卧房	H	H-0.050
厨房	H-0.015	H-0.050
卫生间	H-0.015（地面最高处）	H-0.400
阳台	H-0.050	H-0.100
露台	H-0.050	H-0.200

本户型引用自《鹤山市农房设计通用图集》

项目名称	江门市农房设计通用图集	图　别	建筑
图　名	B95舒适型-三层平面图	图　号	J-04

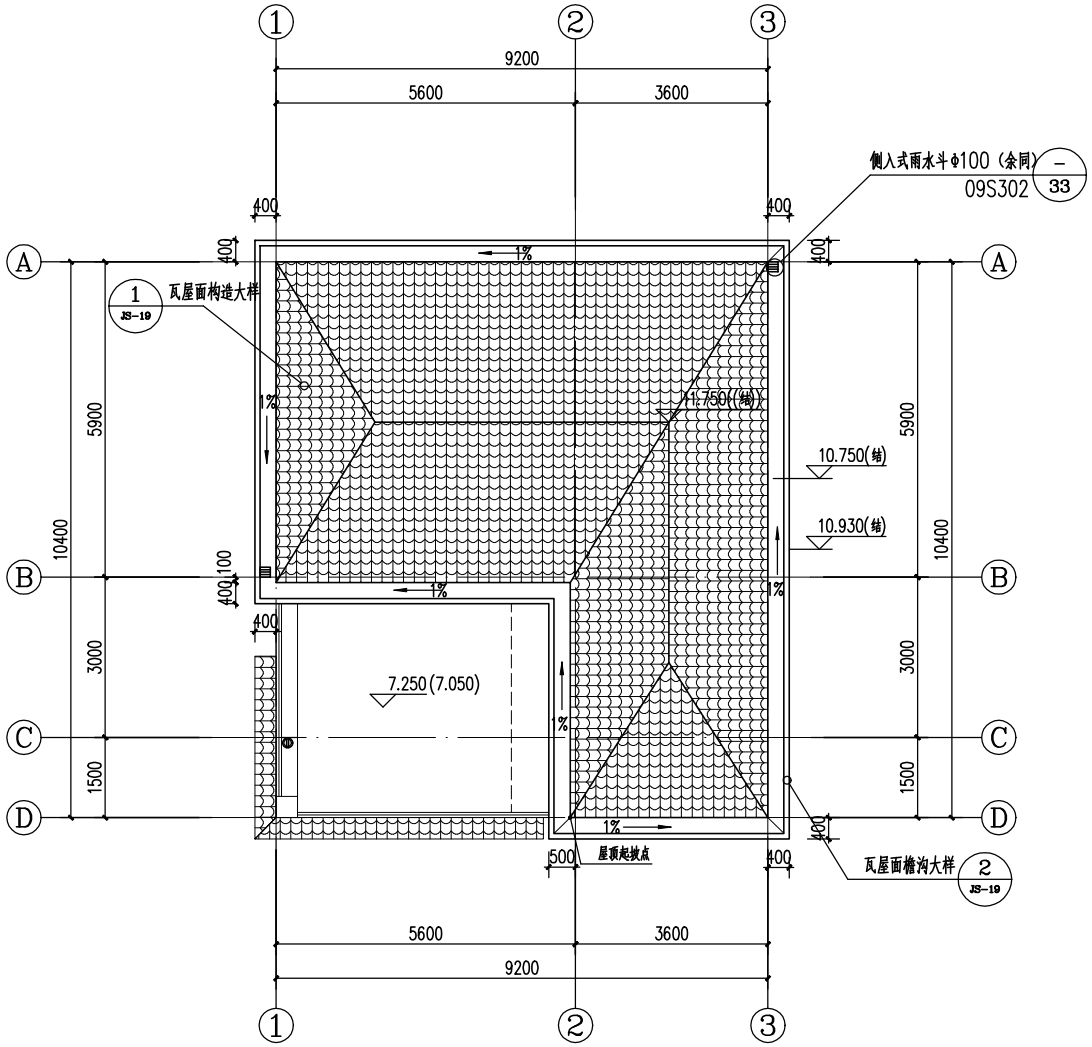

B95舒适型-屋顶平面图 1:100

图例			
----	120平台地轮廓线	LT	楼梯
H	所在层建筑室内完成面标高	W	卫生间
----	无障碍通行流线		预留空调室外机
	降板400mm		壁挂式空调主机
	预留空调孔φ150，向外找坡10%，孔中距地H+2.600		

楼层标高表

楼层	建筑标高（H）	结构标高（结）	层高（m）
屋面层	—	10.750	—
三层	7.300	7.250	3.500
二层	3.800	3.750	3.500
首层	±0.000	-0.050	3.800

各功能空间建筑及结构标高对应表（H为当前层建筑完成面标高）

位置	建筑完成面标高	结构面标高
客餐厅、户内走道	H	H-0.050
卧房	H	H-0.050
厨房	H-0.015	H-0.050
卫生间	H-0.015（地面最高处）	H-0.400
阳台	H-0.050	H-0.100
露台	H-0.050	H-0.200

本户型引用自《鹤山市农房设计通用图集》

项目名称	江门市农房设计通用图集	图　别	建筑
图　名	B95舒适型-屋面层平面图	图　号	J-05

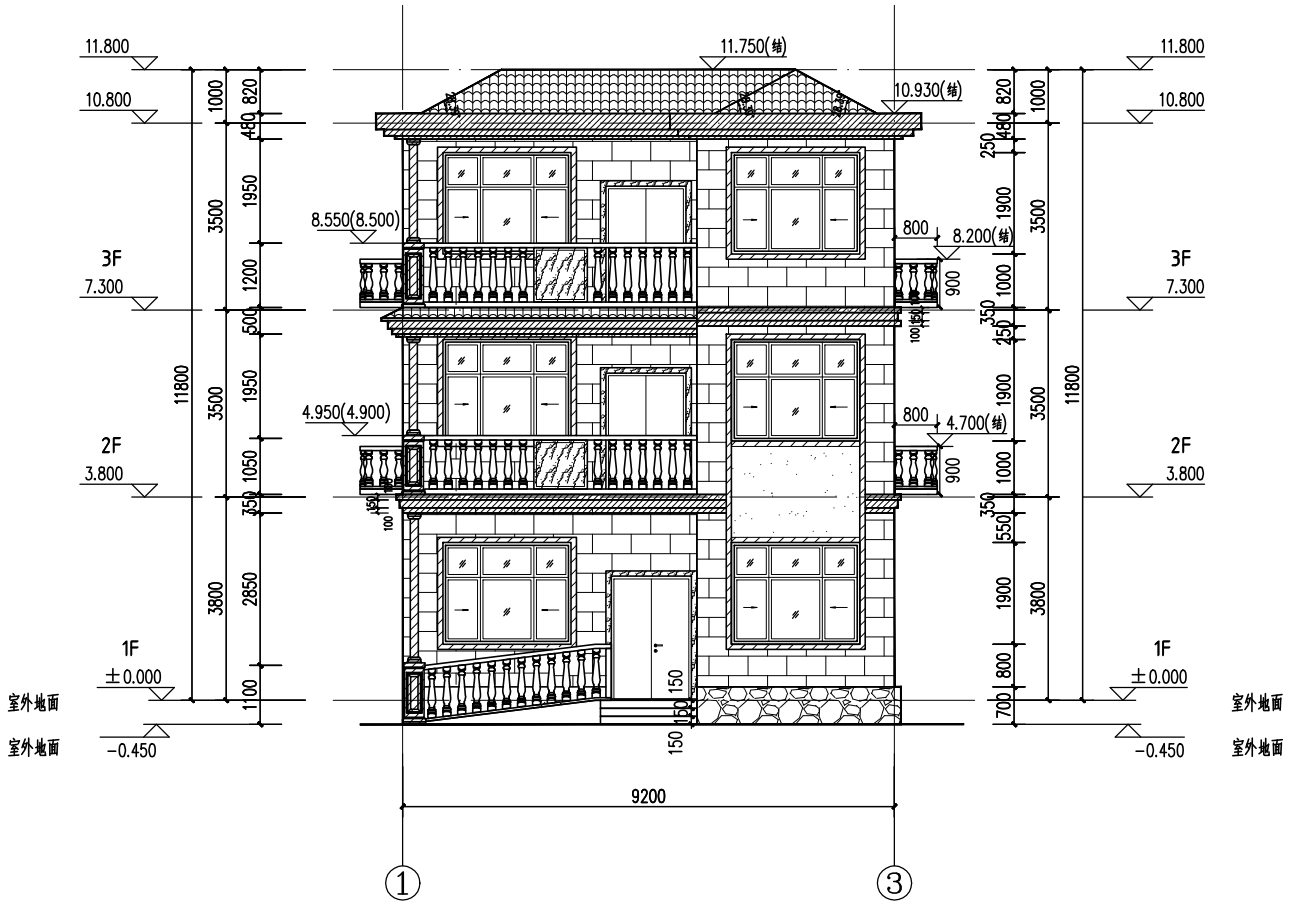

B95舒适型-①-③轴立面图 1:100

本户型引用自《鹤山市农房设计通用图集》

图 例

- 白色大理石外墙砖
- 灰色外墙石材
- 蓝灰色屋顶瓦片
- 浅灰色外墙涂料
- 灰色外墙涂料
- GRC构件 (GSB国标Y11乳白色)
- 玻璃
- 通风百叶（白色）

项目名称	江门市农房设计通用图集	图　别	建筑
图　名	B95舒适型-①-③轴立面图	图　号	J-06

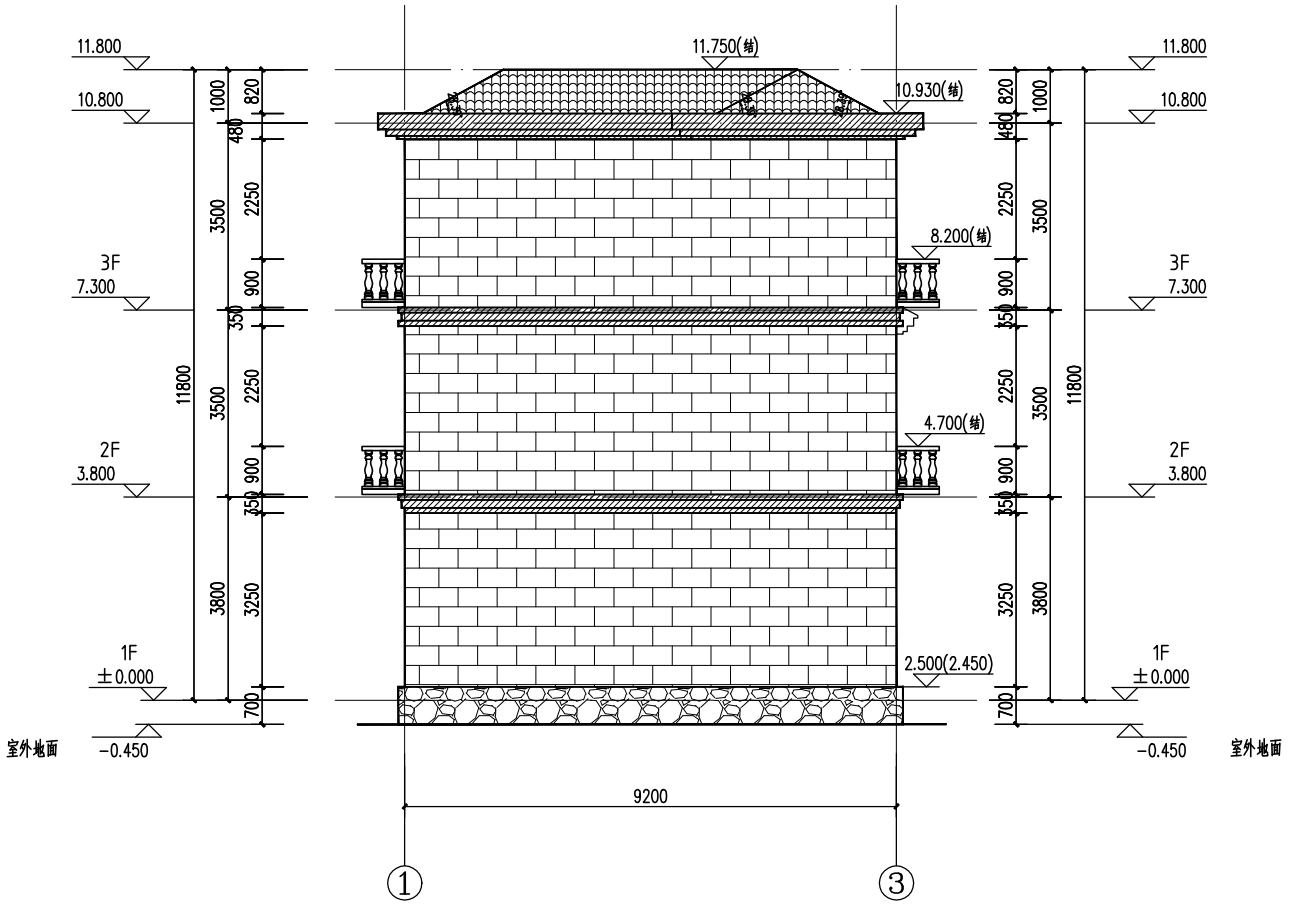

B95舒适型-③-①轴立面图 1:100

图 例

- 白色大理石外墙砖
- 灰色外墙石材
- 蓝灰色屋顶瓦片
- 浅灰色外墙涂料
- 灰色外墙涂料
- GRC构件 (GSB国标Y11乳白色)
- 玻璃
- 通风百叶（白色）

本户型引用自《鹤山市农房设计通用图集》

项目名称	江门市农房设计通用图集	图　别	建筑
图　名	B95舒适型-③-①轴立面图	图　号	J-07

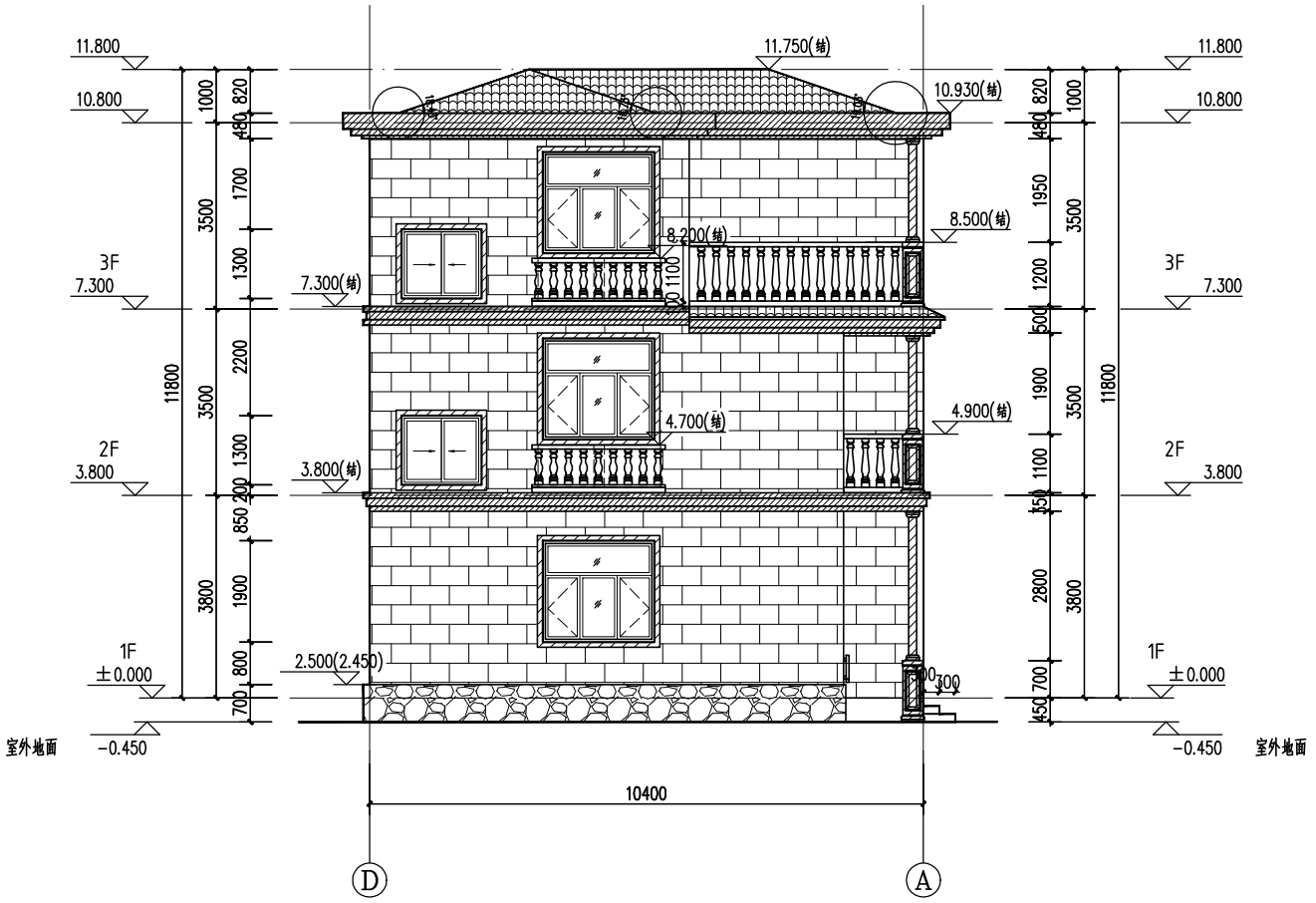

B95舒适型-Ⓓ-Ⓐ轴立面图 1:100

本户型引用自《鹤山市农房设计通用图集》

图 例

- 白色大理石外墙砖
- 灰色外墙石材
- 蓝灰色屋顶瓦片
- 浅灰色外墙涂料
- 灰色外墙涂料
- GRC构件 (GSB国标Y11乳白色)
- 玻璃
- 通风百叶（白色）

项目名称	江门市农房设计通用图集	图　别	建筑
图　名	B95舒适型-Ⓓ-Ⓐ轴立面图	图　号	J-08

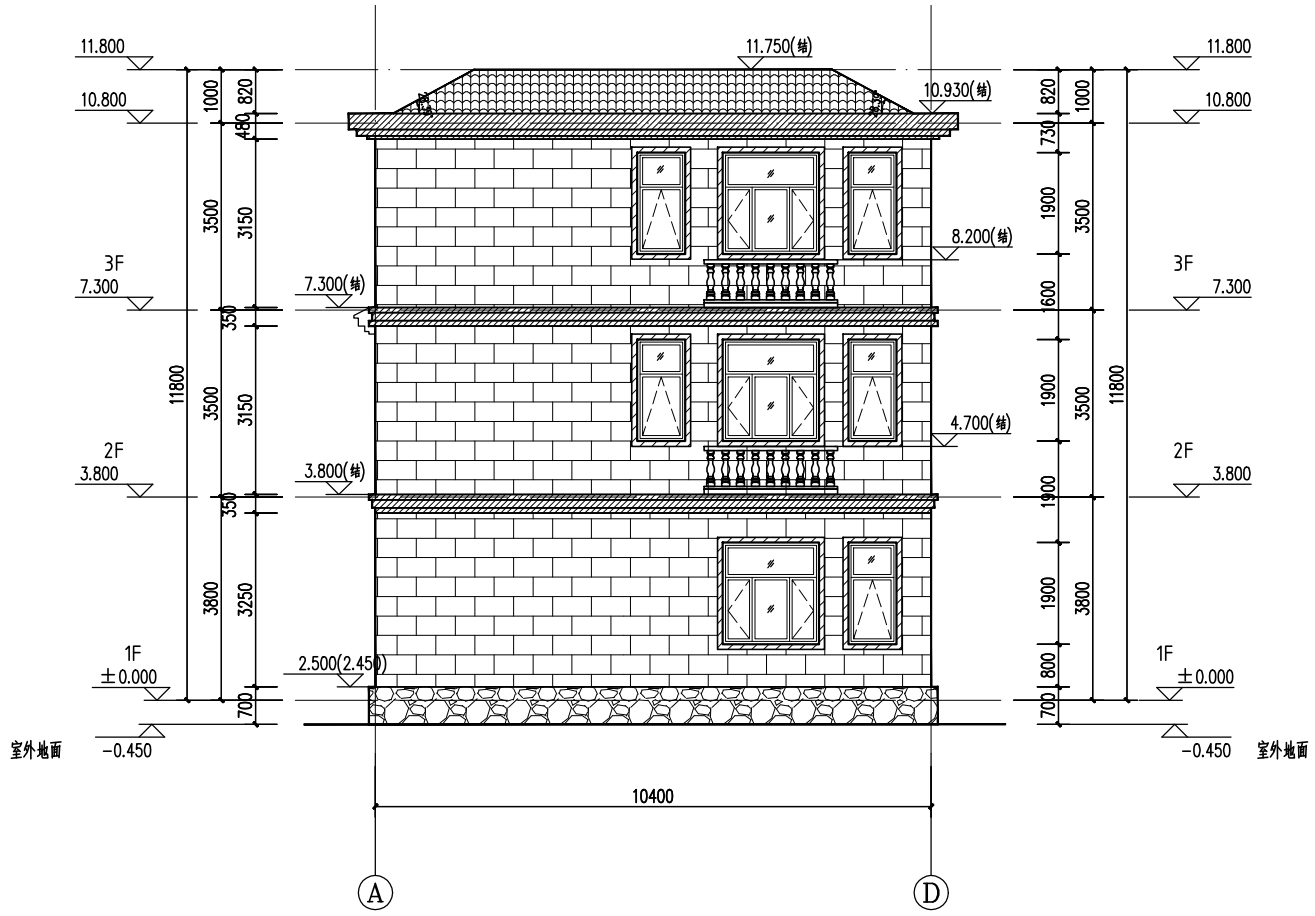

B95舒适型-Ⓐ-Ⓓ轴立面图 1:100

图 例

- 白色大理石外墙砖
- 灰色外墙石材
- 蓝灰色屋顶瓦片
- 浅灰色外墙涂料
- 灰色外墙涂料
- GRC构件 (GSB国标Y11乳白色)
- 玻璃
- 通风百叶（白色）

本户型引用自《鹤山市农房设计通用图集》

项目名称	江门市农房设计通用图集	图　别	建筑
图　名	B95舒适型-Ⓐ-Ⓓ轴立面图	图　号	J-09

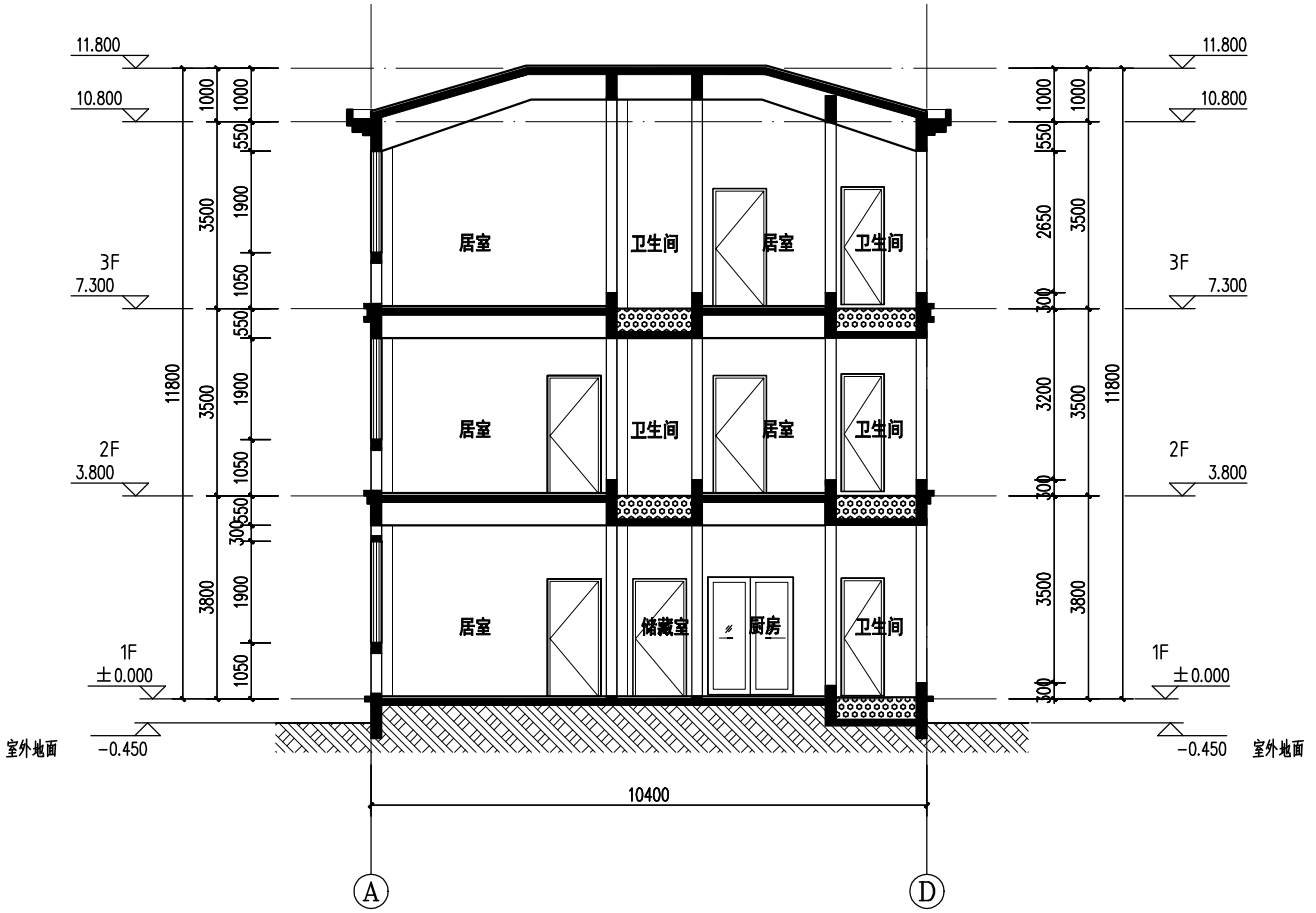

B95舒适型-1-1剖面图 1:100

本户型引用自《鹤山市农房设计通用图集》

项目名称	江门市农房设计通用图集	图　别	建筑
图　名	B95舒适型-1-1剖面图	图　号	J-10

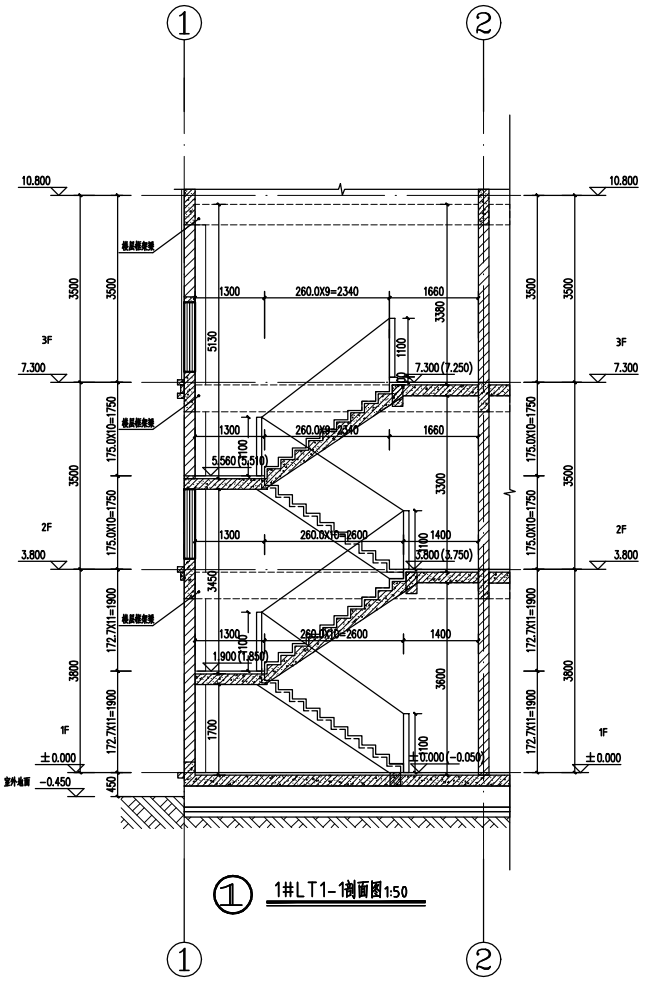

① 1#LT1-1剖面图1:50

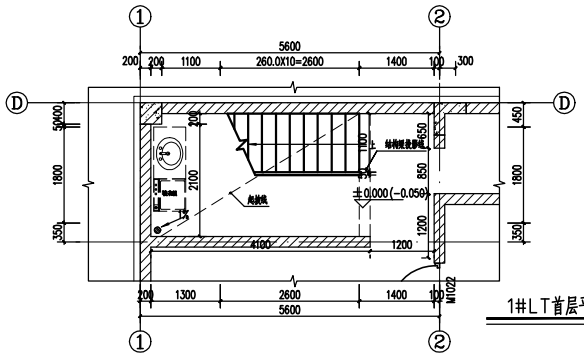

1#LT首层平面图 1:50

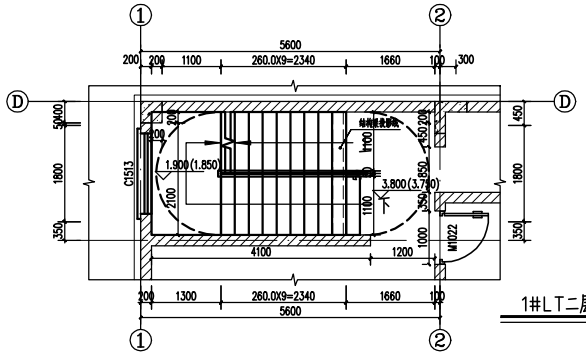

1#LT二层平面图 1:50

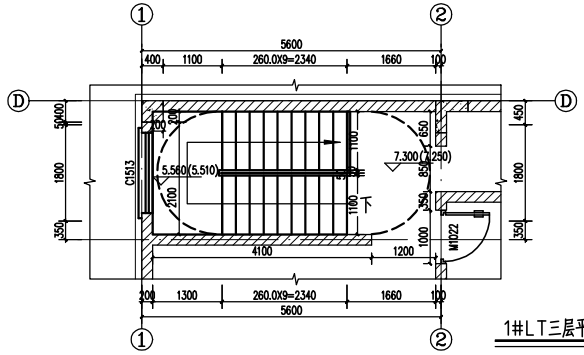

1#LT三层平面图 1:50

楼梯说明：

1、1#楼梯栏杆选用22J403-1(M1)，栏杆立柱采用不锈钢，Φ28X3，平台栏杆选用22J403-1(T6)。

2、扶手末端与墙、柱连接参照22J403-1(5)(7)

3、本栏杆式样仅作示意，经设计单位确认后，可选用厂家提供的其他式样，但应符合栏杆立杆之间净距不大于110mm。

4、图上不带括号标高为建筑完成面标高，带括号的标高为结构楼板标高。

5、楼梯防护栏杆最薄弱处承受的水平推力应不小于1.5KN/m。

6、楼梯扶手水平长度大于0.5m时，其防护净高度不应低于1.1m。

7、栏杆应以坚固、耐久的材料制作，并应能承受现行国家标准《建筑结构荷载规范》GB-50009及其他国家现行相关标准规定的水平荷载。

本户型引用自《鹤山市农房设计通用图集》

项目名称	江门市农房设计通用图集	图　别	建筑
图　名	B95舒适型-楼梯大样图	图　号	J-11

门窗表

类型	设计编号	洞口尺寸(mm)	数量					配件				开窗器	隔声量	材料	备注
			1F	2F	3F	屋顶层	合计	门吸	纱窗	定位器	防脱器	手动/电动	要求		
铝合金窗	C0919	900X1900	1	2	2		5			√	√	手动开窗器	≥30dB	窗外设GRC构件	
	C1519	1500X1900	1	1	1		3			√	√	手动开窗器	≥30dB	窗外设GRC构件	楼梯间窗
	C1819	1800X1900	1	1	1		3			√	√	手动开窗器	≥30dB	窗外设GRC构件	
	C2119	2100X1900	1	1	1		3			√	√	手动开窗器	≥30dB	窗外设GRC构件	
	C2419	2400X1900	2	2	2		6			√	√	手动开窗器	≥30dB		
	C1513	1500X1300		1	1		2			√	√	手动开窗器	≥30dB		
百叶	BY1127	1100X2700		1			1								
普通门	M1022	1000X2200	3	3	2		8	√						成品复合木门	
	M1622	1600X2200	1				1	√						推拉门	
	M1523	1500X2300	1	1	1		3	√						成品铝合金门,门外设GRC构件	
	M0822	800X2200	1	2	2		5	√						铝合金门	

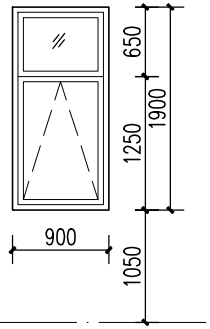

C0919 1:50

颜 色	参GB/T18922-0955(深灰色铝合金)/(白玻璃)
材 质	普通铝合金窗
备 注	
开启角度	70° 备 注 1.8m以上设置手动开窗器

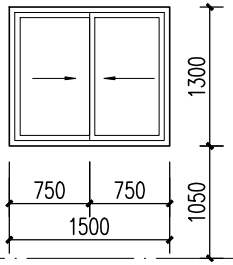

C1513 1:50

颜 色	参GB/T18922-0955(深灰色铝合金)/(白玻璃)
材 质	普通铝合金窗
玻 璃	
开启角度	70° 备 注 1.8m以上设置手动开窗器

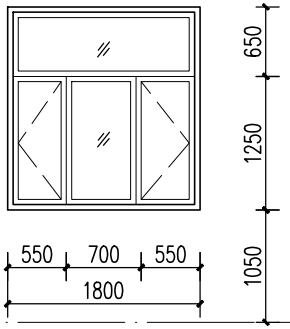

C1819 1:50

颜 色	参GB/T18922-0955(深灰色铝合金)/(白玻璃)
材 质	普通铝合金窗
玻 注	
使用部位	70° 备 注 1.8m以上设置手动开窗器

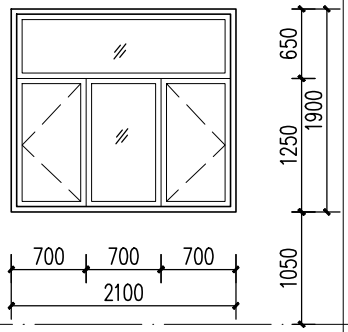

C2119 1:50

颜 色	参GB/T18922-0955(深灰色铝合金)/(白玻璃)
材 质	普通铝合金窗
备 注	
开启角度	70° 备 注 1.8m以上设置手动开窗器

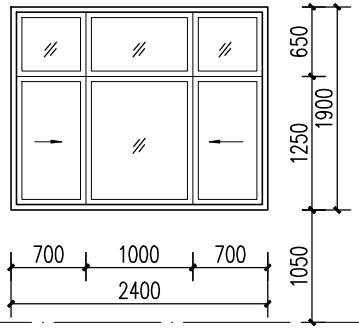

C2419 1:50

颜 色	参GB/T18922-0955(深灰色铝合金)/(白玻璃)
材 质	普通铝合金窗
玻 璃	
开启角度	70° 备 注 1.8m以上设置手动开窗器

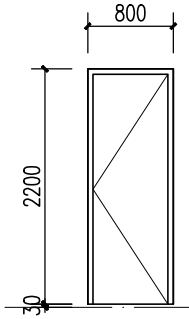

M0822 1:50

颜 色	参GB/T18922-1361
材 质	铝合金门
倾斜角度	
备 注	卫生间

本户型引用自《鹤山市农房设计通用图集》

项目名称	江门市农房设计通用图集	图 别	建筑
图 名	B95舒适型-门窗大样图1	图 号	J-12

门窗表

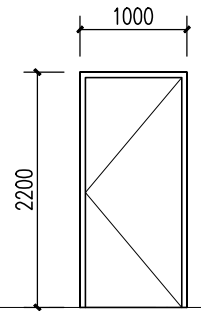

M1022 1:50

颜　色	参GB/T18922-1361
材　质	成品复核木门
倾斜角度	
使用部位	房间

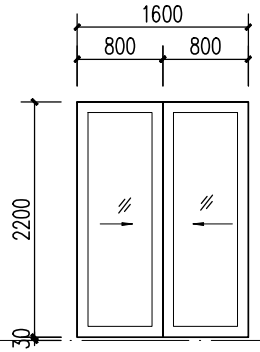

M1522 1:50

颜　色	参GB/T18922-1361
材　质	成品推拉门
攻　注	
使用部位	厨房

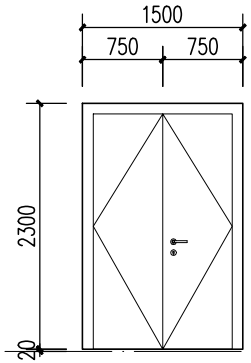

M1523 1:50

颜　色	参GB/T18922-0955(古铜色铝合金
材　质	成品铝合金门
倾斜角度	
开启角度	大门、阳台门

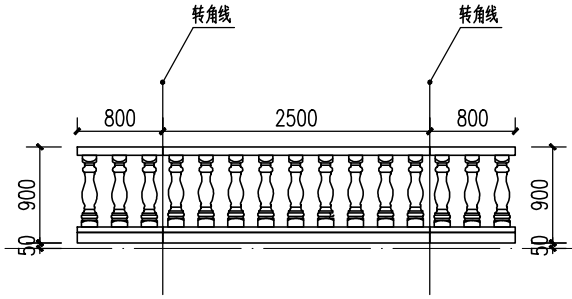

颜　色	参GB/T18922-0955(白色)
材　质	GRC构件
倾斜角度	
开启角度	外挑空调外机位

说明:

1、本图所注门窗尺寸为窗洞口尺寸，施工前应先复核洞口尺寸，门窗数量需现场核对，以现场核对为准。

2、门窗制作时，应以现场实际量度尺寸为准，并四周预留粉刷厚度25mm。

3、铝合金型材基材壁厚外门不应小于2.2mm，外窗不应小于1.8mm，详见《铝合金门窗》GB/T 8478-2020第5.1.2.1.2条要求。

4、预留门窗洞与门窗框四周的间隙每边不宜大于10mm，大于10mm时，用聚合物水泥砂浆修整洞口;门窗外侧金属框与防水砂浆层及饰面层接缝处，留10mmX5mm(宽X深)的凹槽，并嵌填高弹性密封材料(泡沫膨胀剂);外窗台最高点应比内窗台低不小于10mm且应向外排水;金属或想料窗框内缘高度不应小于30mm。窗框不应与外墙饰面齐平，应凹进不少于50mm，底部宜用液态灌浆材料(或泡沫膨胀剂)灌满。

5、凡单块面积大于1平方米的门窗玻璃、落地门窗玻璃和外窗玻璃，以及窗台低于900的窗户，其下部固定窗的玻璃，均应采用安全玻璃，其厚度应该满足安全规范要求。

6、与铝合金门窗框扇型材连接的紧固件应采用不锈，不得采用铝及铝合金抽芯铆钉做门窗构件受力连接紧固件。

7、所有落地窗及玻璃门须在视线高度设置防碰撞的醒目标志，详门窗公司深化设计。

8、H为楼层建筑面标高，窗台高为建筑面标高至窗台的高度。

9、所有铝合金推拉窗，均应按规定做“防脱落装置”

10、当窗户窗台低于900高，需设护窗栏杆。

11、推拉门应安装可防室外开启装卸的装置。

12、当门窗高度不到梁底时，门窗顶需设100混凝土过梁。

13、若立面图中门窗开启方式与门窗大样不一致，应以门窗大样为准。

本户型引用自《鹤山市农房设计通用图集》

项目名称	江门市农房设计通用图集	图　别	建筑
图　名	B95舒适型-门窗大样图2	图　号	J-13

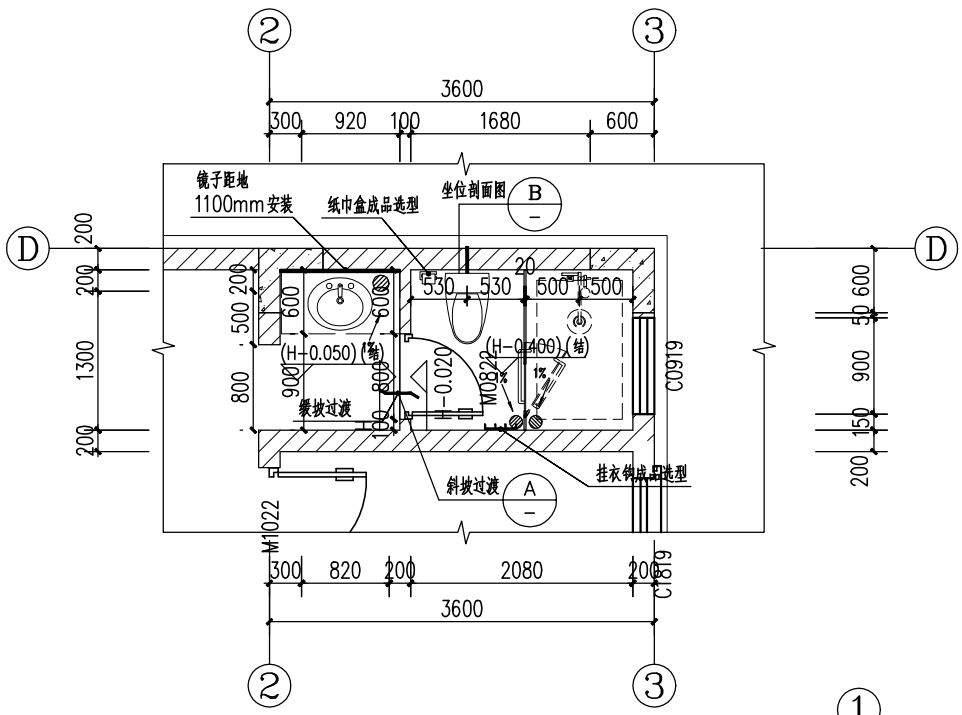

① W1卫生间大样图 1:50

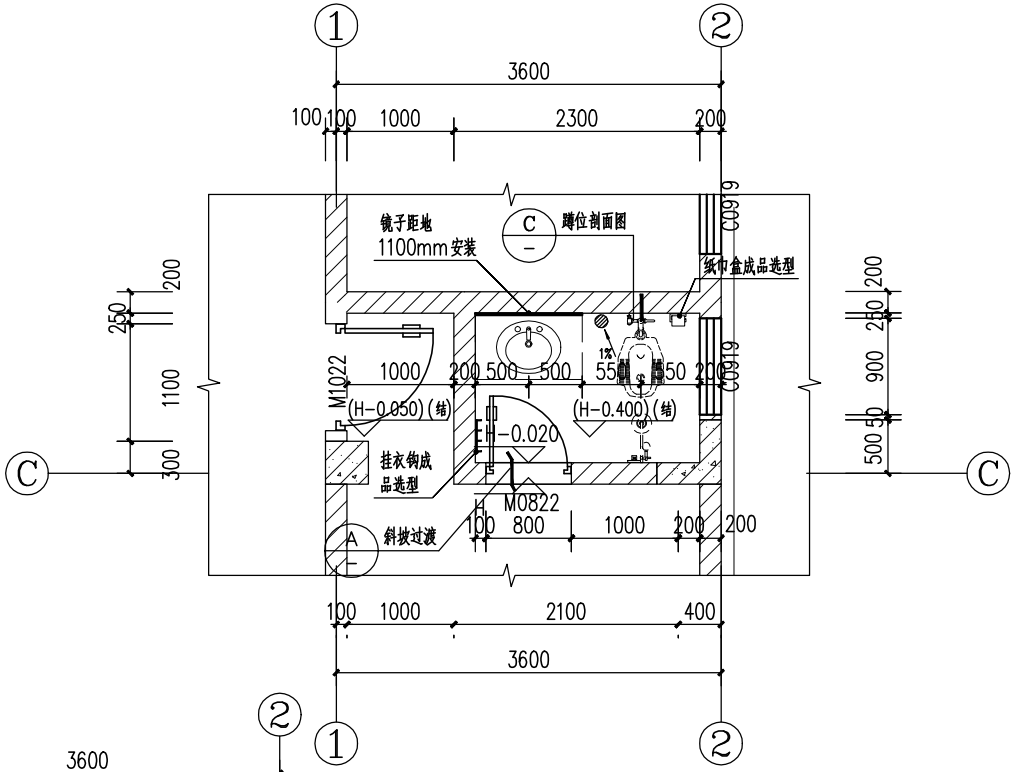

③ W3卫生间大样图 1:50

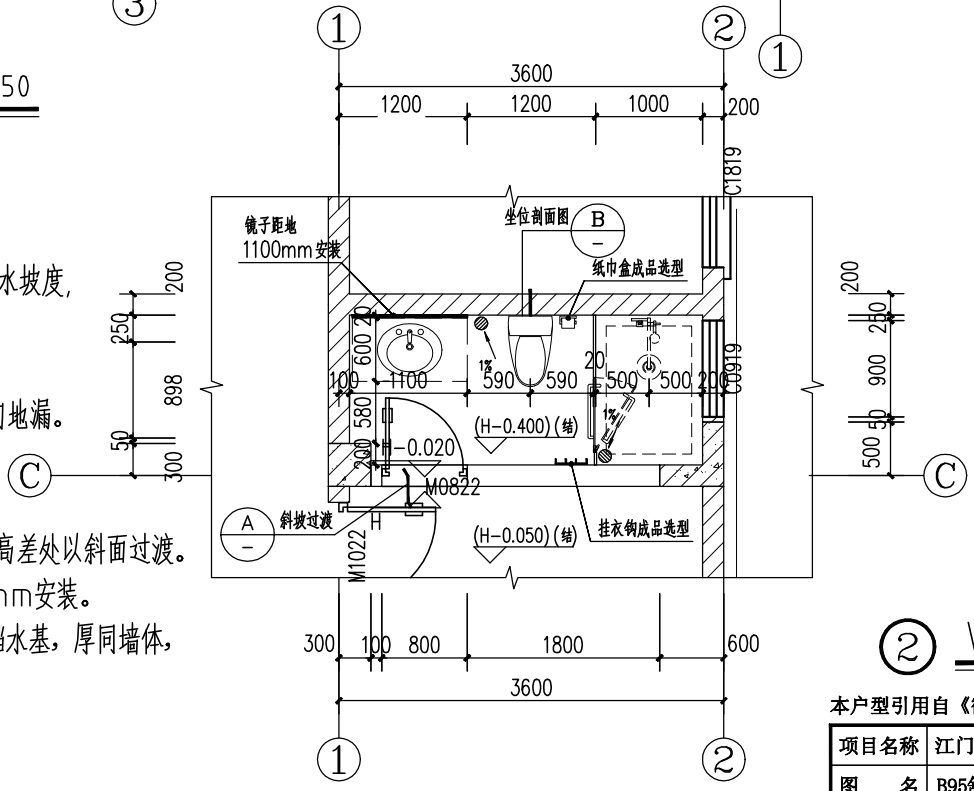

② W2卫生间大样图 1:50

说明：1、卫生间洁具均购成品自选。

2、所有卫生间均做沉箱式,沉箱内应设2%排水坡度,结构降板400mm。

3、所有卫生间间隔不应有高差。

4、卫生间均应设不小于1%的排水坡度，坡向地漏。

5、标高值H为所在层建筑室内完成面标高。卫生间标高比室内标高低0.020;

6、无障碍卫生间比室内标高低0.015，门下高差处以斜面过渡。

7、镜子为不锈钢框6厚银镜,镜子距地1100mm安装。

8、所有卫生间周边墙体反起300高C20砼挡水基，厚同墙体，内侧防水做法详见建筑统一说明

本户型引用自《鹤山市农房设计通用图集》

项目名称	江门市农房设计通用图集	图　别	建筑
图　名	B95舒适型-卫生间大样图1	图　号	J-14

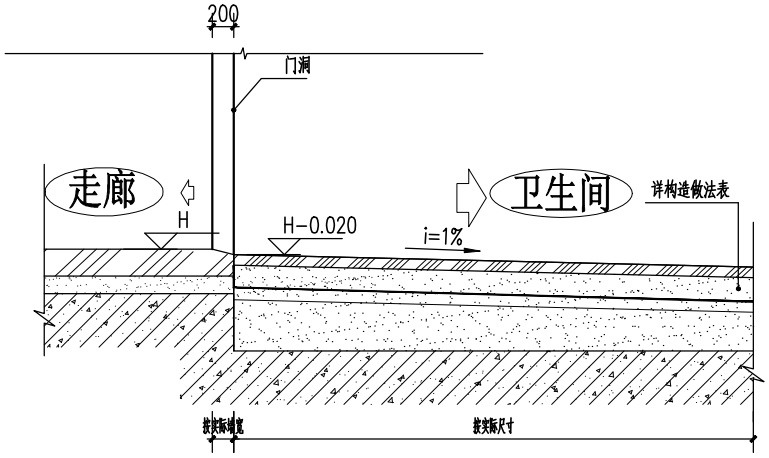

Ⓐ 卫生间入口斜面过渡剖面 1:50

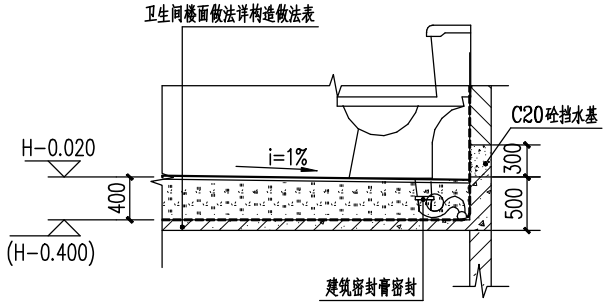

Ⓑ 坐位剖面图 1:50

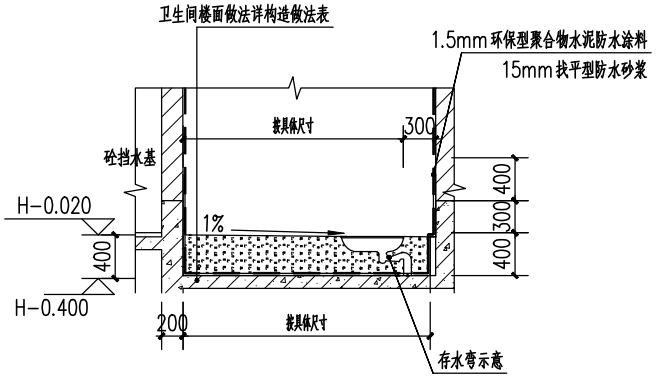

Ⓒ 蹲位剖面图 1:50

说明：1、所有卫生间均做沉箱式,沉箱内应设2%排水坡度，结构降板400mm。
2、卫生间均应设不小于1%的排水坡度，坡向地漏。
3、标高值H为所在层建筑室内完成面标高。卫生间标高比室内标高低0.020;
4、所有卫生间周边墙体反起300高C20砼挡水基，厚同墙体，
内侧防水做法详见建筑统一说明

本户型引用自《鹤山市农房设计通用图集》

项目名称	江门市农房设计通用图集	图　别	建筑
图　名	B95舒适型-卫生间大样图2	图　号	J-15

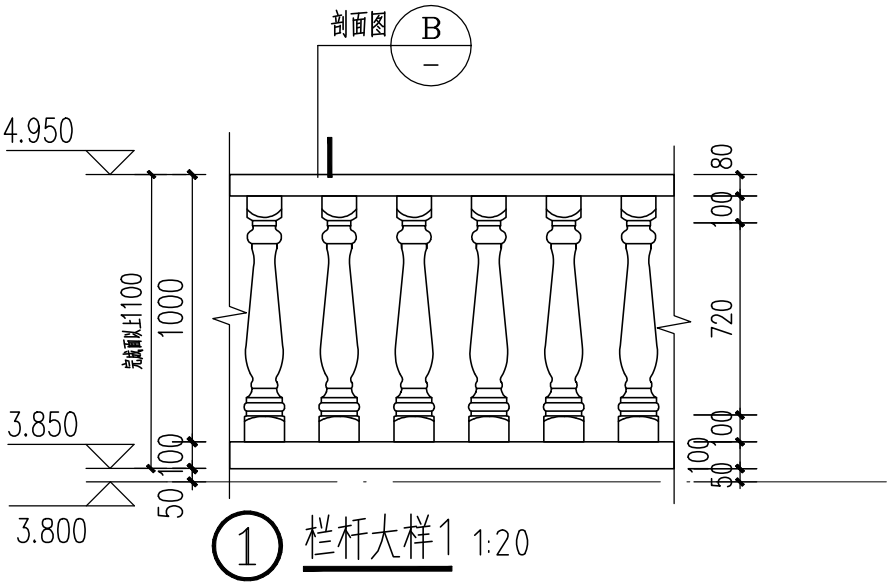

① 栏杆大样1 1:20

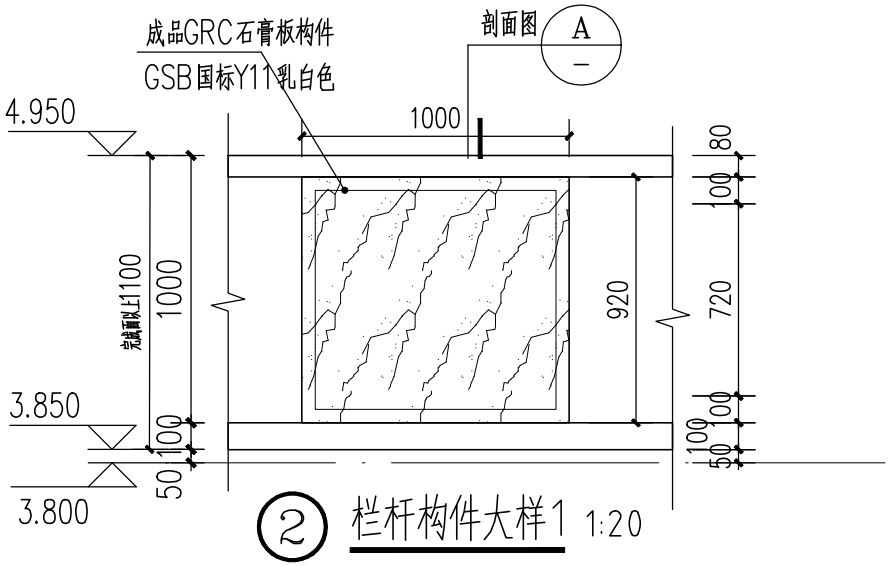

② 栏杆构件大样1 1:20

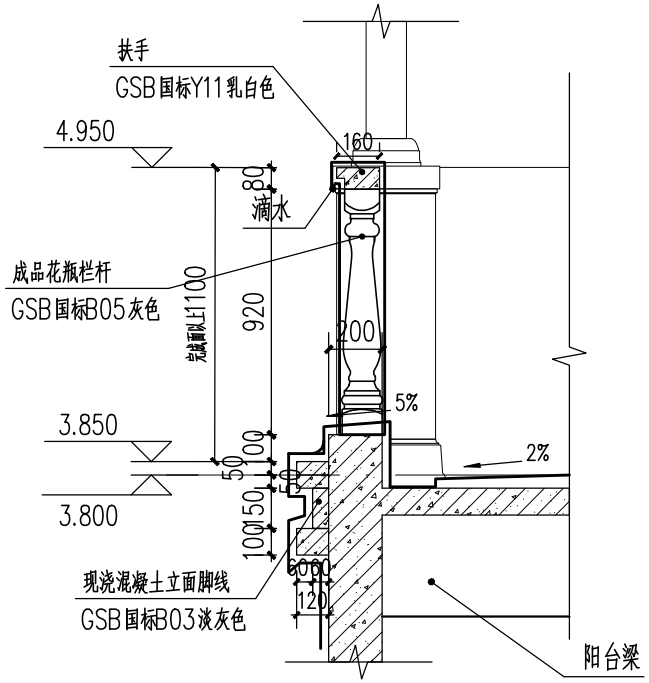

Ⓑ 剖面大样 1:20

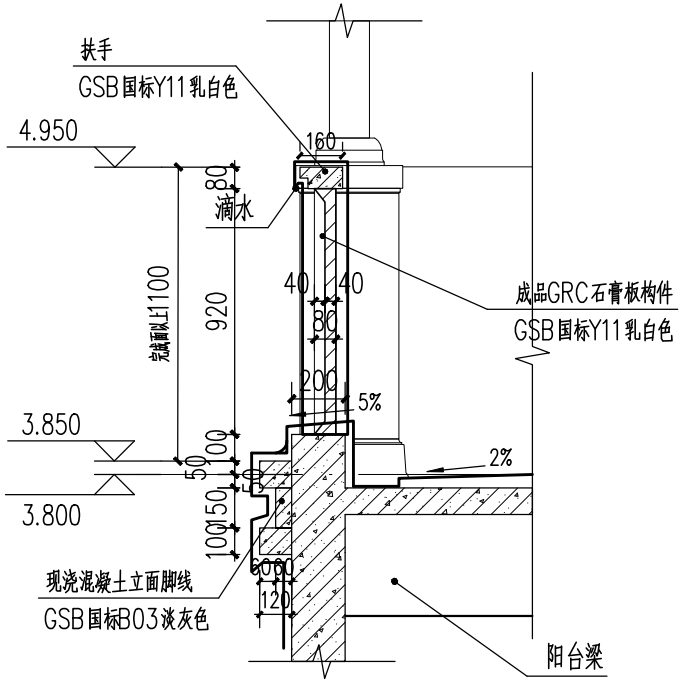

Ⓐ 剖面大样 1:20

说明：

1、H表示所在层建筑室内完成面标高。

2、构件安装前应对建筑物连接结构表面进行处理，保证其平整、坚实。

3、构件表面有缺棱掉角等缺陷时，安装后应采用水泥拌合材料进行修补。

4、安装前应根据施工图纸在外墙上弹好标高线、水平、垂直和构件中心控制线以控制GRC构件安装在同一水平线上。

5、外架搭设时充分考虑GRC线条的安装特点及外挑尺寸，保证安装GRC线条时有足够的间距

本户型引用自《鹤山市农房设计通用图集》

项目名称	江门市农房设计通用图集	图　别	建筑
图　名	B95舒适型-节点大样图1	图　号	J-16

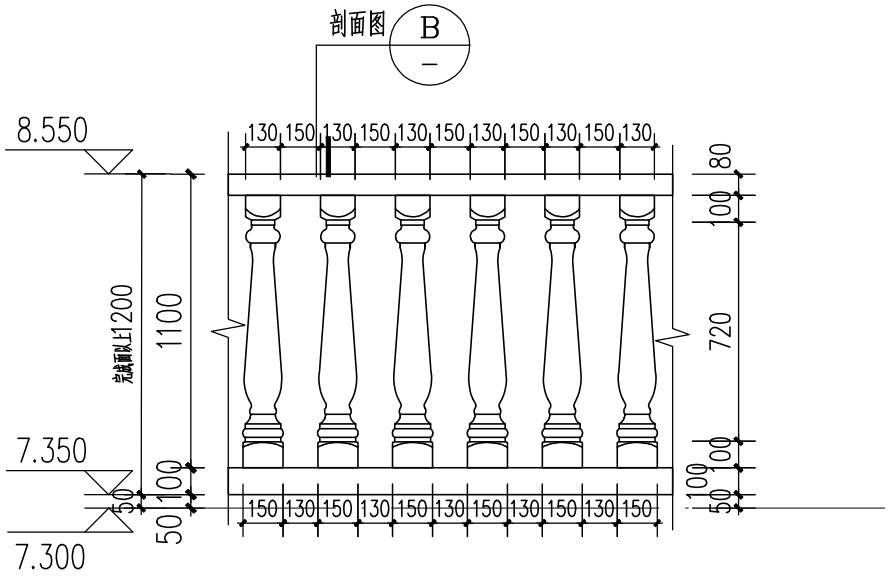

① 栏杆大样2 1:20

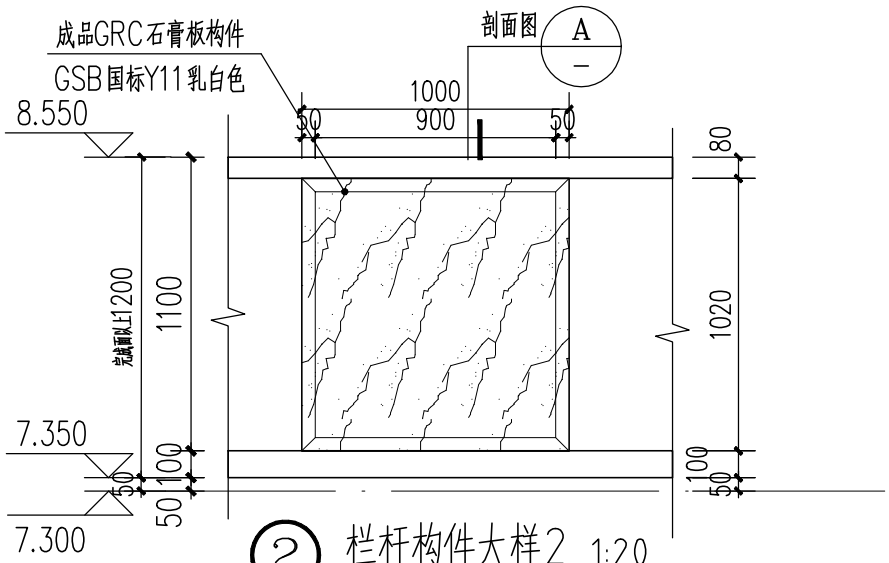

② 栏杆构件大样2 1:20

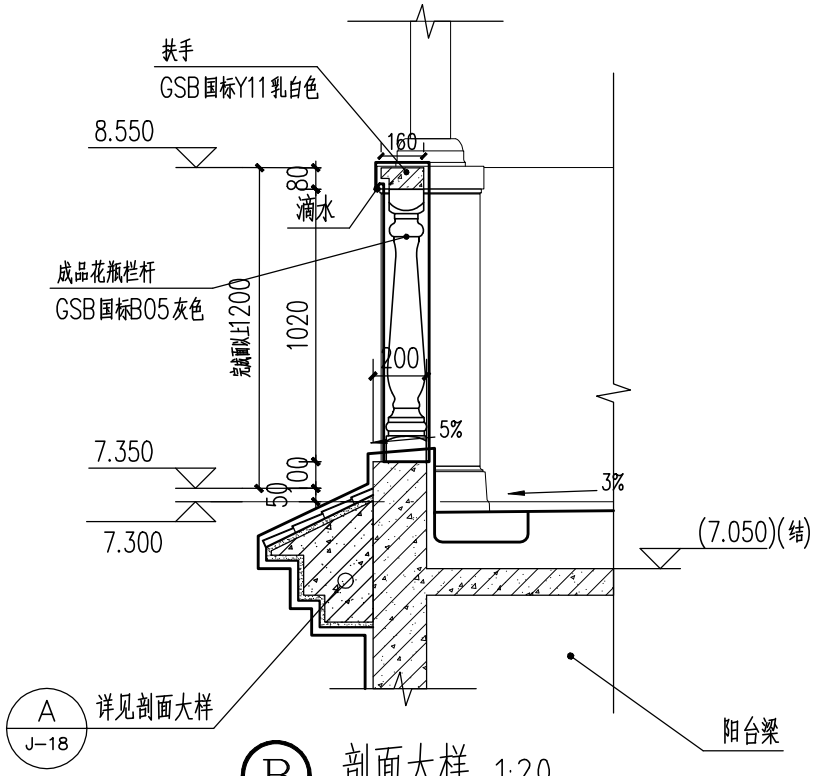

B 剖面大样 1:20

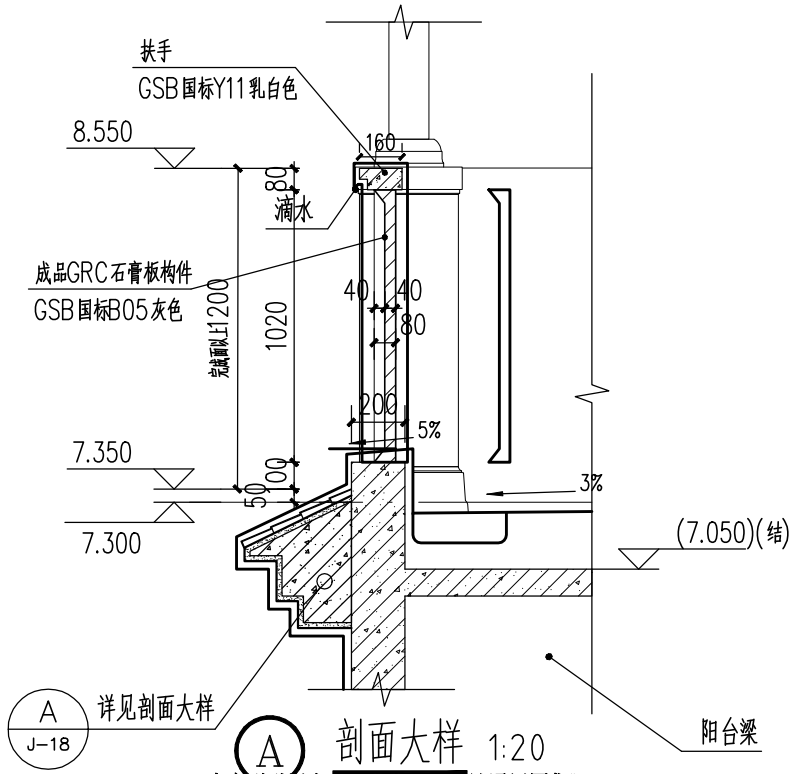

A 剖面大样 1:20

本户型引用自《鹤山市农房设计通用图集》

项目名称	江门市农房设计通用图集	图　别	建筑
图　名	B95舒适型-节点大样图2	图　号	J-17

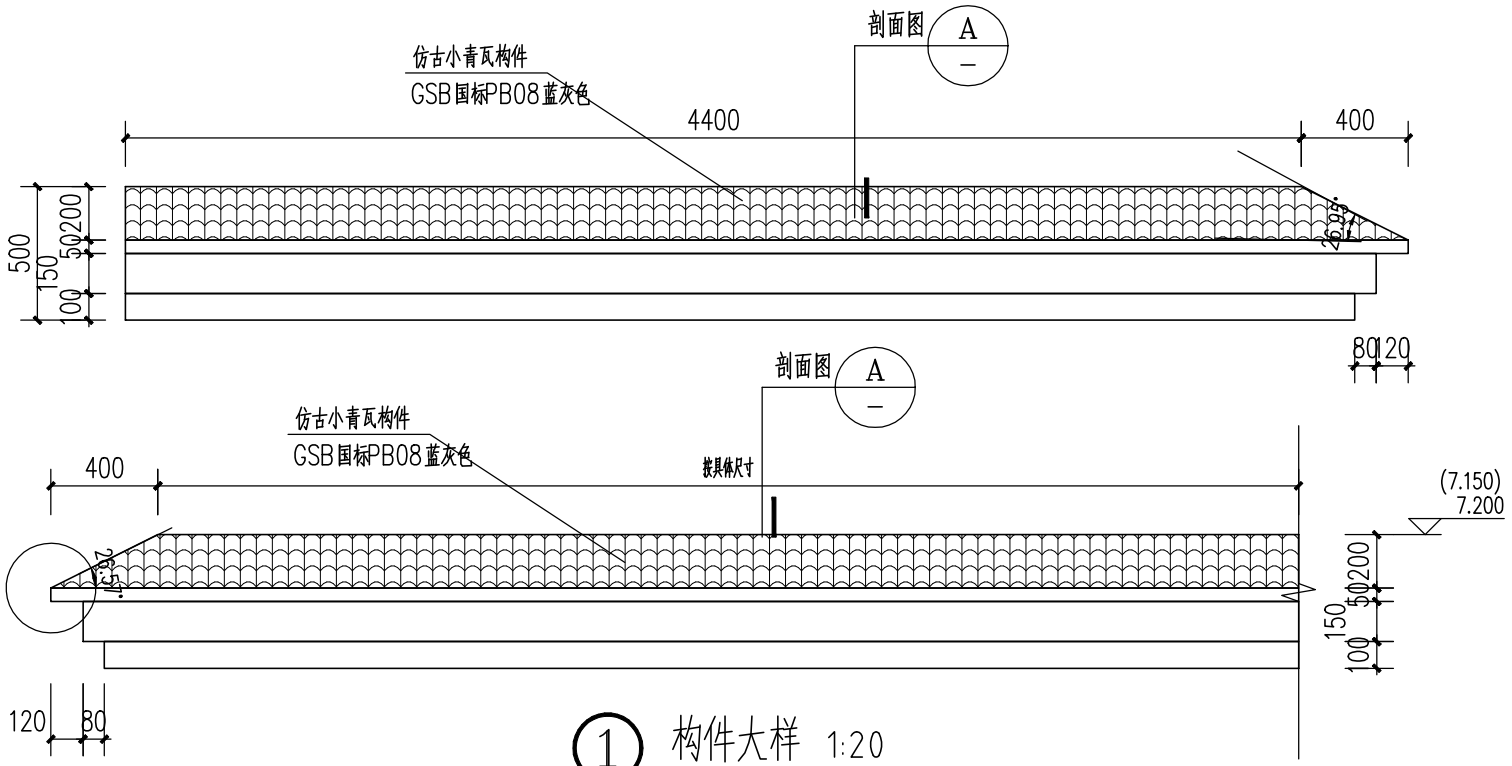

① 构件大样 1:20

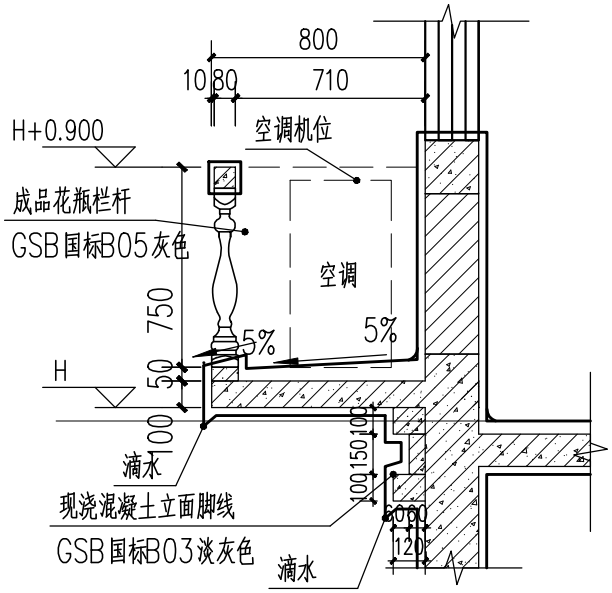

② 空调外机位大样 1:20

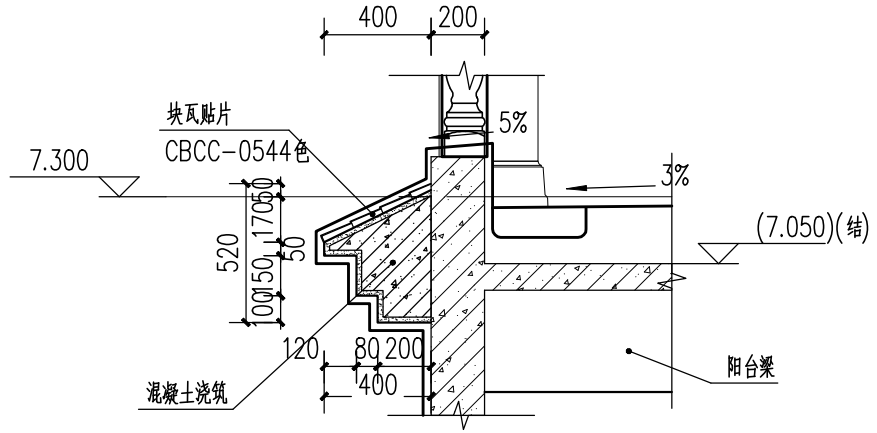

A 剖面大样 1:20

说明:

1、H表示所在层建筑室内完成面标高。

2、构件安装前应对建筑物连接结构表面进行处理，保证其平整、坚实。

3、构件表面有缺棱掉角等缺陷时，安装后应采用水泥拌合材料进行修补。

4、安装前应根据施工图纸在外墙上弹好标高线、水平、垂直和构件中心控制线以控制GRC构件安装在同一水平线上。

5、外架搭设时充分考虑GRC线条的安装特点及外挑尺寸，保证安装GRC线条时有足够的间距。

该户型引用自《鹤山市农房设计通用图集》

项目名称	江门市农房设计通用图集	图　别	建筑
图　名	B95舒适型-节点大样图3	图　号	J-18

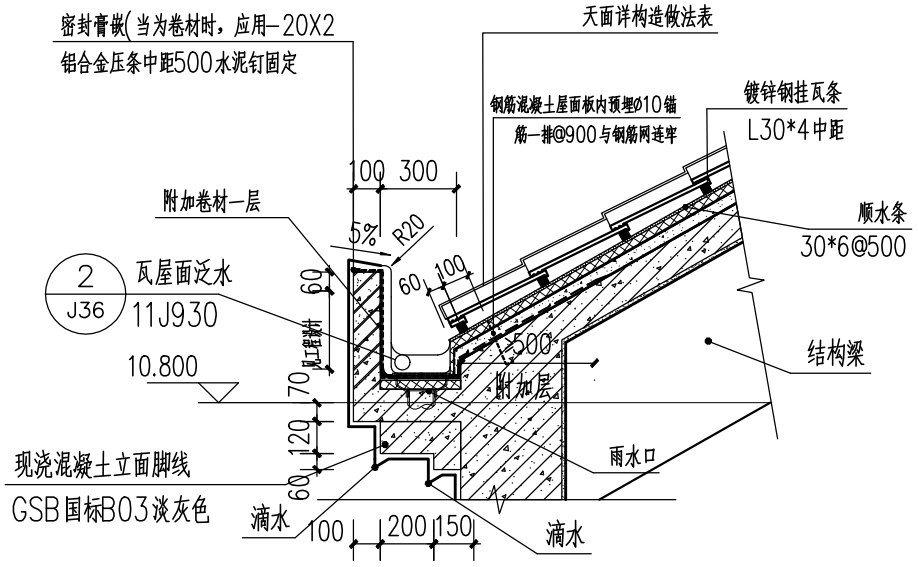

② 瓦屋面檐沟大样 1:20

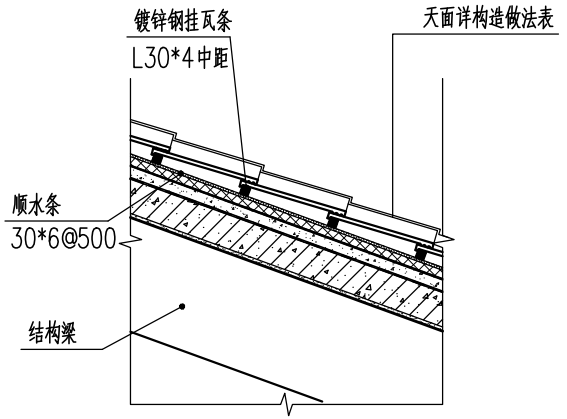

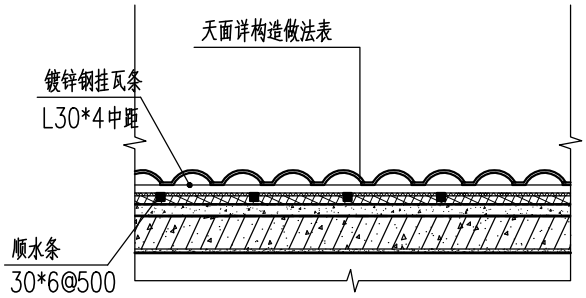

① 瓦屋面构造（钢挂瓦条）大样 1:20

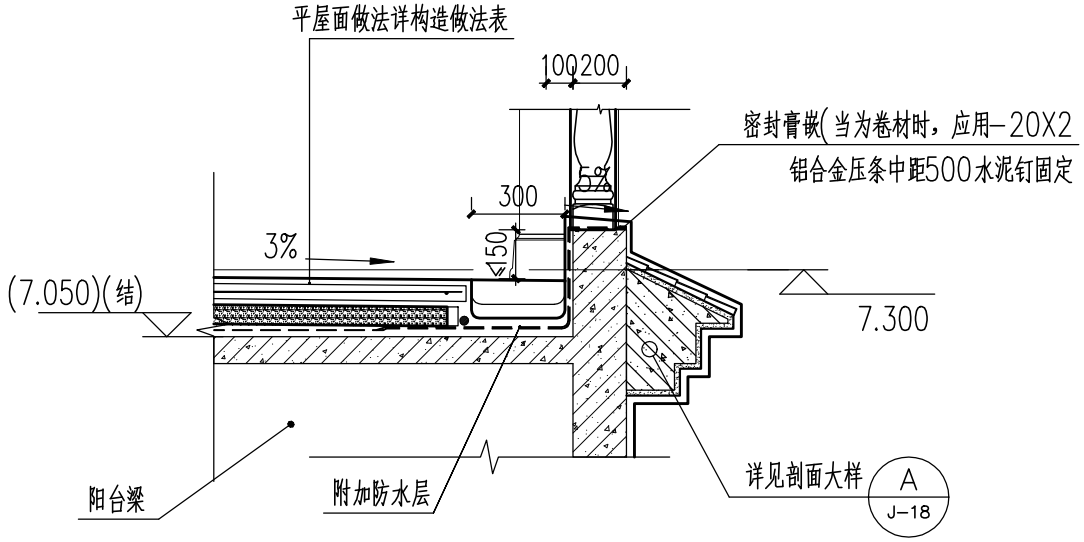

③ 平屋面天沟大样 1:20

本户型引用自《鹤山市农房设计通用图集》

项目名称	江门市农房设计通用图集	图　别	建筑
图　名	B95舒适型-节点大样图4	图　号	J-19

方案六（B95-1、 B95-2 、 B95-3 ）效果

	B95-1 (米黄主色调-舒适型-95-100㎡农房)	B95-2 (米白主色调-舒适型-95-100㎡农房)	B95-2 (雅灰主色调-舒适型-95-100㎡农房)
鸟瞰图			
人视图			

——本户型引自《鹤山市农房设计通用图集》

——本户型引自《鹤山市农房设计通用图集》

沿街效果图

——本户型引自《鹤山市农房设计通用图集》

鹤山市农房设计通用图集-C110豪华型户型

序号	图纸名称	图号	图幅	附注
1	C110豪华型-总平面图	J-01	A3	
2	C110豪华型-首层平面图	J-02	A3	
3	C110豪华型-二层平面图	J-03	A3	
4	C110豪华型-三层平面图	J-04	A3	
5	C110豪华型-屋面层平面图	J-05	A3	
6	C110豪华型-①-③轴立面图	J-06	A3	
7	C110豪华型-③-①轴立面图	J-07	A3	
8	C110豪华型-Ⓐ-Ⓓ轴立面图	J-08	A3	
9	C110豪华型-Ⓓ-Ⓐ轴立面图	J-09	A3	
10	C110豪华型-1-1剖面图	J-10	A3	
11	C110豪华型-楼梯大样图	J-11	A3	
12	C110豪华型-门窗大样图1	J-12	A3	
13	C110豪华型-门窗大样图2	J-13	A3	
14	C110豪华型-门窗大样图3	J-14	A3	
15	C110豪华型-卫生间大样图1	J-15	A3	
16	C110豪华型-卫生间大样图2	J-16	A3	
17	C110豪华型-节点大样图1	J-17	A3	
18	C110豪华型-节点大样图2	J-18	A3	
19	C110豪华型-节点大样图3	J-19	A3	
20	C110豪华型-节点大样图4	J-20	A3	
21	C110豪华型-节点大样图5	J-21	A3	

序号	图纸名称	图号	图幅	附注

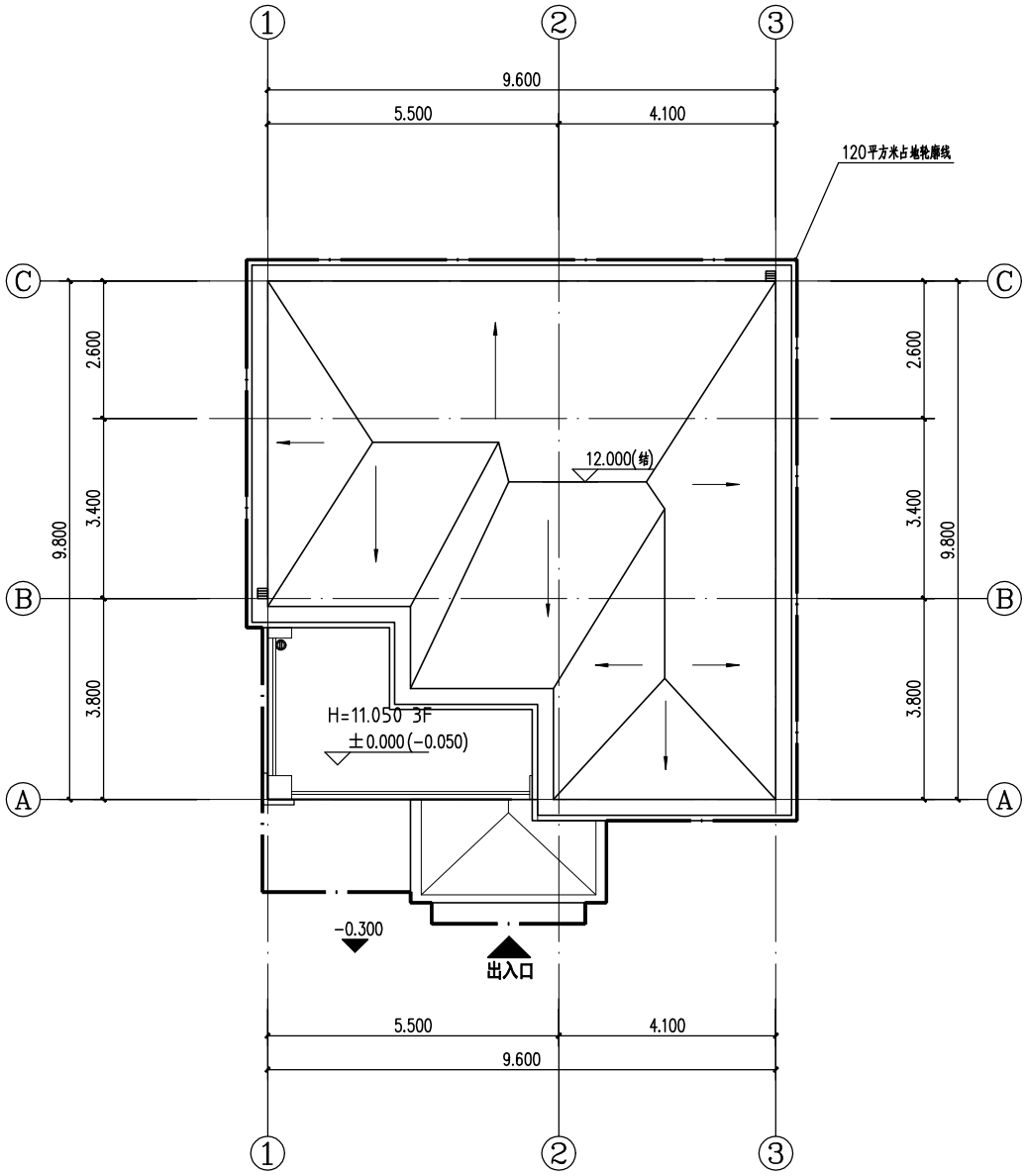

C110豪华型-总平面图 1:100

图例			
----	120平占地轮廓线	LT	楼梯
H	所在层建筑室内完成面标高	W	卫生间
----	无障碍通行流线		预留空调室外机
	降板400mm		壁挂式空调主机
	预留空调孔φ150,向外找坡10%,孔中距地H+2.600		

楼层标高表

楼层	建筑标高（H）	结构标高（结）	层高（m）
屋面层	—	10.750	—
三层	7.300	7.250	3.500
二层	3.800	3.750	3.500
首层	±0.000	-0.050	3.800

各功能空间建筑及结构标高对应表（H为当前层建筑完成面标高）

位置	建筑完成面标高	结构面标高
客餐厅、户内走道	H	H-0.050
卧房	H	H-0.050
厨房	H-0.015	H-0.050
卫生间	H-0.015（地面最高处）	H-0.400
阳台	H-0.050	H-0.100
露台	H-0.050	H-0.200

本户型引用自《鹤山市农房设计通用图集》

项目名称	江门市农房设计通用图集	图　别	建筑
图　名	C110豪华型-总平面图	图　号	J-01

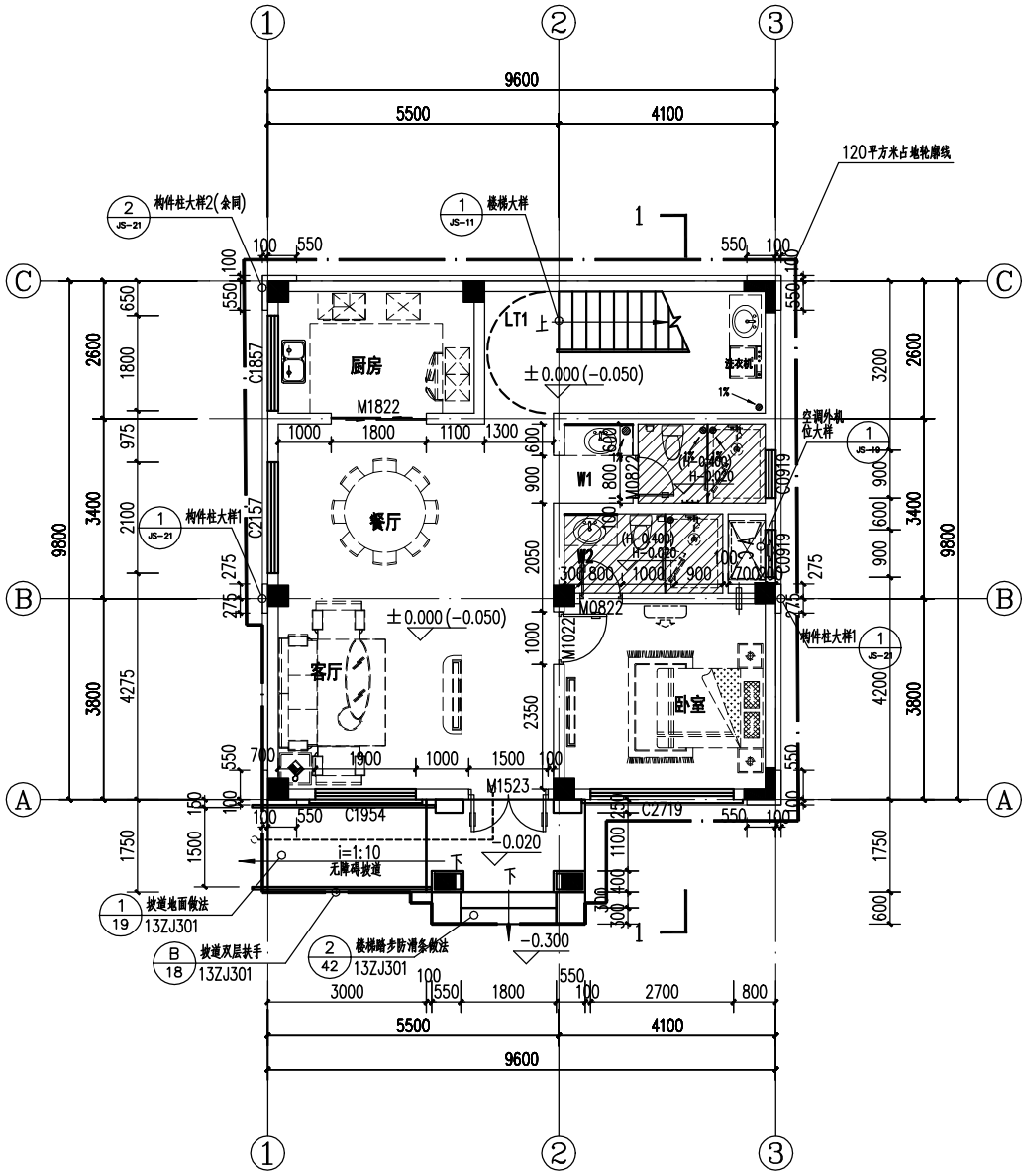

N

C110豪华型-首层平面图 1:100

本层建筑面积：99平方米

图例			
----	120平占地轮廓线	LT	楼梯
H	所在层建筑室内完成面标高	W	卫生间
----	无障碍通行流线		预留空调室外机
	降板400mm		壁挂式空调主机
	预留空调孔φ150,向外找坡10%,孔中距地H+2.600		

楼层标高表

楼层	建筑标高（H）	结构标高（结）	层高（m）
屋面层	—	10.750	—
三层	7.300	7.250	3.500
二层	3.800	3.750	3.500
首层	±0.000	-0.050	3.800

各功能空间建筑及结构标高对应表（H为当首层建筑完成面标高）

位置	建筑完成面标高	结构面标高
客餐厅、户内走道	H	H-0.050
卧房	H	H-0.050
厨房	H-0.015	H-0.050
卫生间	H-0.015（地面最高处）	H-0.400
阳台	H-0.050	H-0.100
露台	H-0.050	H-0.200

本户型引用自《鹤山市农房设计通用图集》

项目名称	江门市农房设计通用图集	图别	建筑
图名	C110豪华型-首层平面图	图号	J-02

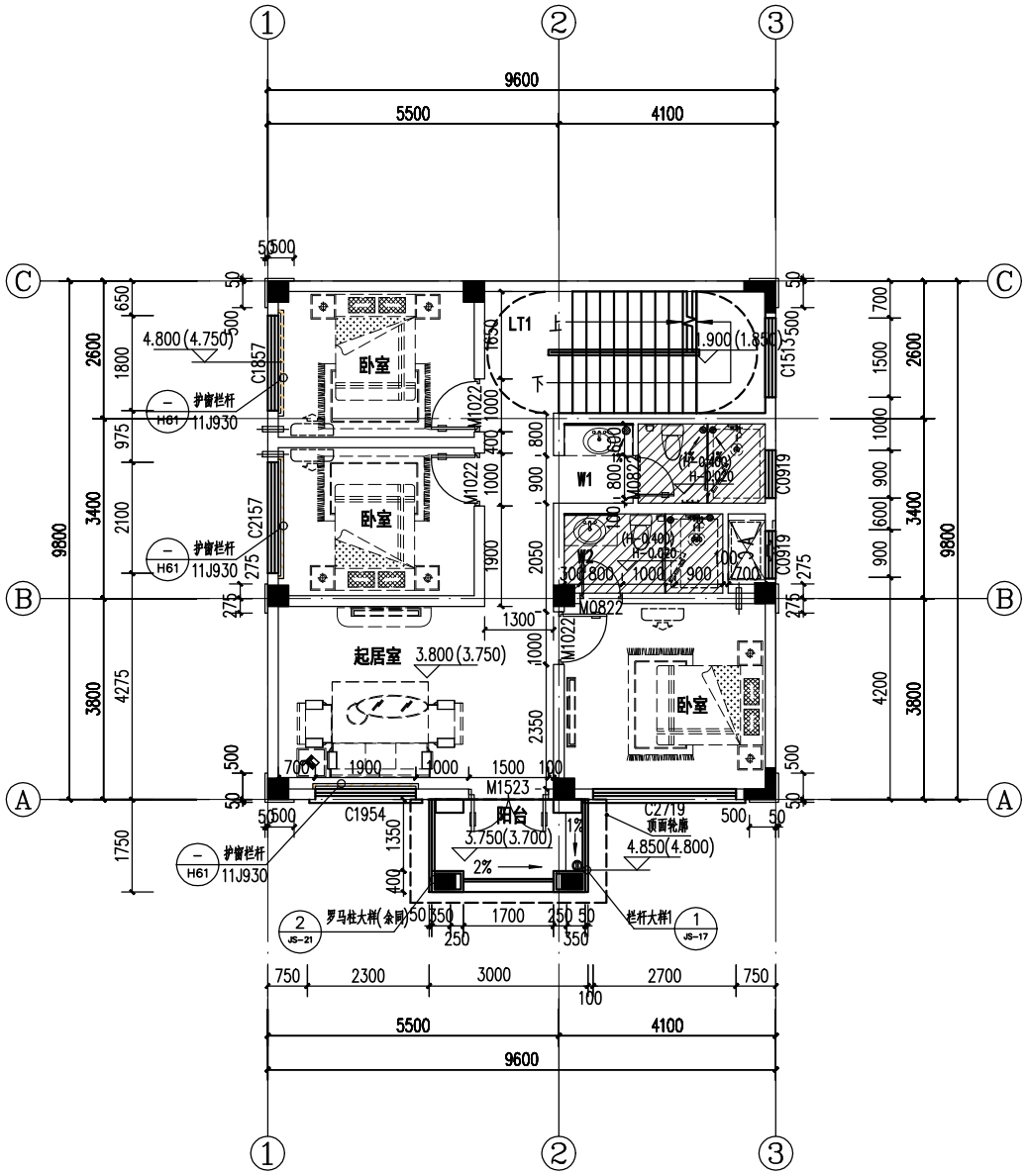

C110豪华型-二层平面图 1:100

本层建筑面积：97平方米

图例

----	120平占地轮廓线	LT	楼梯
H	所在层建筑室内完成面标高	W	卫生间
----	无障碍通行流线		预留空调室外机
	降板400mm		壁挂式空调主机
	预留空调孔φ150,向外找坡10%,孔中距地H+2.600		

楼层标高表

楼层	建筑标高（H）	结构标高（结）	层高（m）
屋面层	—	10.750	—
三层	7.300	7.250	3.500
二层	3.800	3.750	3.500
首层	±0.000	-0.050	3.800

各功能空间建筑及结构标高对应表（H为当前层建筑完成面标高）

位置	建筑完成面标高	结构面标高
客餐厅、户内走道	H	H-0.050
卧房	H	H-0.050
厨房	H-0.015	H-0.050
卫生间	H-0.015（地面最高处）	H-0.400
阳台	H-0.050	H-0.100
露台	H-0.050	H-0.200

本户型引用自《鹤山市农房设计通用图集》

项目名称	江门市农房设计通用图集	图　别	建筑
图　名	C110豪华型-二层平面图	图　号	J-03

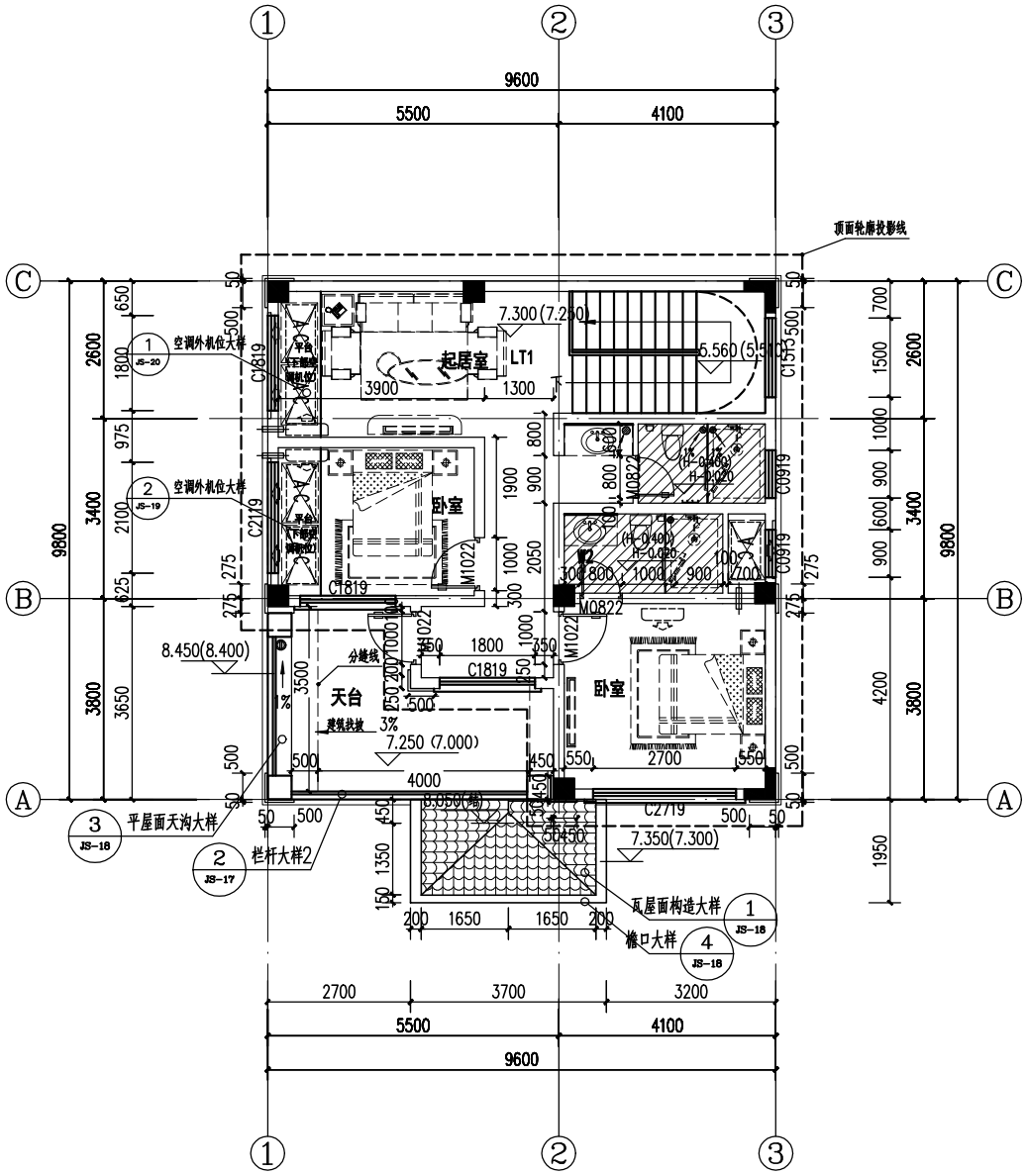

C110豪华型-三层平面图 1:100

本层建筑面积：80平方米

图例			
-----	120平占地轮廓线	LT	楼梯
H	所在层建筑室内完成面标高	W	卫生间
-----	无障碍通行流线		预留空调室外机
	降板400mm		壁挂式空调主机
	预留空调孔φ150，向外找坡10%，孔中距地H+2.600		

楼层标高表

楼层	建筑标高（H）	结构标高（结）	层高（m）
屋面层	—	10.750	—
三层	7.300	7.250	3.500
二层	3.800	3.750	3.500
首层	±0.000	-0.050	3.800

各功能空间建筑及结构标高对应表（H为当前层建筑完成面标高）

位置	建筑完成面标高	结构面标高
客餐厅、户内走道	H	H-0.050
卧房	H	H-0.050
厨房	H-0.015	H-0.050
卫生间	H-0.015（地面最高处）	H-0.400
阳台	H-0.050	H-0.100
露台	H-0.050	H-0.200

本户型引用自《鹤山市农房设计通用图集》

项目名称	江门市农房设计通用图集	图别	建筑
图名	C110豪华型-三层平面图	图号	J-04

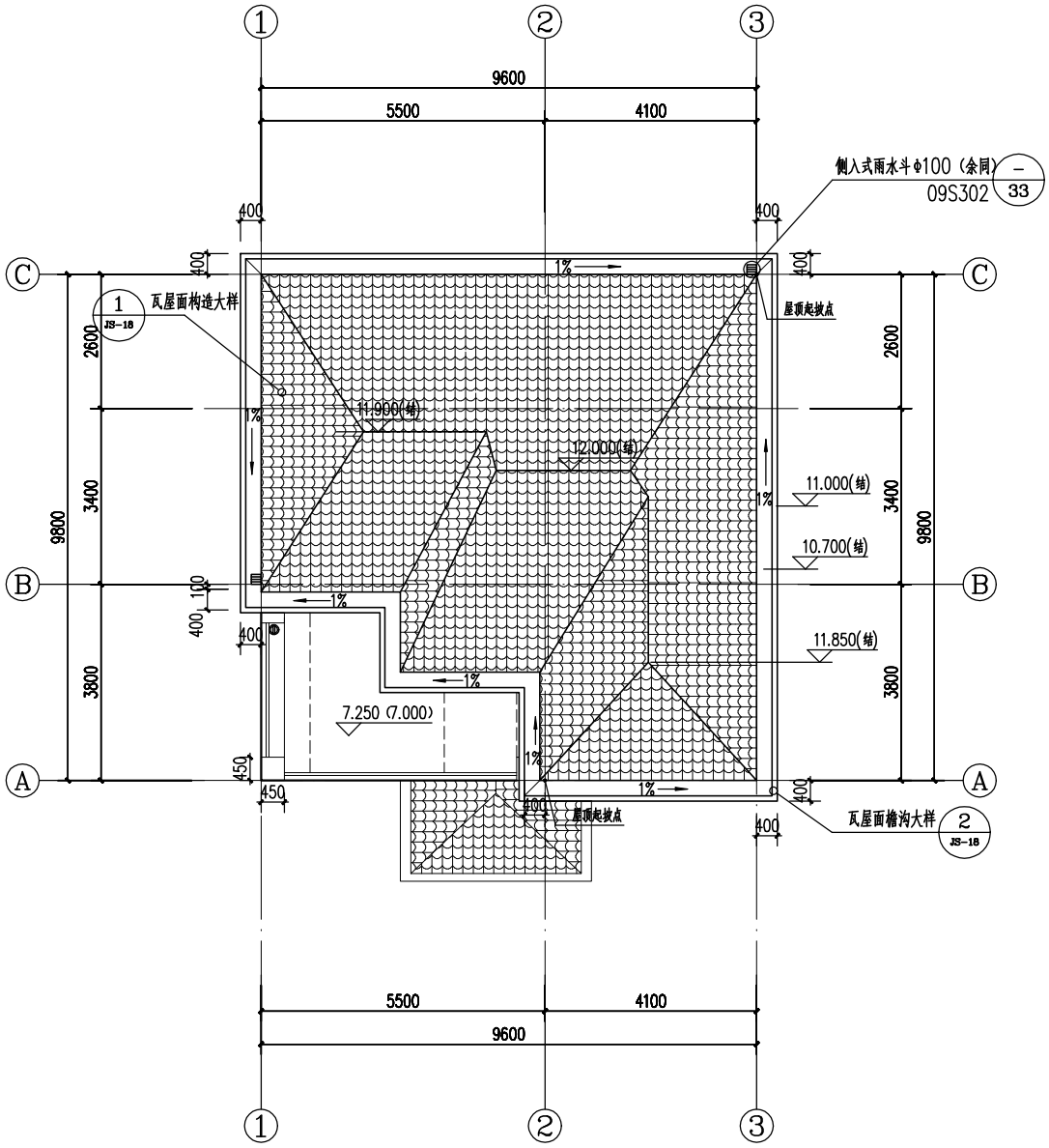

C110豪华型-屋面层平面图 1:100

楼层标高表			
楼层	建筑标高（H）	结构标高（结）	层高（m）
屋面层	—	10.750	—
三层	7.300	7.250	3.500
二层	3.800	3.750	3.500
首层	±0.000	-0.050	3.800

各功能空间建筑及结构标高对应表（H为当前层建筑完成面标高）		
位置	建筑完成面标高	结构面标高
客餐厅、户内走道	H	H-0.050
卧房	H	H-0.050
厨房	H-0.015	H-0.050
卫生间	H-0.015（地面最高处）	H-0.400
阳台	H-0.050	H-0.100
露台	H-0.050	H-0.200

本户型引用自《鹤山市农房设计通用图集》

项目名称	江门市农房设计通用图集	图　别	建筑
图　名	C110豪华型-屋面层平面图	图　号	J-05

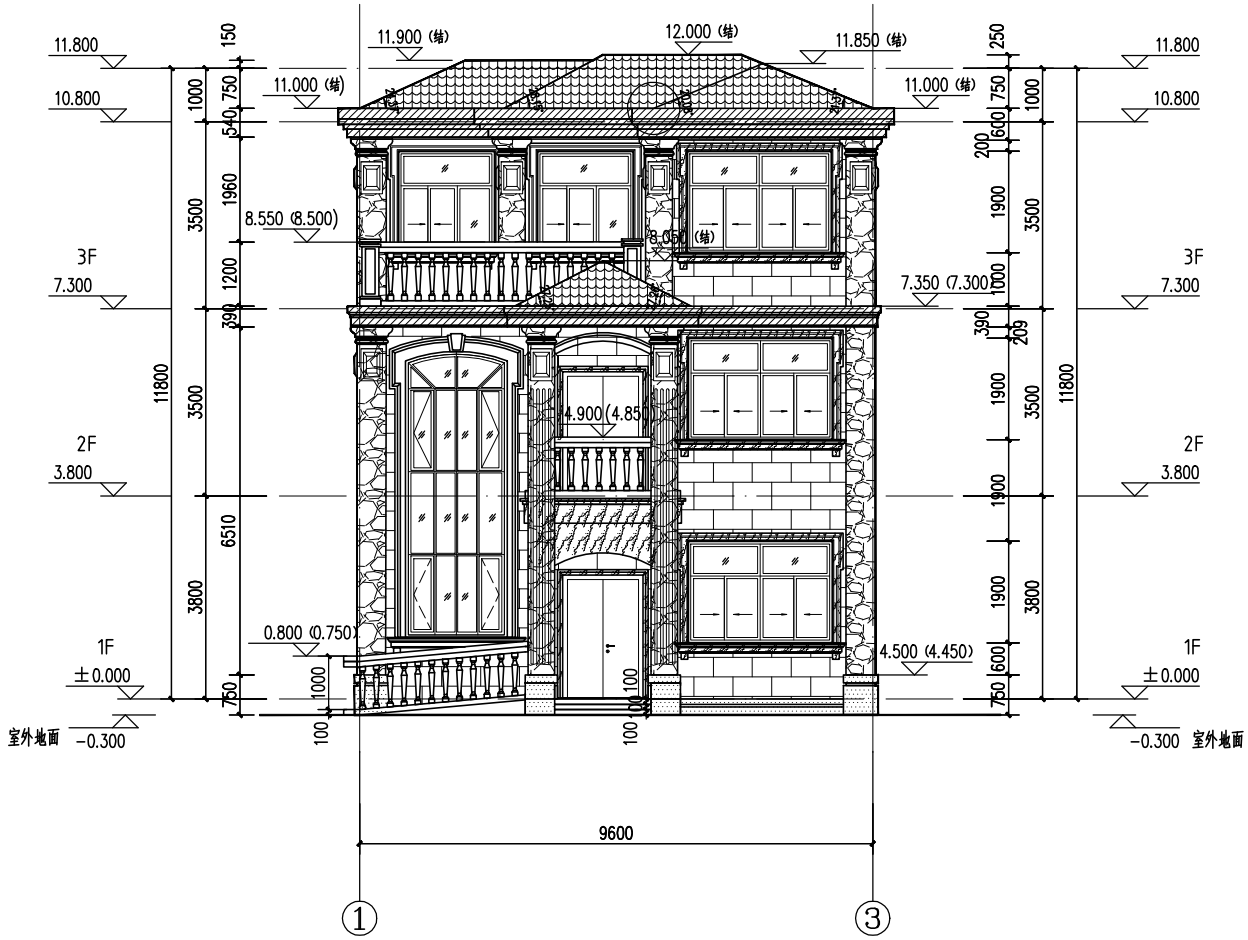

C110豪华型-①-③轴立面图 1:100

本户型引用自《鹤山市农房设计通用图集》

图 例

- 白色大理石外墙砖
- 灰色外墙石材
- 蓝灰色屋顶瓦片
- 浅灰色外墙涂料
- 深棕色外墙砖
- 玻璃
- 通风百叶（铂灰色）
- GRC构件（RAL7038玛瑙灰色）

项目名称	江门市农房设计通用图集	图　别	建筑
图　名	C110豪华型-①-③轴立面图	图　号	J-06

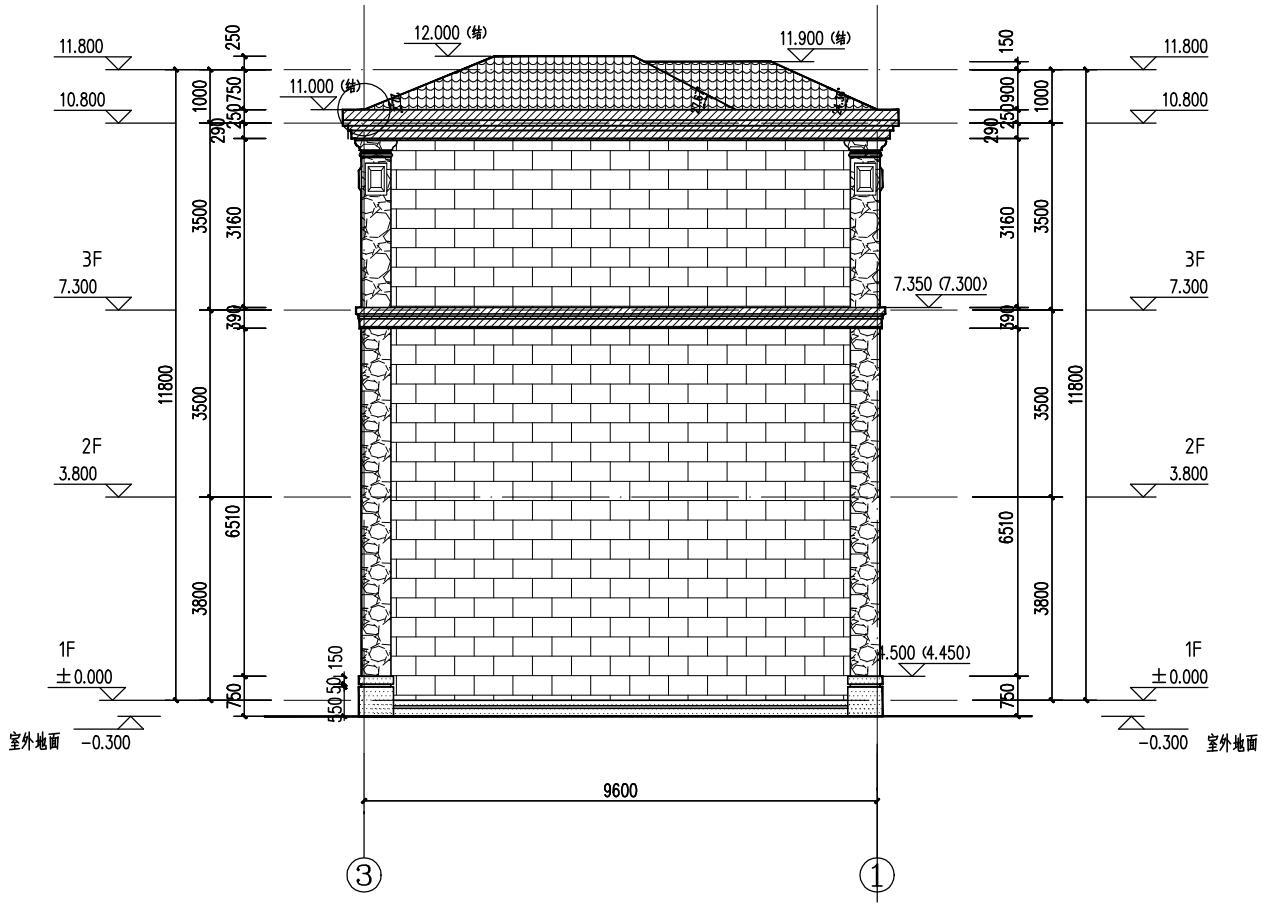

C110豪华型-③-①轴立面图 1:100

图 例

- 白色大理石外墙砖
- 灰色外墙石材
- 蓝灰色屋顶瓦片
- 浅灰色外墙涂料
- 深棕色外墙砖
- 玻璃
- 通风百叶（铂灰色）
- GRC构件（RAL7038玛瑙灰色）

本户型引用自《鹤山市农房设计通用图集》

项目名称	江门市农房设计通用图集	图　别	建筑
图　名	C110豪华型-③-①轴立面图	图　号	J-07

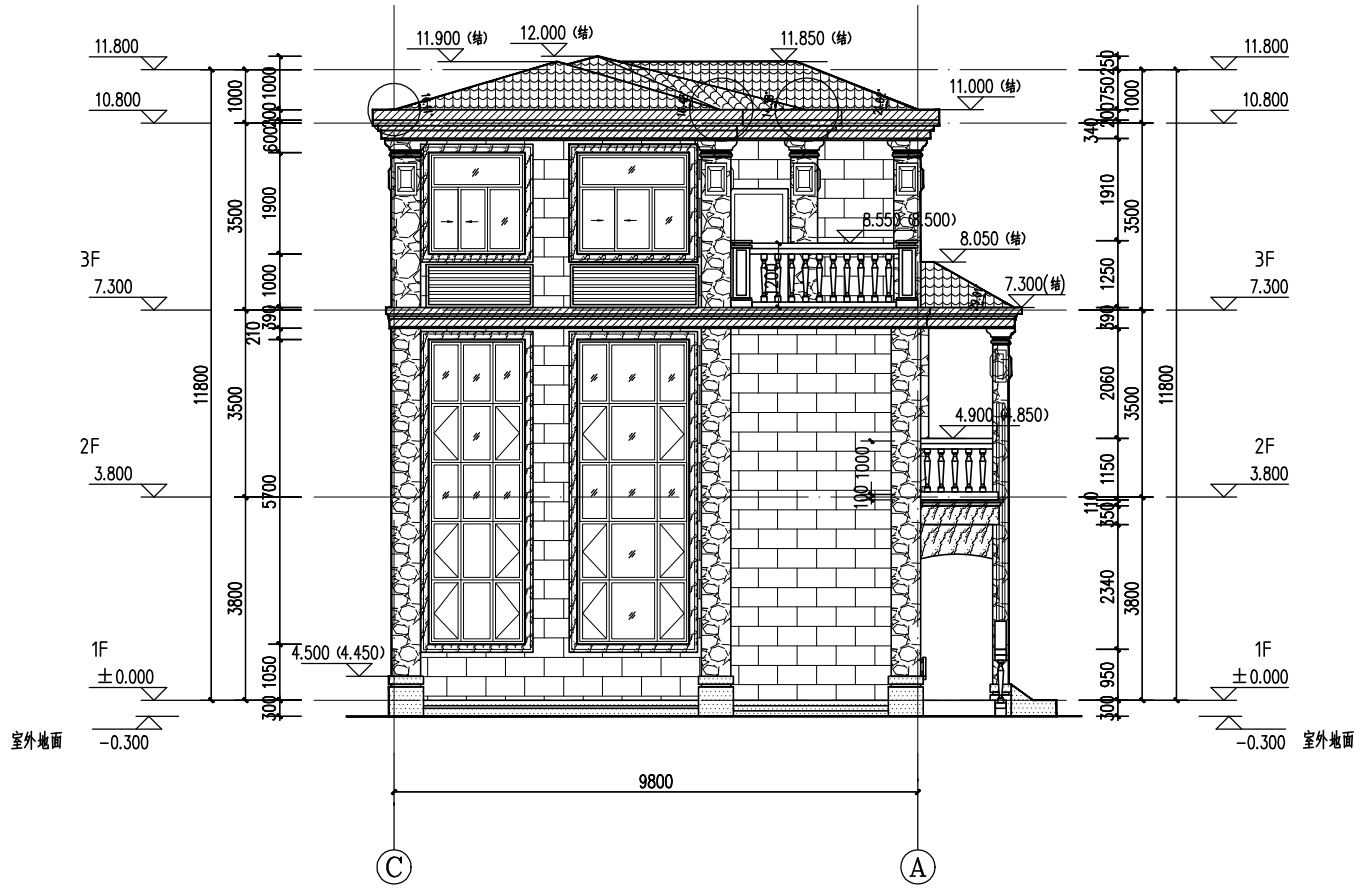

C110豪华型-Ⓒ-Ⓐ轴立面图 1:100

图 例

- 白色大理石外墙砖
- 灰色外墙石材
- 蓝灰色屋顶瓦片
- 浅灰色外墙涂料
- 深棕色外墙砖
- 玻璃
- 通风百叶（铂灰色）
- GRC构件（RAL7038玛瑙灰色）

本户型引用自《鹤山市农房设计通用图集》

项目名称	江门市农房设计通用图集	图　别	建筑
图　名	C110豪华型-Ⓒ-Ⓐ轴立面图	图　号	J-08

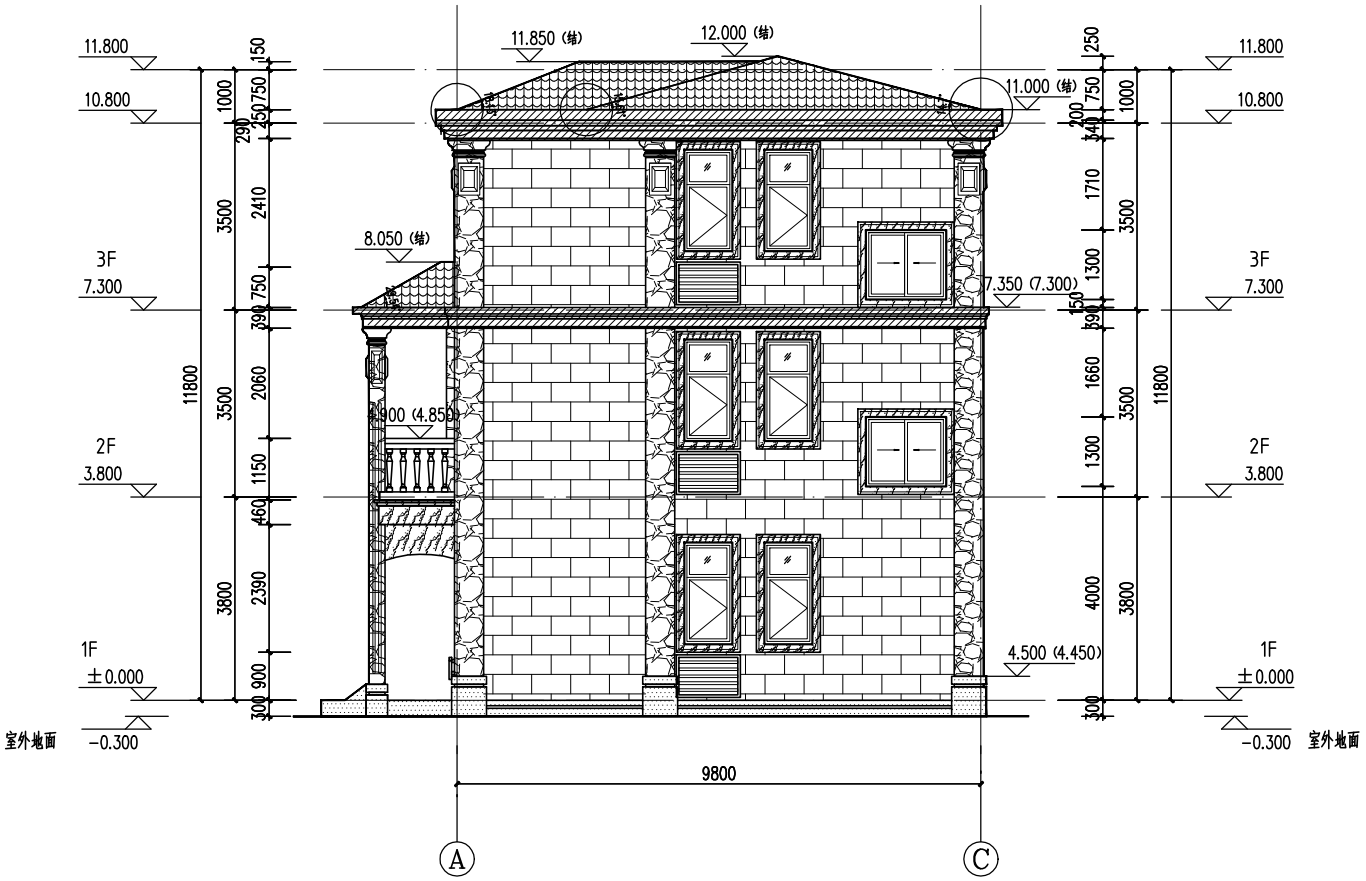

C110豪华型-Ⓐ-Ⓒ轴立面图 1:100

图 例

- 白色大理石外墙砖
- 灰色外墙石材
- 蓝灰色屋顶瓦片
- 浅灰色外墙涂料
- 深棕色外墙砖
- 玻璃
- 通风百叶（铂灰色）
- GRC构件（RAL7038玛瑙灰色）

本户型引用自《鹤山市农房设计通用图集》

项目名称	江门市农房设计通用图集	图　别	建筑
图　名	C110豪华型-Ⓐ-Ⓒ轴立面图	图　号	J-09

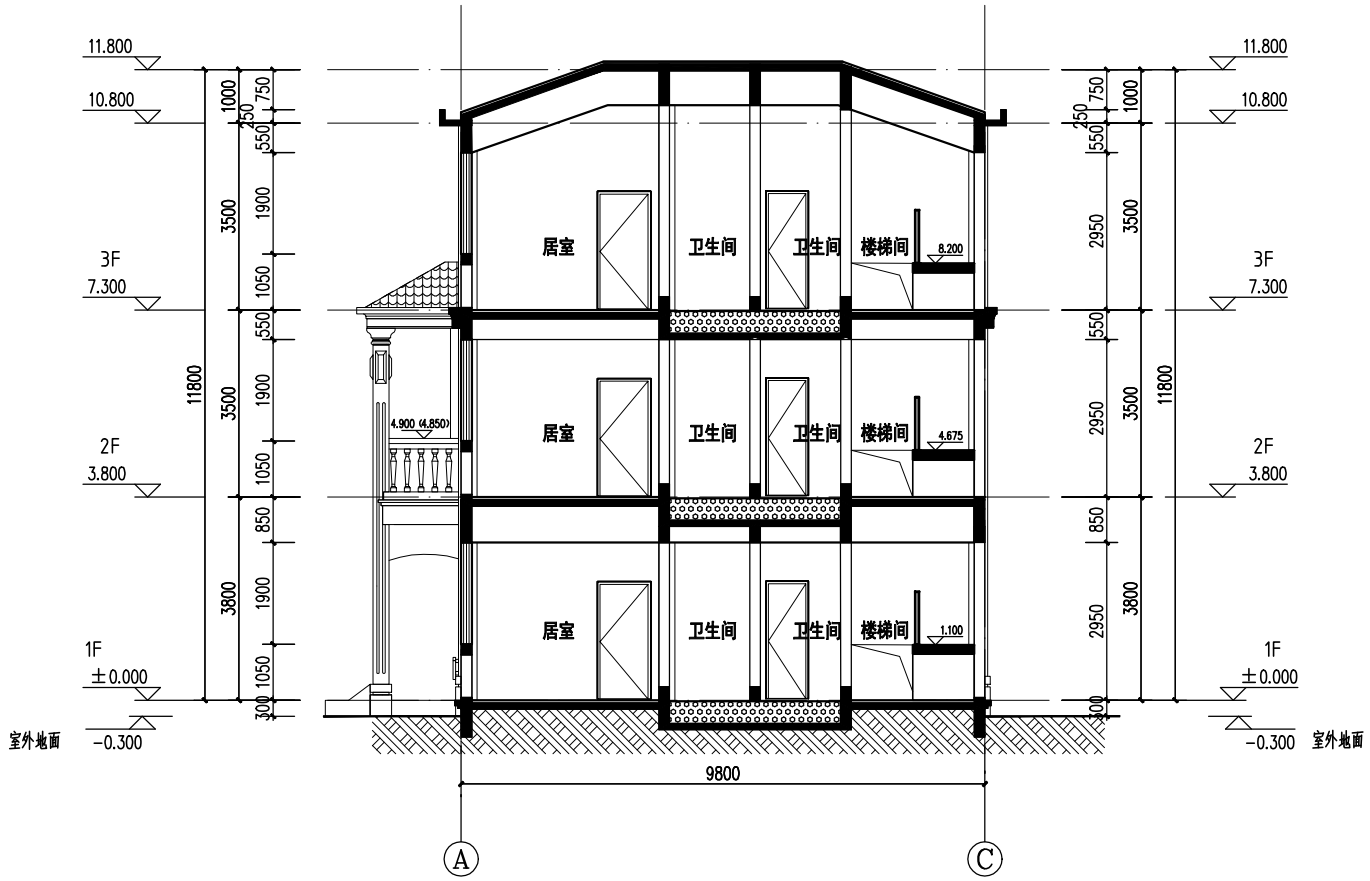

C110豪华型-1-1剖面图 1:100

本户型引用自《鹤山市农房设计通用图集》

项目名称	江门市农房设计通用图集	图　别	建筑
图　名	C110豪华型-1-1剖面图	图　号	J-10

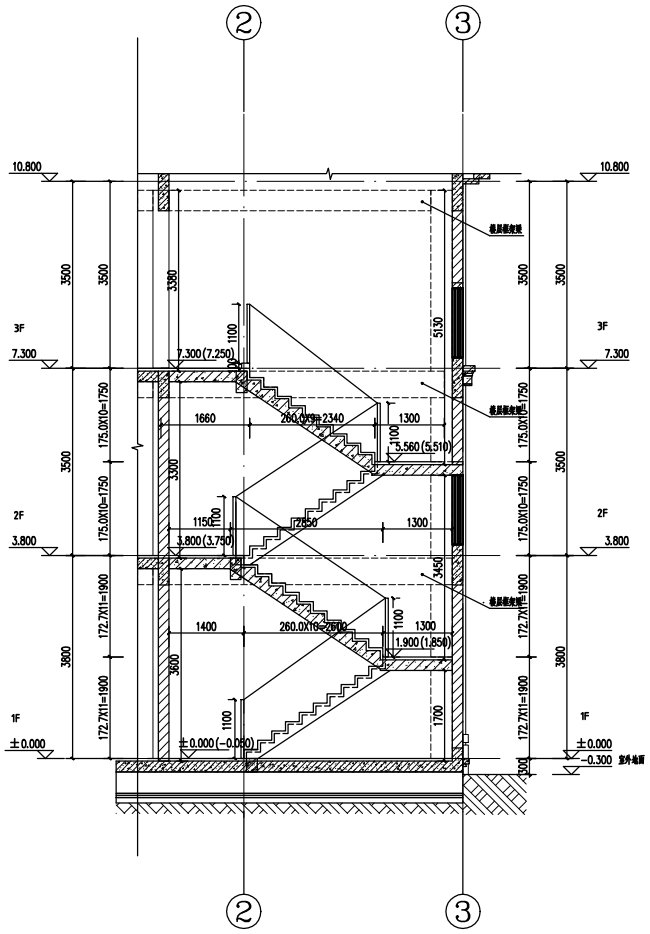

① 1#LT1-1剖面图 1:50

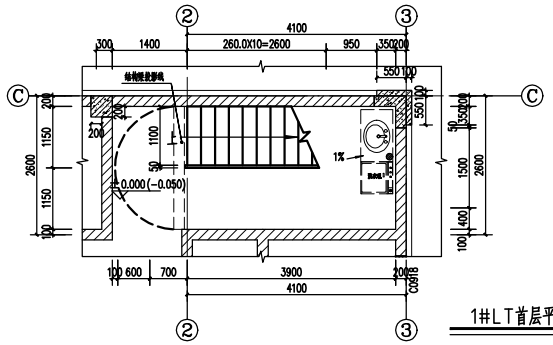

1#LT首层平面图 1:50

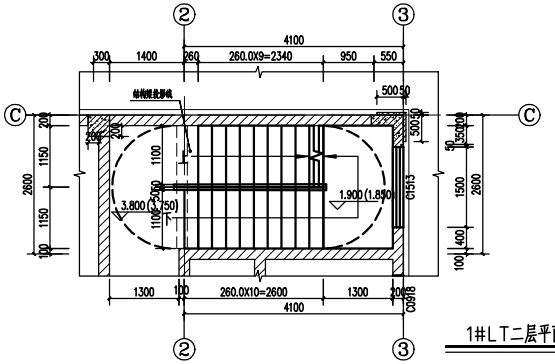

1#LT二层平面图 1:50

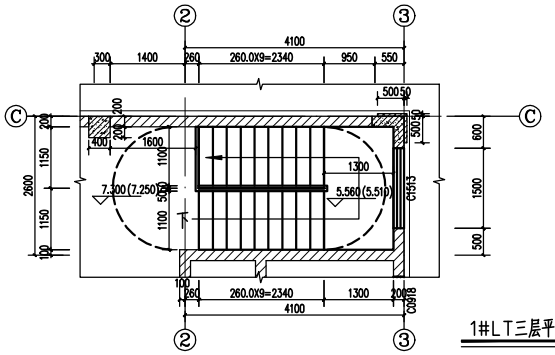

1#LT三层平面图 1:50

楼梯说明：

1、1#楼梯栏杆选用22J403-1(H1)，栏杆立柱采用不锈钢，Φ28X3，平台栏杆选用22J403-1(H5)。

2、扶手末端与墙、柱连接参照22J403-1(H5)(H7)

3、本栏杆式样仅作示意，经设计单位确认后，可选用厂家提供的其他式样，但应符合栏杆立杆之间净距不大于110mm。

4、图上不带括号标高为建筑完成面标高，带括号的标高为结构楼板标高。

5、楼梯防护栏杆最薄钢处承受的水平推力应不小于1.5KN/m。

6、楼梯扶手水平长度大于0.5m时，其防护净高度不应低于1.1m。

7、栏杆应以坚固、耐久的材料制作，并应能承受现行国家标准《建筑结构荷载规范》GB-50009及其他国家现行相关标准规定的水平荷载。

本户型引用自《鹤山市农房设计通用图集》

项目名称	江门市农房设计通用图集	图　别	建筑
图　名	C110豪华型-楼梯大样图	图　号	J-11

门窗表

类型	设计编号	洞口尺寸(mm)	数量					配件				开窗器	隔声量	材料	备注
			1F	2F	3F	屋顶层	合计	门吸	纱窗	定位器	防脱器	手动/电动	要求		
铝合金窗	C0919	900X1900	2	2	2		6			√	√	手动开窗器	≥30dB	窗外设GRC构件	
	C1513	1500X1300		1	1		2			√	√	手动开窗器	≥30dB	窗外设GRC构件	楼梯间窗
	C1819	1800X1900			3		3			√	√	手动开窗器	≥30dB	窗外设GRC构件	
	C2119	2100X1900			1		1			√	√	手动开窗器	≥30dB	窗外设GRC构件	
	C2719	2700X1900	1	1	1		3			√	√	手动开窗器	≥30dB	窗外设GRC构件	
	C1857	1800X5700	1				1			√	√	手动开窗器	≥30dB	窗外设GRC构件	
	C2157	2100X5700	1				1			√	√	手动开窗器	≥30dB	窗外设GRC构件	
	C1954	1900X5350	1				1			√	√	手动开窗器	≥30dB	窗外设GRC构件	
百叶	BY1209	1200X850	1	1	1		3								
	BY2409	2400X850			1		1								
	BY2009	2000X850			1		1								
普通门	M1022	1000X2200	2	3	3		8	√						成品复合木门	
	M1822	1800X2200	1				1	√						推拉门	
	M1523	1500X2300	1	1			2	√						成品铝合金门,门外设GRC构件	
	M0822	800X2200	2	2	2		6	√						铝合金门	

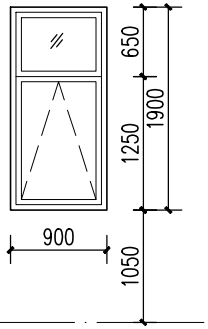

C0919 1:50

颜 色	参GB/T18922-0955(古铜色铝合金)/(白玻璃)
材 质	普通铝合金窗
备 注	
开启角度	70° 备 注 1.8m以上设置手动开窗器

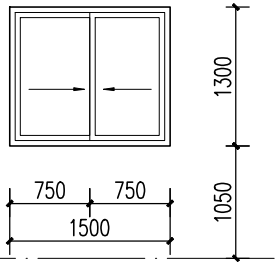

C1513 1:50

颜 色	参GB/T18922-0955(古铜色铝合金)/(白玻璃)
材 质	普通铝合金窗
玻 璃	
开启角度	推拉

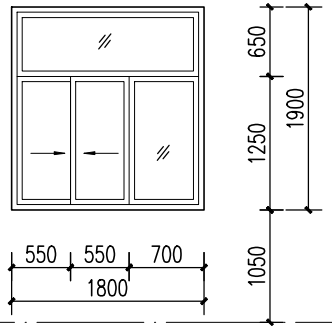

C1819 1:50

颜 色	参GB/T18922-0955(古铜色铝合金)/(白玻璃)
材 质	普通铝合金窗
玻 注	
使用部位	推拉

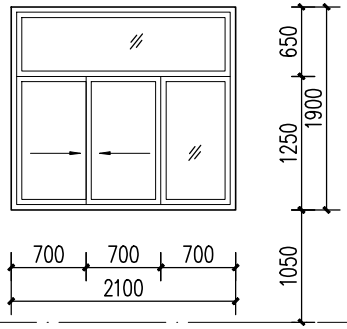

C2119 1:50

颜 色	参GB/T18922-0955(古铜色铝合金)/(白玻璃)
材 质	普通铝合金窗
备 注	
开启角度	推拉

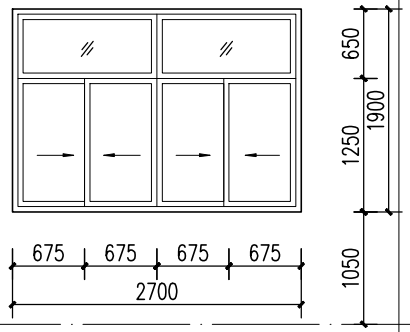

C2719 1:50

颜 色	参GB/T18922-0955(古铜色铝合金)/(白玻璃)
材 质	普通铝合金窗
玻 璃	
开启角度	推拉

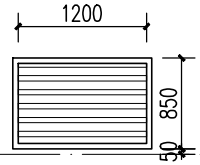

BY1208 1:50

颜 色	参GB/T18922-0955(铝灰色铝合金/防雨百叶)
材 质	50系列非隔热铝合金防雨百叶窗
倾斜角度	
使用部位	一至三层空调外机

本户型引用自《鹤山市农房设计通用图集》

项目名称	江门市农房设计通用图集	图 别	建筑
图 名	C110豪华型-门窗大样图1	图 号	J-12

门窗表

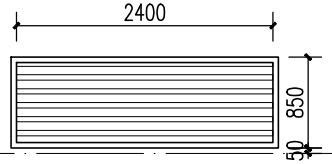

BY2408 1:50

颜　色	参GB/T18922-0955(铂灰色铝合金/防雨百叶)
材　质	50系列非隔热铝合金防雨百叶窗
倾斜角度	
使用部位	二层空调外机

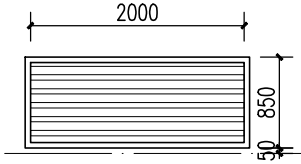

BY2008 1:50

颜　色	参GB/T18922-0955(铂灰色铝合金/防雨百叶)
材　质	50系列非隔热铝合金防雨百叶窗
玻　注	
使用部位	二层空调外机

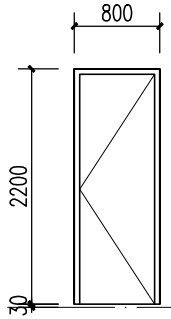

M0822 1:50

颜　色	参GB/T18922-1361
材　质	铝合金门
倾斜角度	
使用部位	卫生间

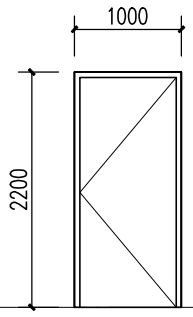

M1022 1:50

颜　色	参GB/T18922-1361
材　质	成品复核木门
倾斜角度	
开启角度	房间

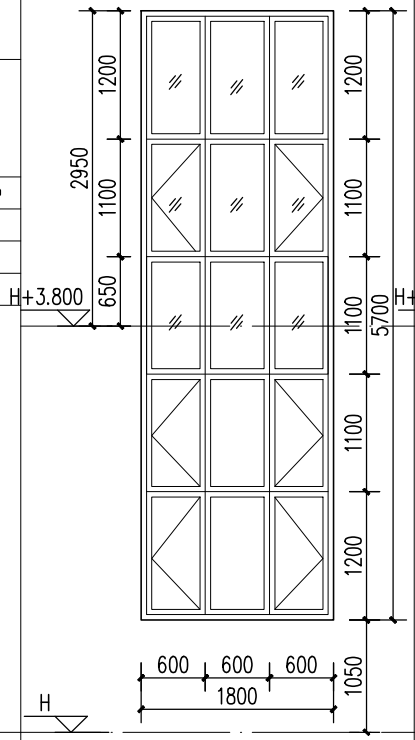

C1857 1:50

颜　色	参GB/T18922-0955(古铜色铝合金)/(白玻璃)		
材　质	普通铝合金窗		
倾斜角度			
开启角度	70°	备注	1.8m以上设置手动开窗器

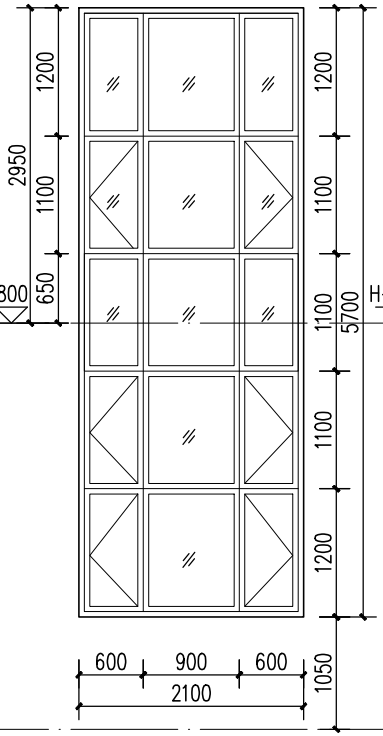

C2157 1:50

颜　色	参GB/T18922-0955(古铜色铝合金)/(白玻璃)		
材　质	普通铝合金窗		
倾斜角度			
开启角度	70°	备注	1.8m以上设置手动开窗器

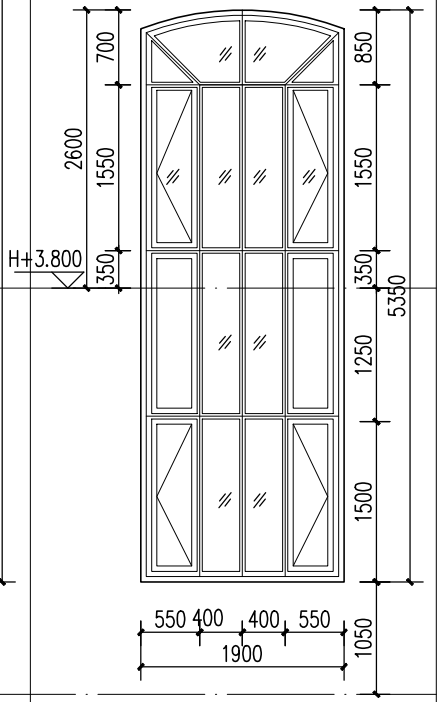

C1954 1:50

颜　色	参GB/T18922-0955(古铜色铝合金)/(白玻璃)		
材　质	普通铝合金窗		
倾斜角度			
开启角度	70°	备注	1.8m以上设置手动开窗器

本户型引用自《鹤山市农房设计通用图集》

项目名称	江门市农房设计通用图集	图　别	建筑
图　名	C110豪华型-门窗大样图2	图　号	J-13

门窗表

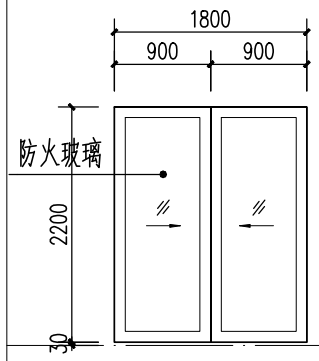

M1822 1:50

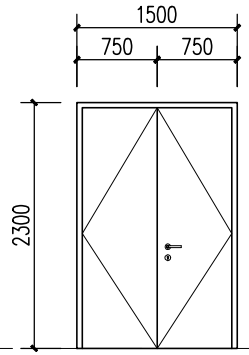

M1523 1:50

颜　色	参GB/T18922-1361	颜　色	参GB/T18922-1361						
材　质	成品推拉门	材　质	成品铝合金门						
倾斜角度		玻　注							
使用部位	厨房	使用部位	大门、阳台门						

说明:

1、本图所注门窗尺寸为窗洞口尺寸，施工前应先复核洞口尺寸，门窗数量需现场核对，以现场核对为准。

2、门窗制作时，应以现场实际量度尺寸为准，并四周预留粉刷厚度25mm。

3、铝合金型材基材壁厚外门不应小于2.2mm，外窗不应小于1.8mm，详见《铝合金门窗》GB/T 8478-2020第5.1.2.1.2条要求。

4、预留门窗洞与门窗框四周的间隙每边不宜大于10mm，大于10mm时，用聚合物水泥砂浆修整洞口;门窗外侧金属框与防水砂浆层及饰面层接缝处，留10mmX5mm(宽X深)的凹槽，并嵌填高弹性密封材料(泡沫膨胀剂);外窗台最高点应比内窗台低不小于10mm且应向外排水;金属或想料窗框内缘高度不应小于30mm。窗框不应与外墙饰面齐平，应凹进不少于50mm，底部宜用液态灌浆材料(或泡沫膨胀剂)灌满。

5、凡单块面积大于1平方米的门窗玻璃、落地门窗玻璃和外窗玻璃，以及窗台低于900的窗户，其下部固定窗的玻璃，均应采用安全玻璃，其厚度应该满足安全规范要求。

6、与铝合金门窗框扇型材连接的紧固件应采用不锈，不得采用铝及铝合金抽芯铆钉做门窗构件受力连接紧固件。

7、所有落地窗及玻璃门须在视线高度设置防碰撞的醒目标志，详门窗公司深化设计。

8、H为楼层建筑面标高，窗台高为建筑面标高至窗台的高度。

9、所有铝合金推拉窗，均应按规定做“防脱落装置”

10、当窗户窗台低于900高，需设护窗栏杆。

11、推拉门应安装可防室外开启装卸的装置。

12、当门窗高度不到梁底时，门窗顶需设100混凝土过梁。

13、若立面图中门窗开启方式与门窗大样不一致，应以门窗大样为准。

本户型引用自《鹤山市农房设计通用图集》

项目名称	江门市农房设计通用图集	图　别	建筑
图　名	C110豪华型-门窗大样图3	图　号	J-14

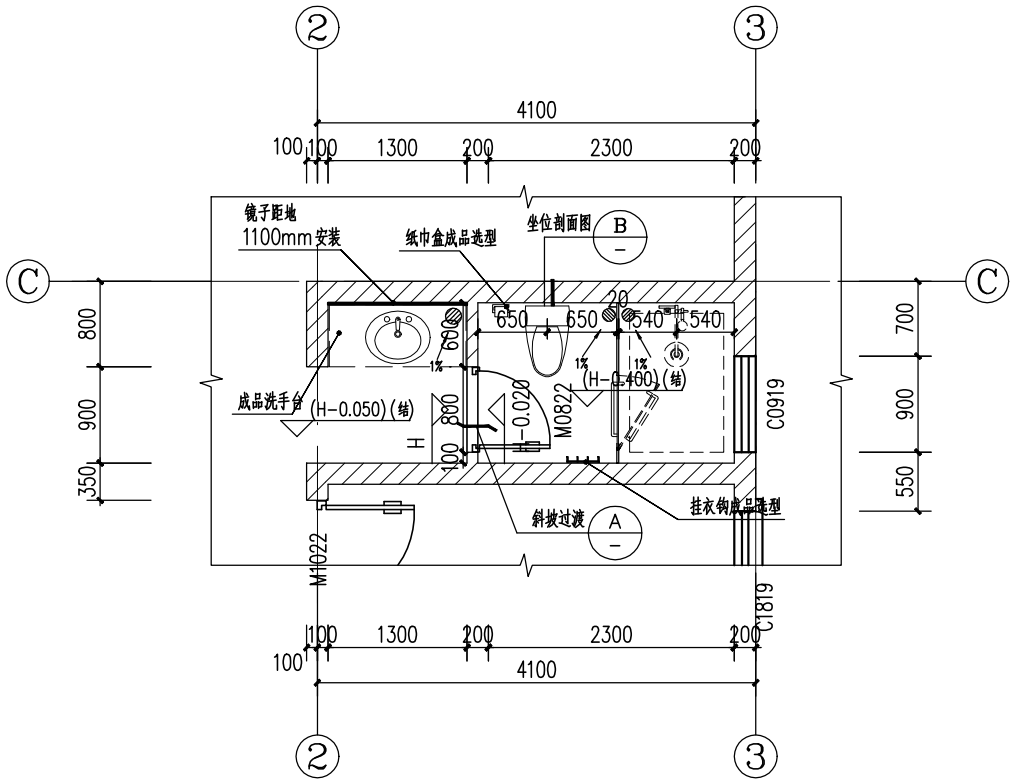

① W1卫生间大样图 1:50

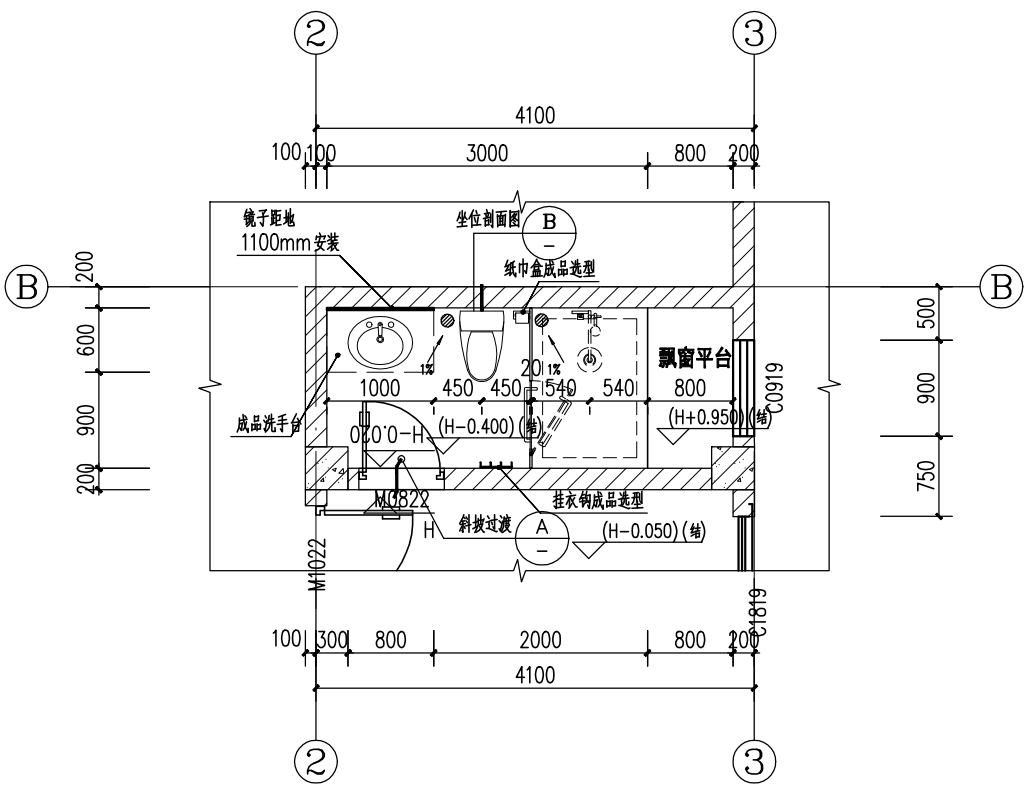

② W2卫生间大样图 1:50

说明：1、卫生间洁具均购成品自选。

2、所有卫生间均做沉箱式,沉箱内应设2%排水坡度，结构降板400mm。

3、所有卫生间间隔不应有高差。

4、卫生间均应设不小于1%的排水坡度，坡向地漏。

5、标高值H为所在层建筑室内完成面标高。卫生间标高比室内标高低0.020;

6、镜子为不锈钢框6厚银镜,镜子距地1100mm安装。

7、所有卫生间周边墙体反起300高C20砼挡水基，厚同墙体，内侧防水做法详见建筑统一说明

本户型引用自《鹤山市农房设计通用图集》

项目名称	江门市农房设计通用图集	图　别	建筑
图　名	C110豪华型-卫生间大样图1	图　号	J-15

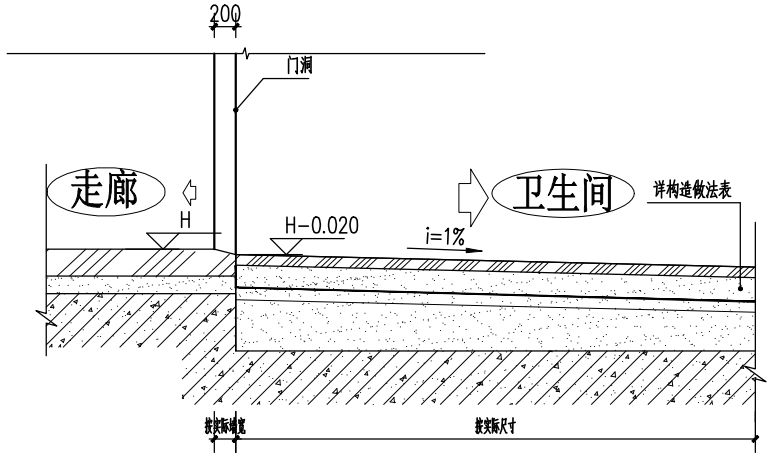

Ⓐ 卫生间入口斜面过渡剖面 1:50

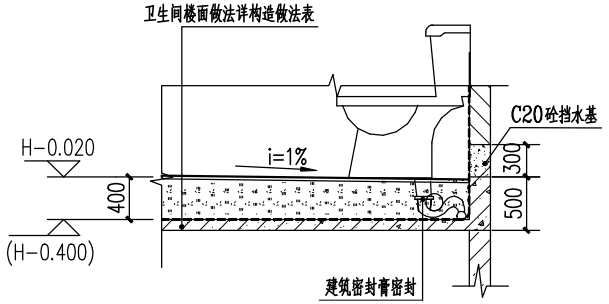

Ⓑ 坐位剖面图 1:50

说明：1、所有卫生间均做沉箱式,沉箱内应设2%排水坡度，结构降板400mm。
2、卫生间均应设不小于1%的排水坡度，坡向地漏。
3、标高值H为所在层建筑室内完成面标高。卫生间标高比室内标高低0.020;
4、所有卫生间周边墙体反起300高C20砼挡水基，厚同墙体，
内侧防水做法详见建筑统一说明

本户型引用自《鹤山市农房设计通用图集》

项目名称	江门市农房设计通用图集	图　别	建筑
图　名	C110豪华型-卫生间大样图2	图　号	J-16

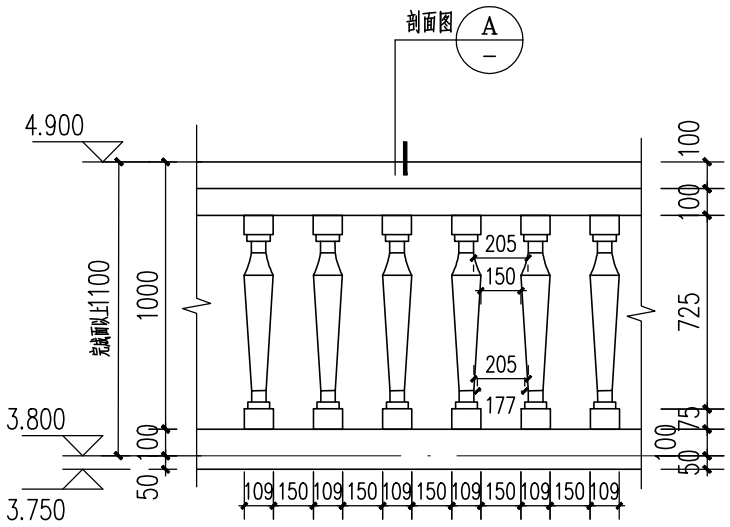

① 栏杆大样1 1:20

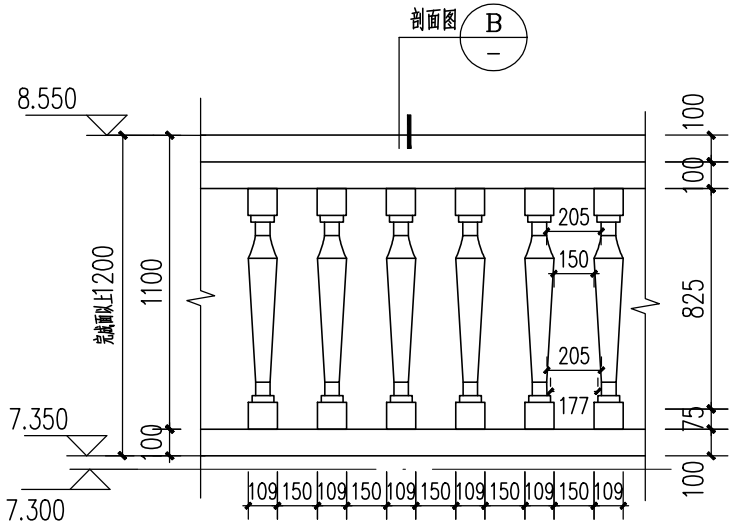

② 栏杆大样2 1:20

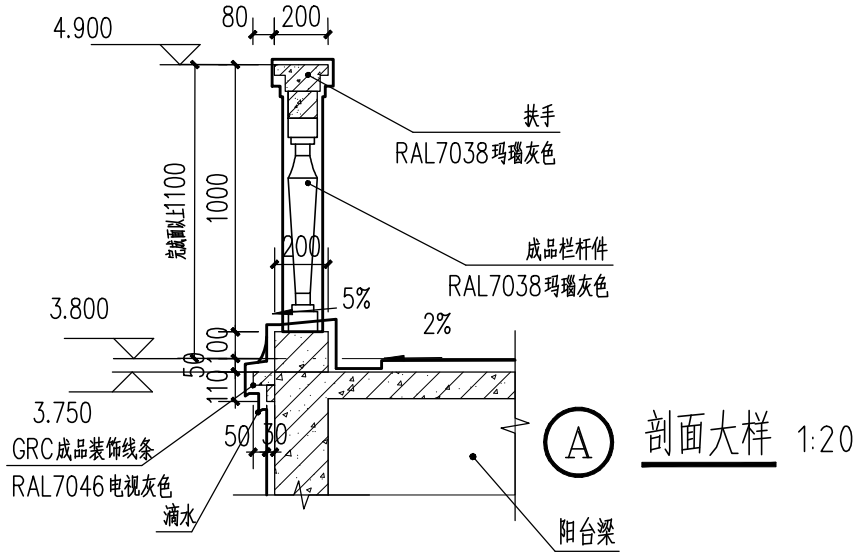

A 剖面大样 1:20

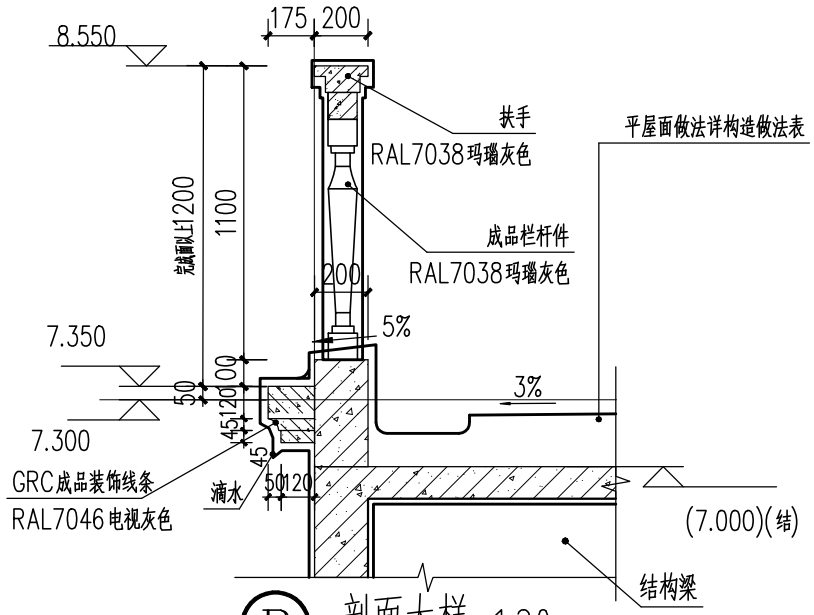

B 剖面大样 1:20

说明:

1、构件安装前应对建筑物连接结构表面进行处理，保证其平整、坚实。

2、构件表面有缺棱掉角等缺陷时，安装后应采用水泥拌合材料进行修补。

3、安装前应根据施工图纸在外墙上弹好标高线、水平、垂直和构件中心控制线以控制GRC构件安装在同一水平线上。

本户型引用自《鹤山市农房设计通用图集》

项目名称	江门市农房设计通用图集	图　别	建筑
图　名	C110豪华型-节点大样图1	图　号	J-17

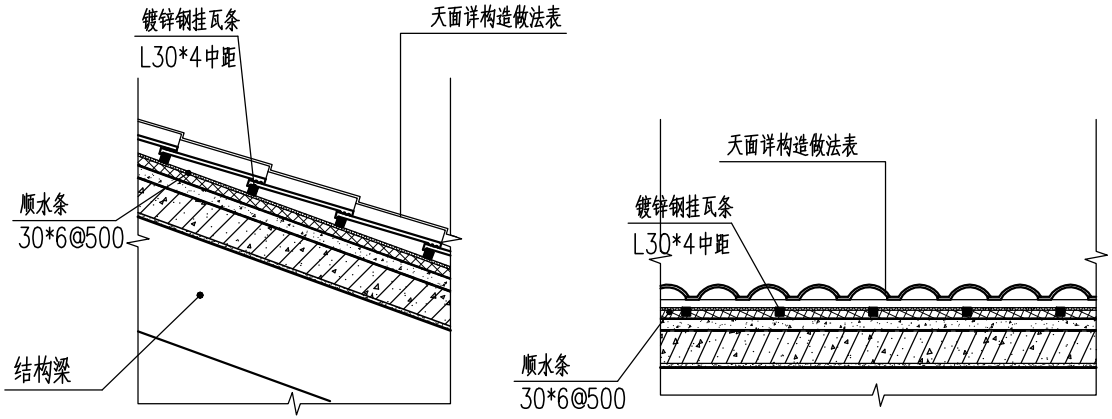

① 瓦屋面构造（钢挂瓦条）大样 1:20

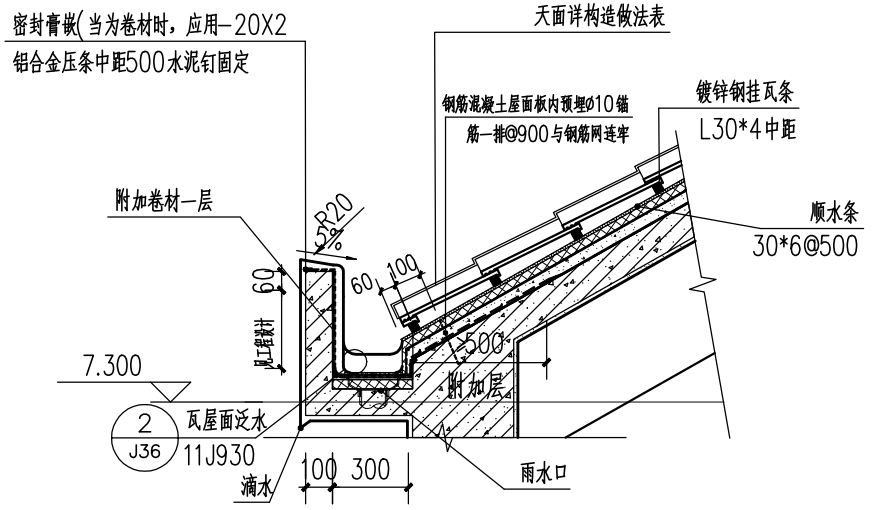

② 瓦屋面檐沟大样 1:20

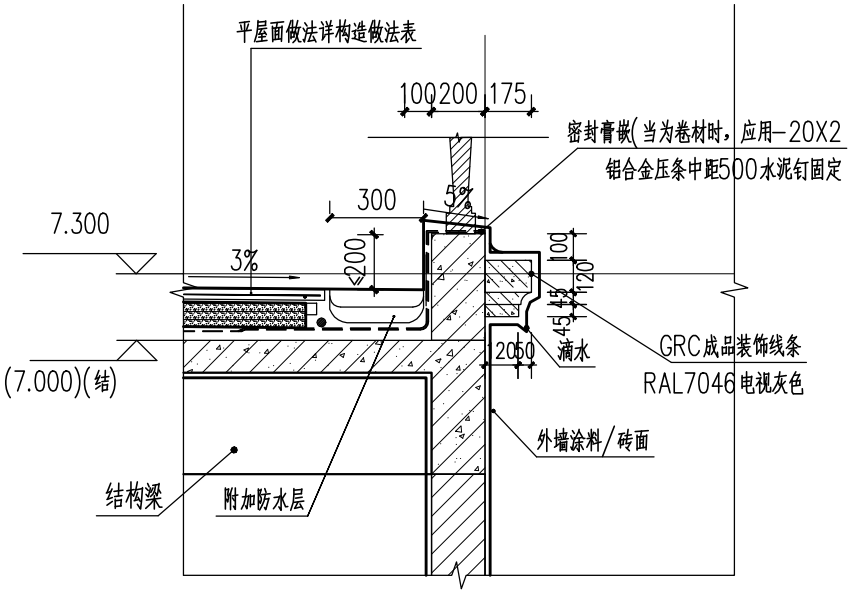

③ 平屋面天沟大样 1:20

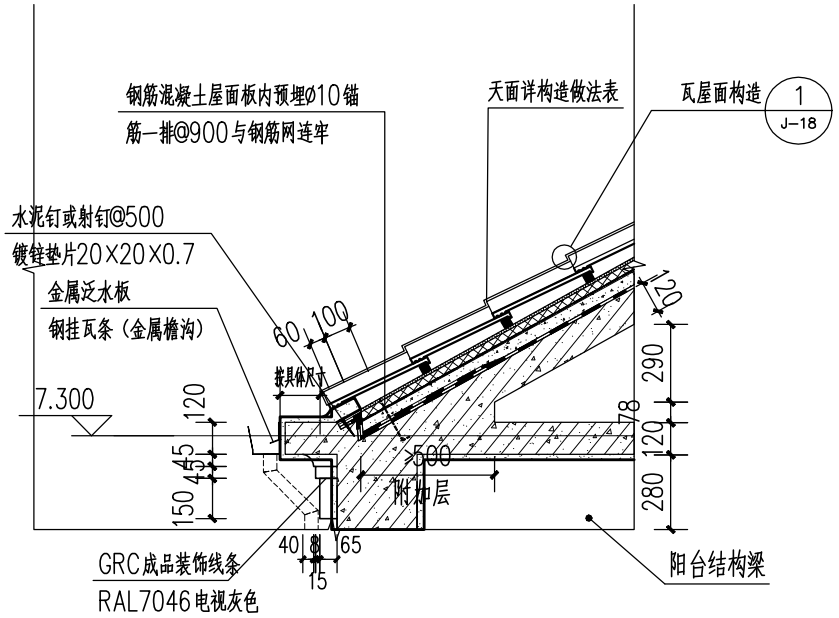

④ 檐口大样 1:20

本户型引用自《鹤山市农房设计通用图集》

项目名称	江门市农房设计通用图集	图　别	建筑
图　名	C110豪华型-节点大样图2	图　号	J-18

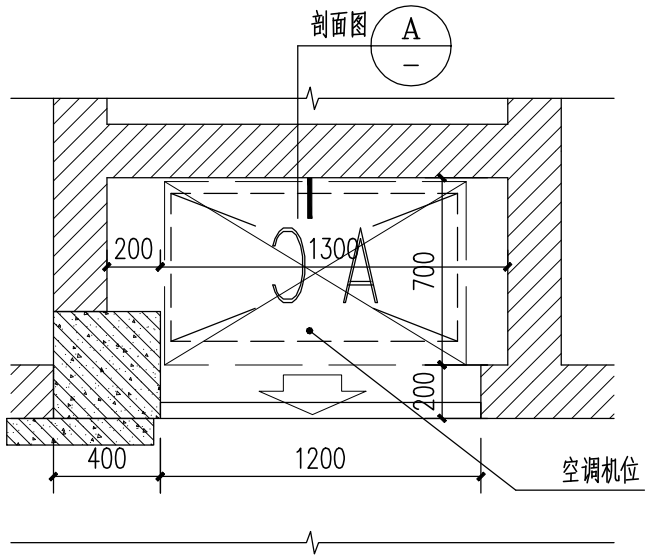

① 空调外机位大样 1:20

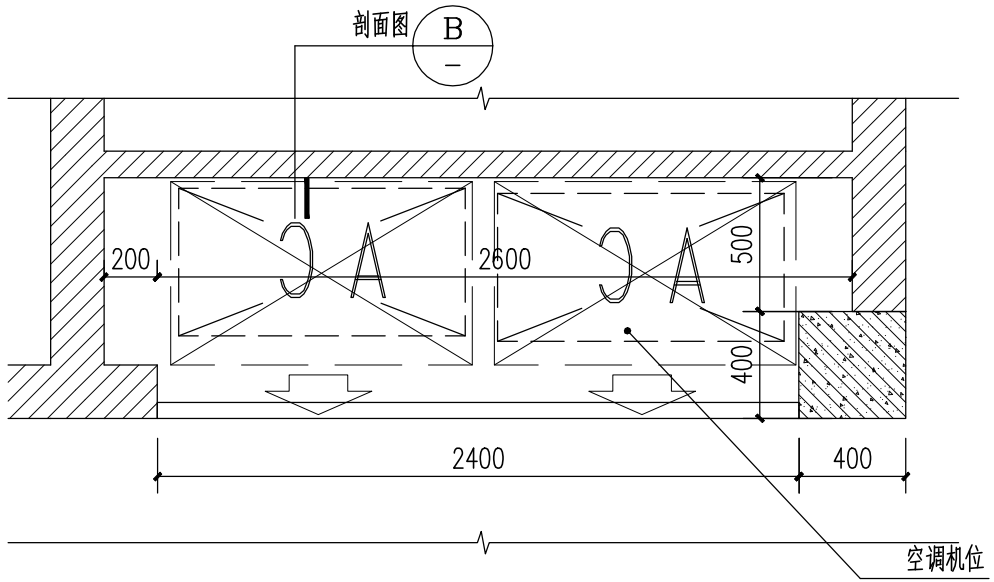

② 空调外机位大样 1:20

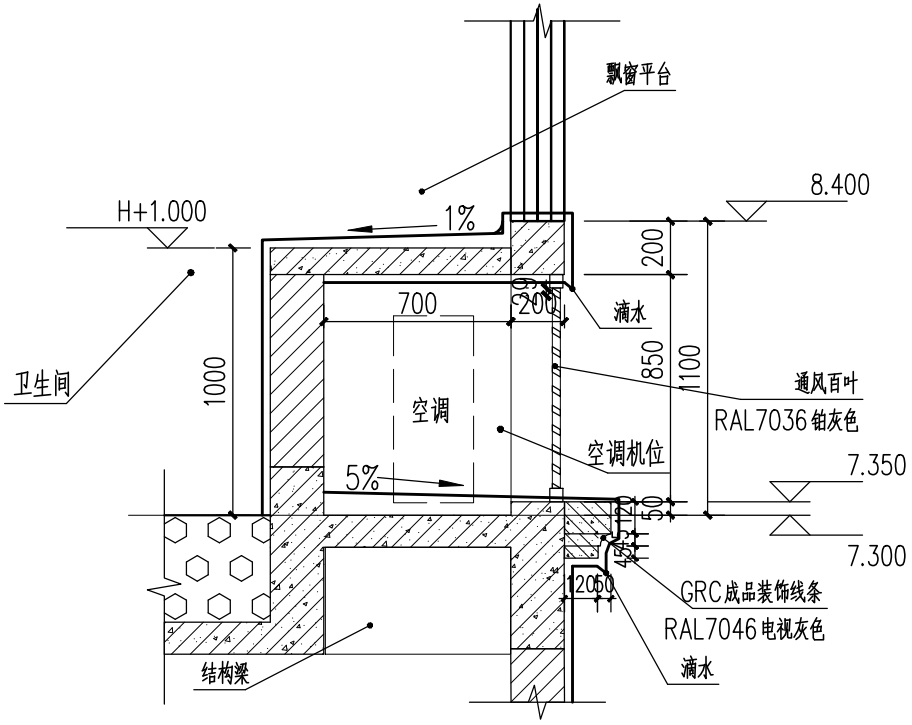

Ⓐ 剖面大样 1:20

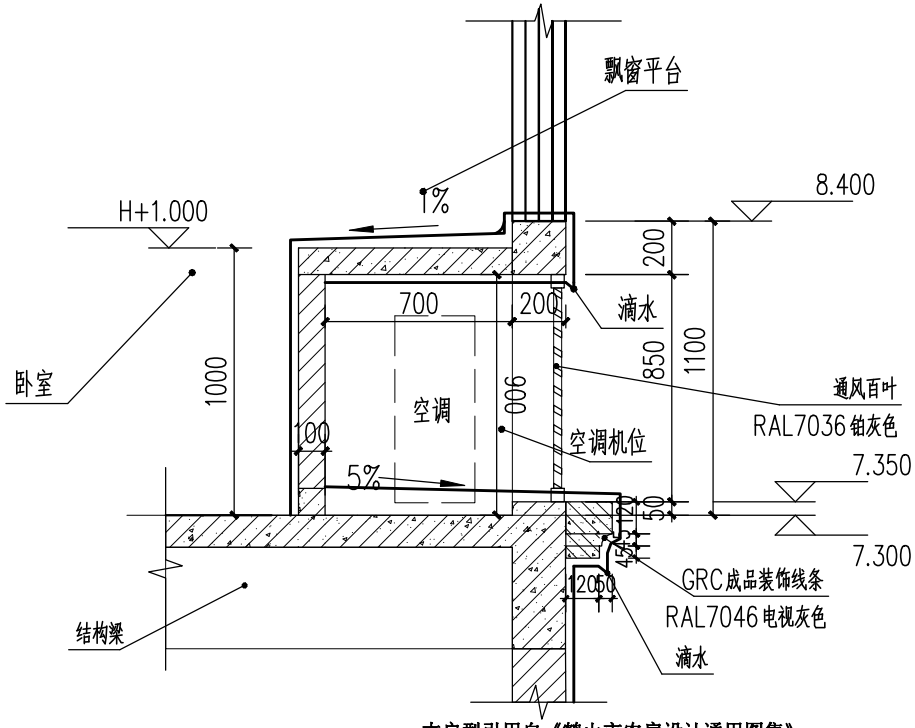

Ⓑ 剖面大样 1:20

本户型引用自《鹤山市农房设计通用图集》

项目名称	江门市农房设计通用图集	图　别	建筑
图　名	C110豪华型-节点大样图3	图　号	J-19

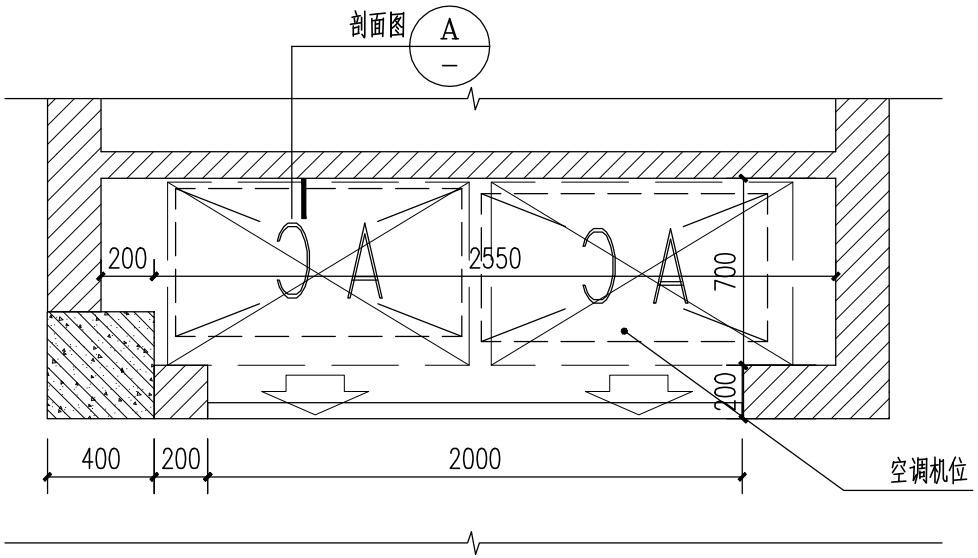

① 空调外机位大样 1:20

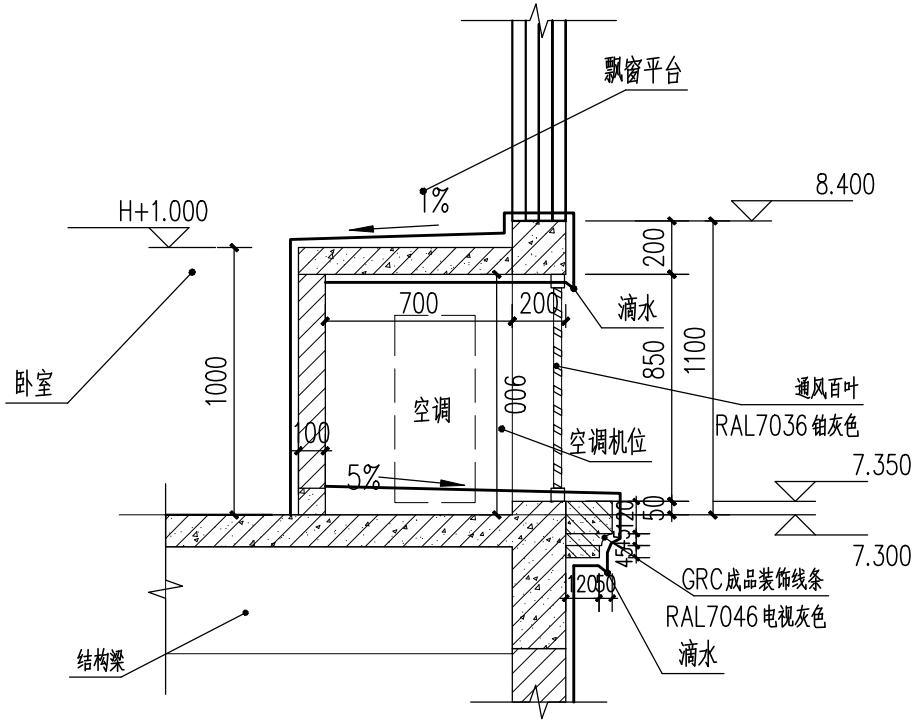

Ⓐ 剖面大样 1:20

本户型引用自《鹤山市农房设计通用图集》

项目名称	江门市农房设计通用图集	图　别	建筑
图　名	C110豪华型-节点大样图4	图　号	J-20

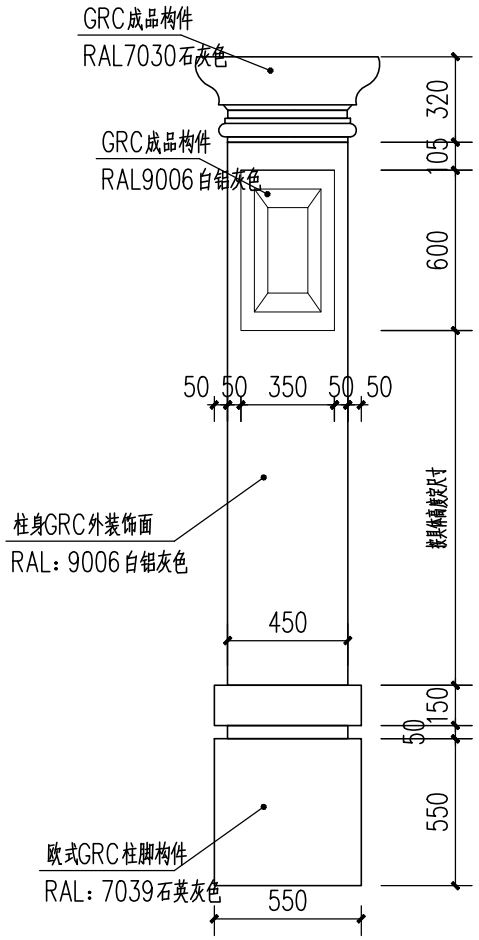

① 构件柱大样1 1:20

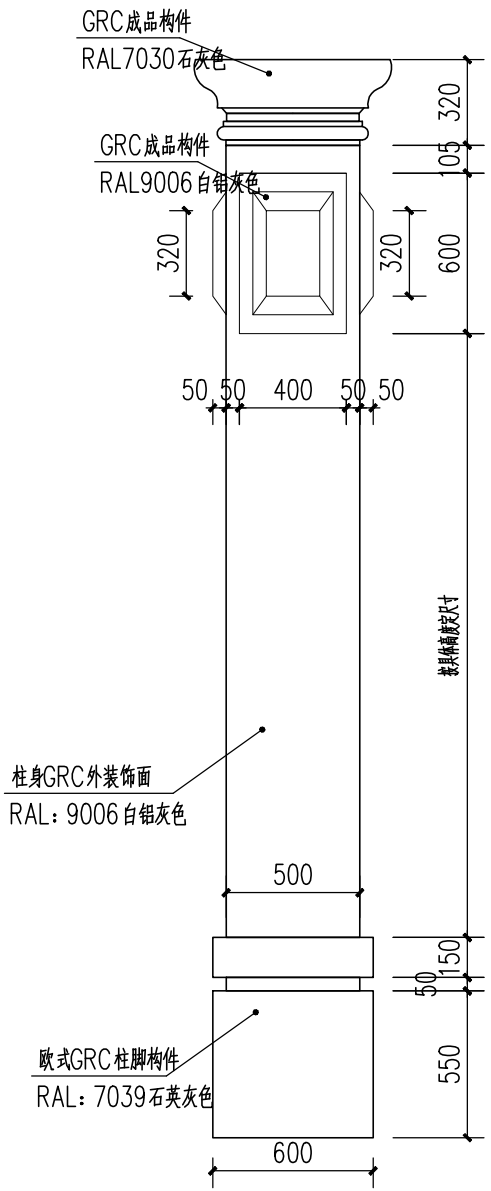

② 构件柱大样2 1:20

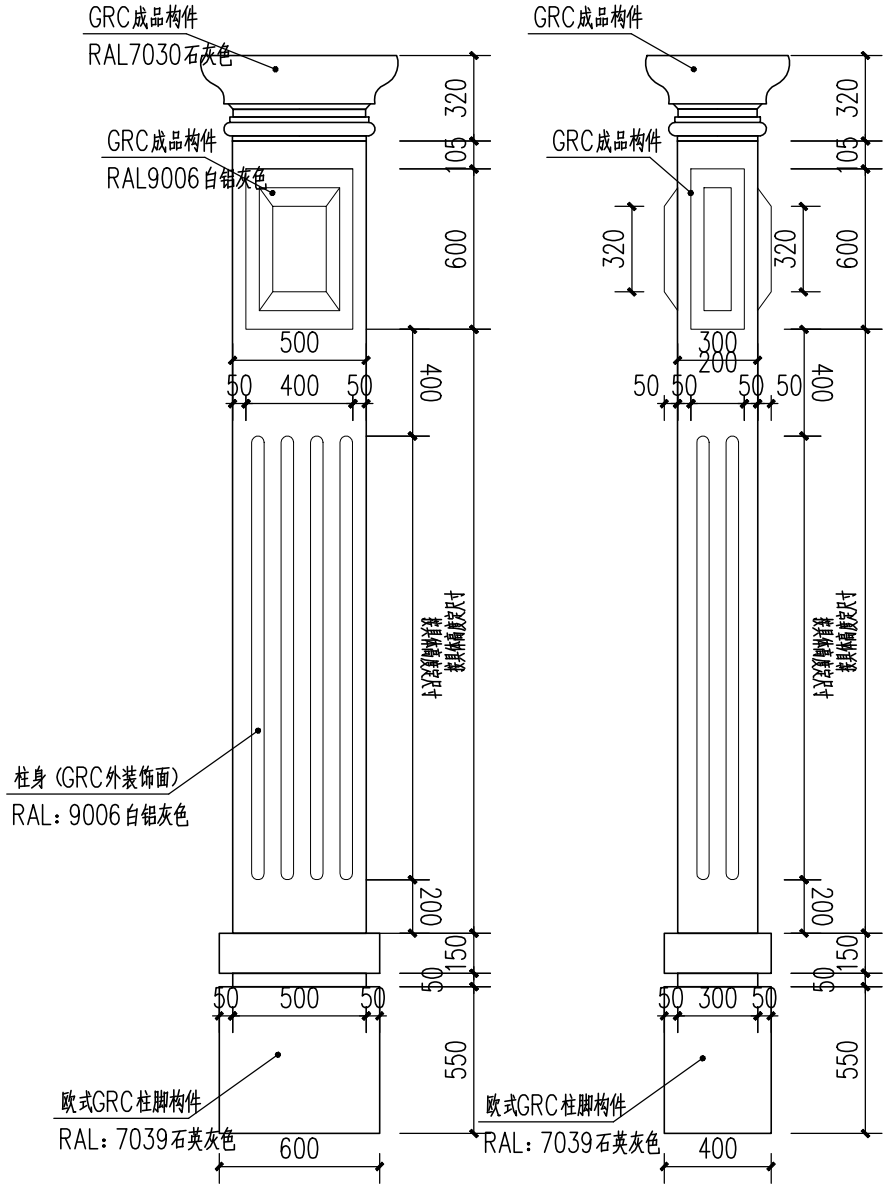

③ 罗马柱大样 1:20

说明：

1、构件安装前应对建筑物连接结构表面进行处理，保证其平整、坚实。

2、构件表面有缺棱掉角等缺陷时，安装后应采用水泥拌合材料进行修补。

3、安装前应根据施工图纸在外墙上弹好标高线、水平、垂直和构件中心控制线以控制GRC构件安装在同一水平线上。

4、构件安装误差应符合下列要求；

（1）单位装饰面得垂直度误差≤5mm/层高，且总误差≤50mm；

（2）单位装饰面的平直度误差≤5mm/2m，且总误差≤50mm；

5、外架搭设时充分考虑GRC线条的安装特点及外挑尺寸，保证安装GRC线条时有足够的间距。

本户型引用自《鹤山市农房设计通用图集》

项目名称	江门市农房设计通用图集	图　别	建筑
图　名	C110豪华型-节点大样图5	图　号	J-21

方案十一（C110-1、 C110-2、 C110-3 ）效果

	C110-1 (米黄主色调-豪华型-110-120㎡农房)	C110-2 (米白主色调-豪华型-110-120㎡农房)	C110-3 (雅灰主色调-豪华型-110-120㎡农房)
鸟瞰图			
人视图			

——本户型引自《鹤山市农房设计通用图集》

问题反馈与交流联系方式

问题反馈与交流	联系单位	联系地址	联系电话
图集错漏或非技术问题	江门市住房和城乡建设局	江门市江海区江海一路 83 号	0750-3831658
技术问题	江门市规划勘察设计研究院有限公司	江门市堤东路129号三楼	0750-3160898